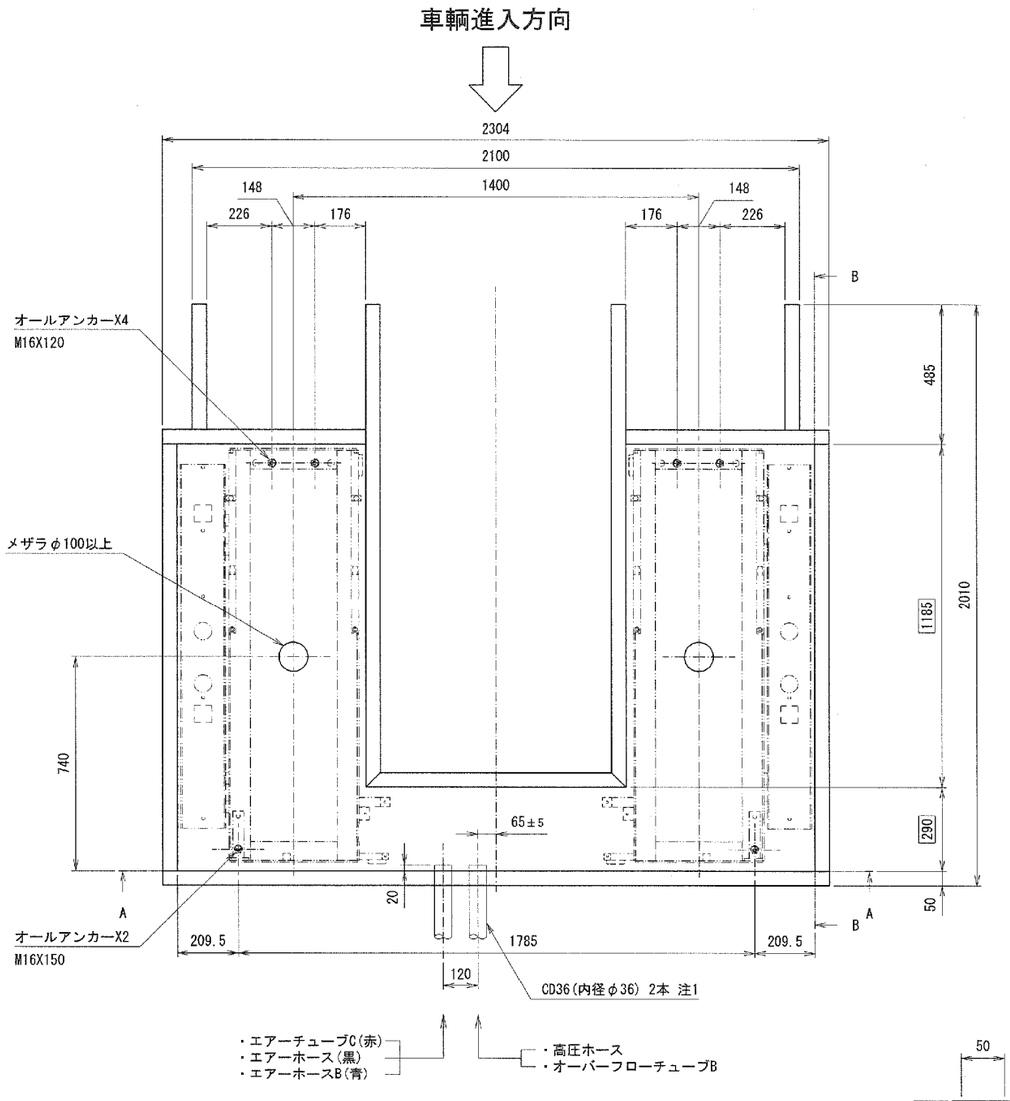

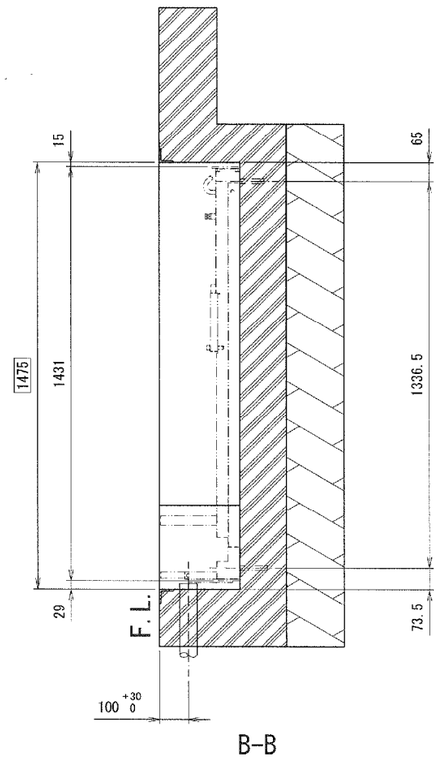

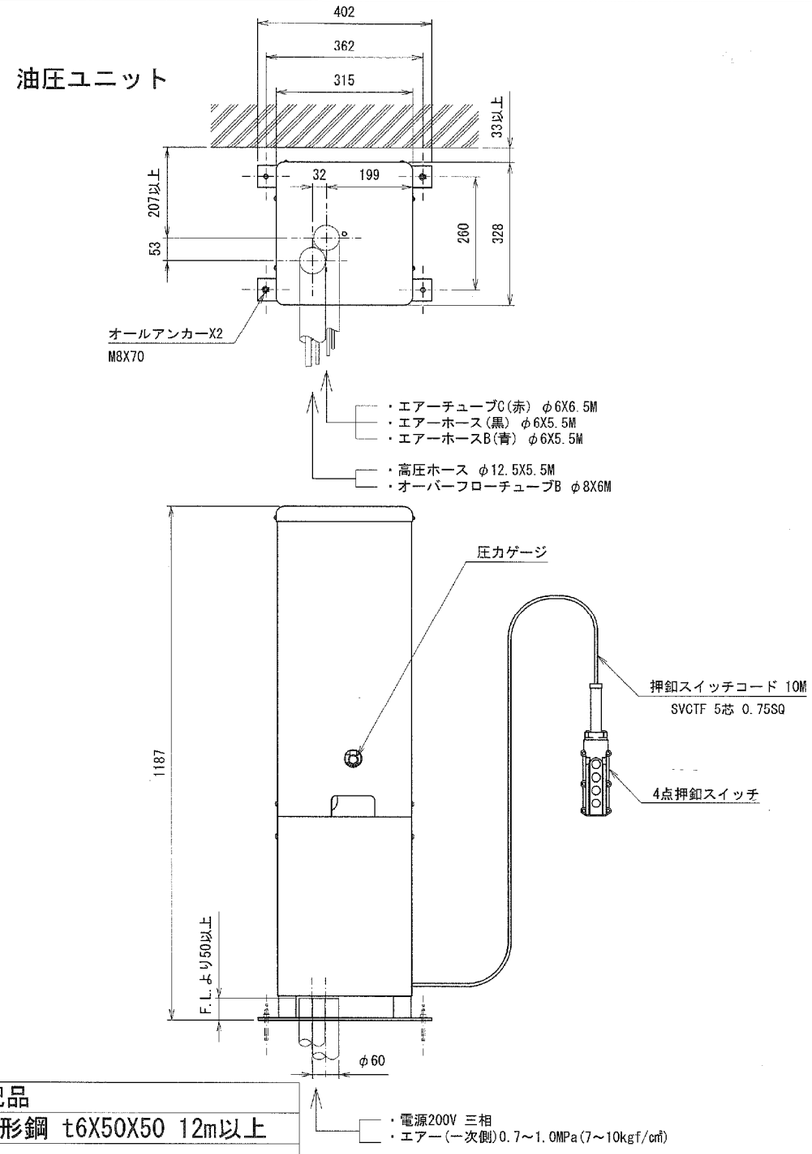

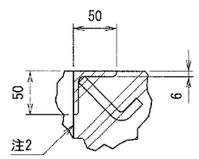

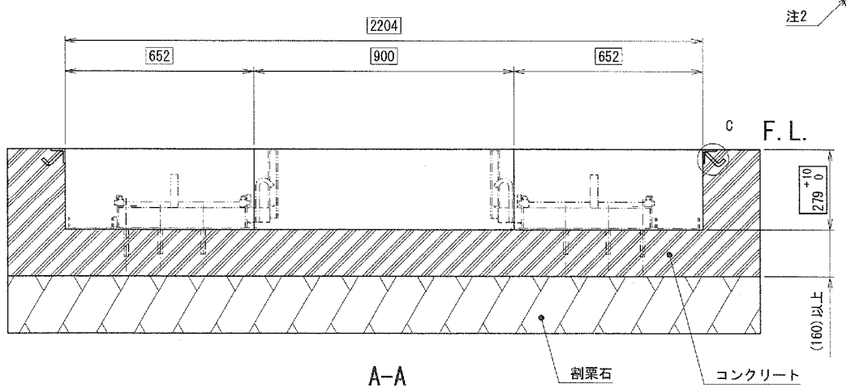

現地手配品
ピット用コーナーアングル、山形鋼 t6X50X50 12m以上
配線、エアー用CD管(CD36) 2ヶ
電源用コード 4芯2SQ以上
1次側エアー配管3/8以上 0.7～1.0MPa(7～10kgf/cm²)

注;基礎工事のコンクリート工法及び寸法は、地盤の強弱により異なりますので
　リフトフレーム下部に合計5.5トンの圧力が加えられても亀裂、破損、沈下等
　起こらないよう施工のこと。
注;ピット内は水勾配を取り、完全に排水できること。
注;□で囲んだ寸法は、ピット外形寸法を示します。
注;本体、油圧ユニット間のエアホースは外径φ6X内径φ4を使用しています。
注;設置工事は設置要領書に従うこと。
注;()内寸法は参考。
注1;本体、油圧ユニット間は、4m以内のこと。
注2;コンクリートは山形鋼の面より内側へ出ないこと。

出図 '26.07.02 技術部

訂正記号	年月日	記事	担当	承認

承認	株式会社スギヤス		
検図	品名	BSC32KVL-SS基礎図	
検図	図番	BSC32KVL-SS -022000-01	
検図	開発担当者	1 2 3 4 5 6 7 8 9 神原光 製図 神原光	日付 2026/06/19
			尺度 FREE A2