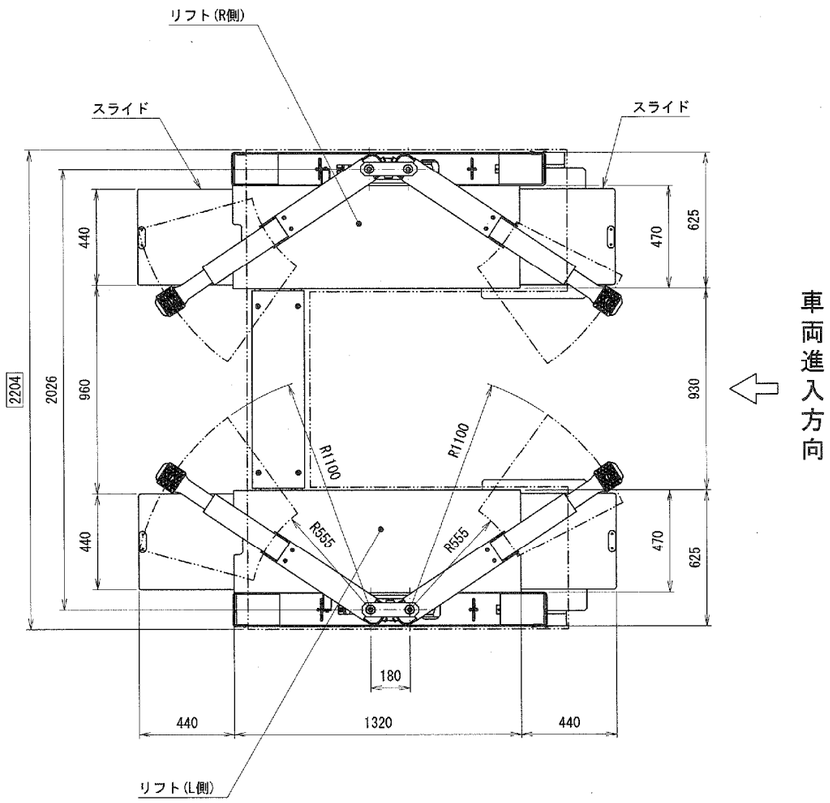

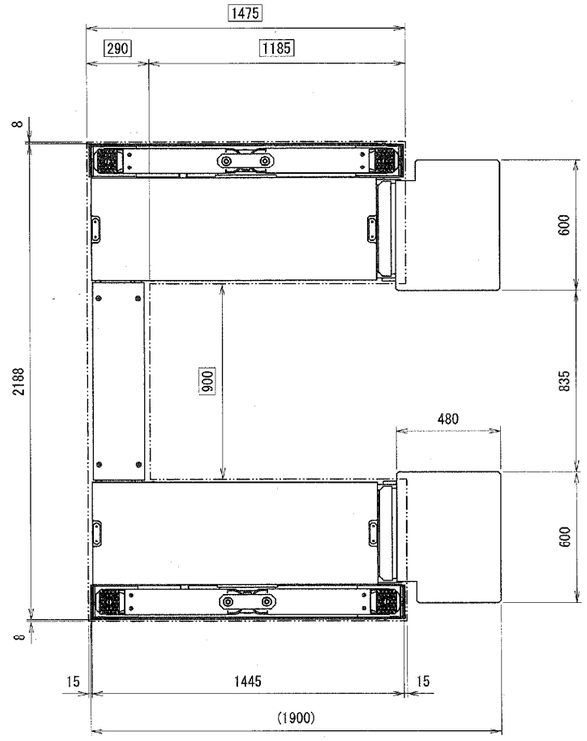

仕　様	
型　式	BSC32KV-SS
能　力	3200kg
揚　程	1800mm
上昇時間 (3200kg 負荷時)	約43秒　(60Hz) 約52秒　(50Hz)
下降時間 (3200kg 負荷時)	約40秒
自　重(リフト)	1250kg
車両重量 (含衝撃荷重)	3840kg
総 重 量	5090kg
電　源	3相200V
モ ー タ	2.2kW 4P・5分定格
駆動方法	電動油圧式
操作方法	押釦スイッチ
操作電圧	DC24V
オ イ ル	ISO規格 VG32
総 油 量	13L
エ ア 圧	0.7MPa

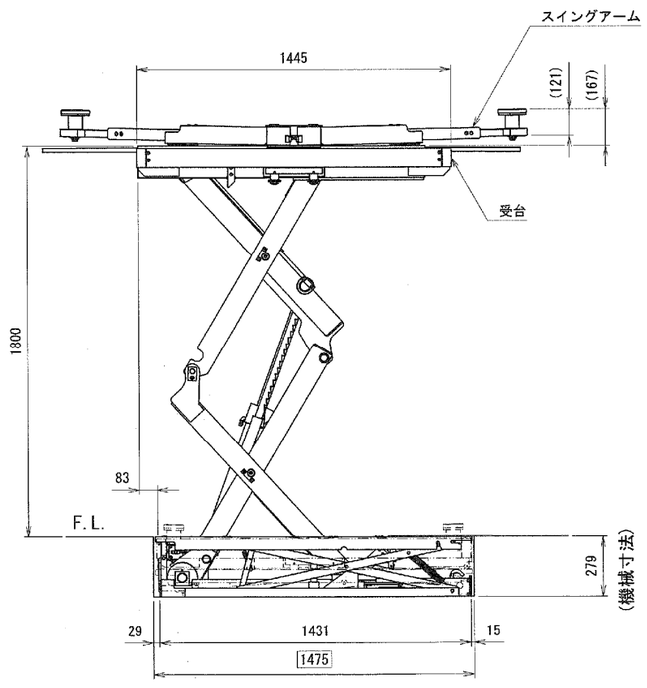

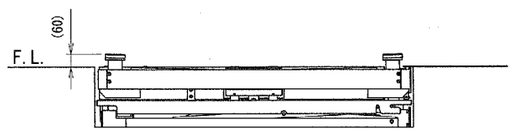

下限状態説明図

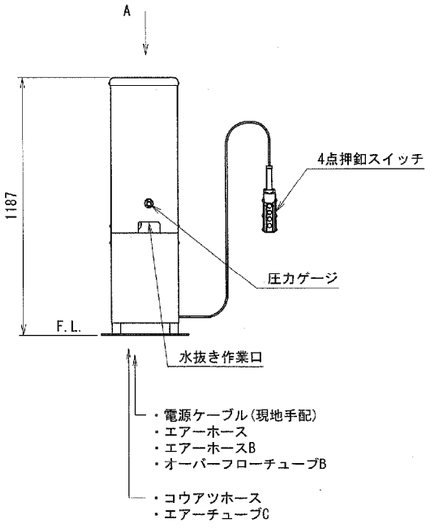

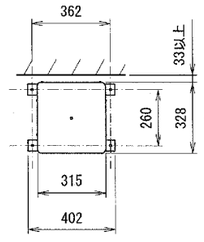

A

注;□の寸法はピット寸法です。

出図
'26.07.02
技術部

訂正記号	年月日	記　事	担当	承認

承認	技術部 26.6.30 山崎	株式会社スギヤス		
検図	技術部 '26.6.23 原田	品名 BSC32KV-SS仕様図		
		図番 BSC32KV-SS -021000-01		
検図	技術 26.6.25 [illegible]	区分 1 2 3 4 5 6 7 8 9	日付 2026/06/19	
		開発担当者 神原光 製図 神原光	尺度 FREE	A2