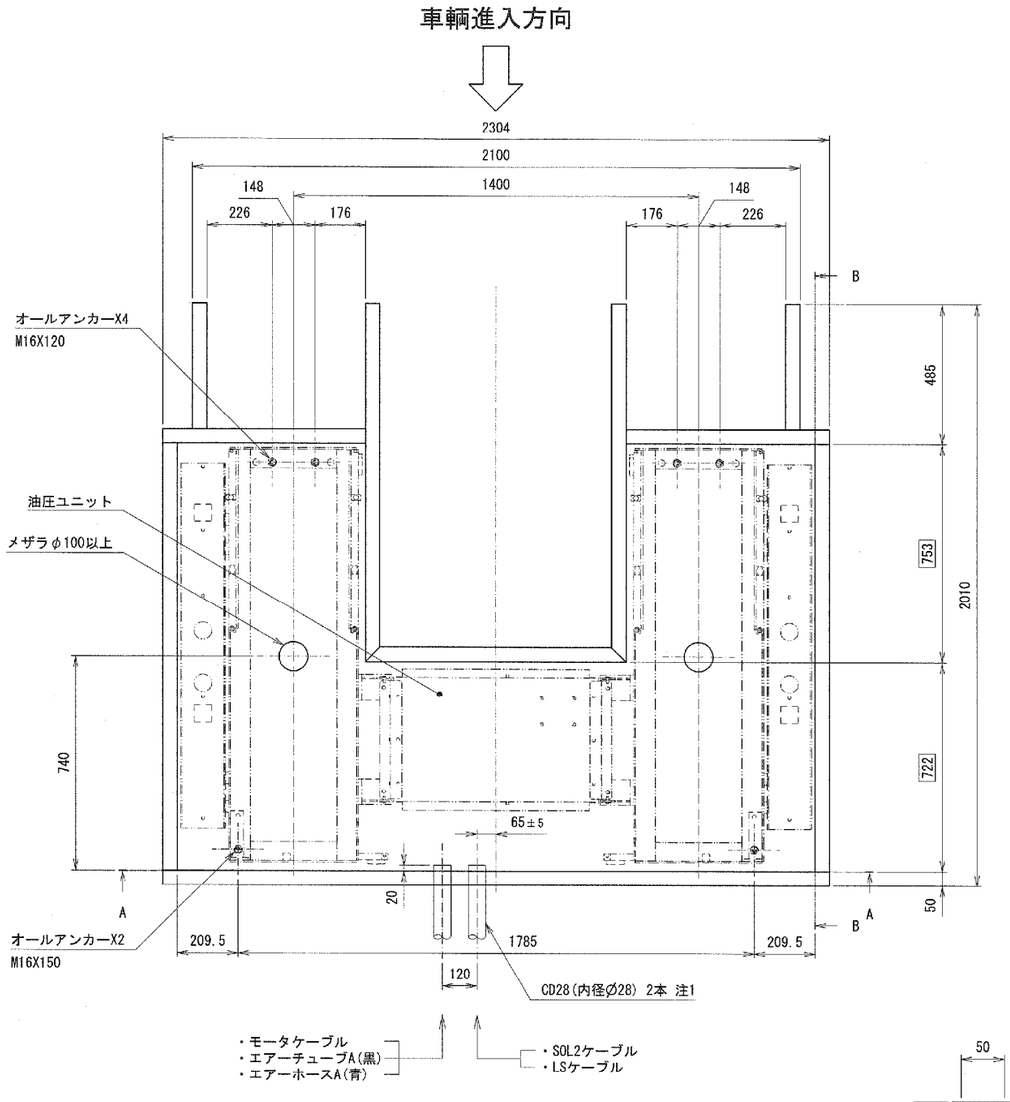

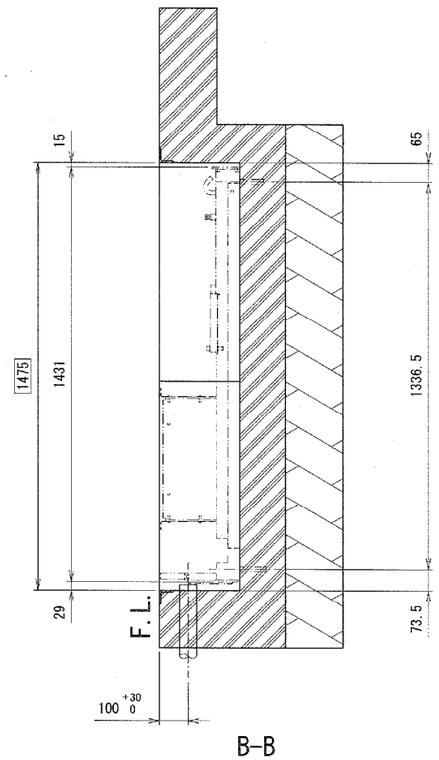

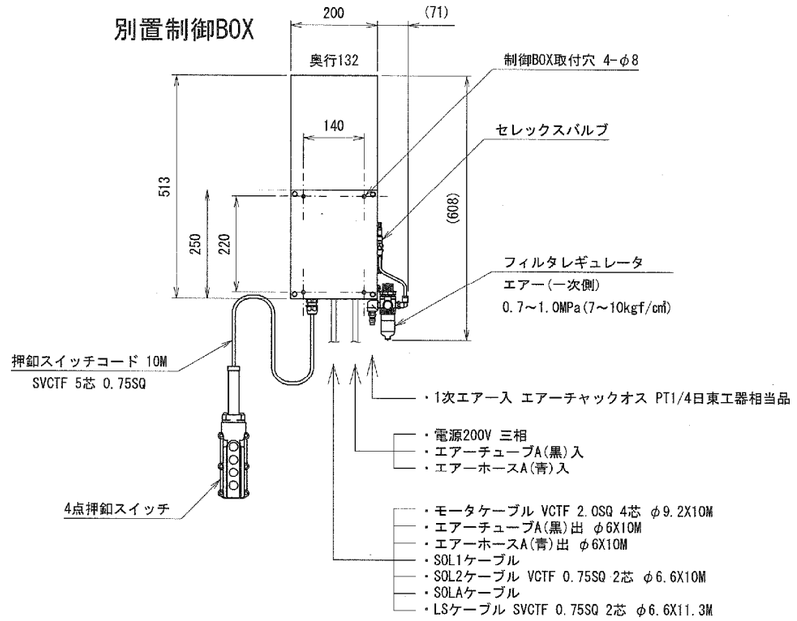

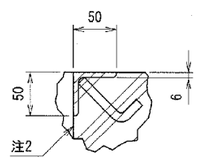

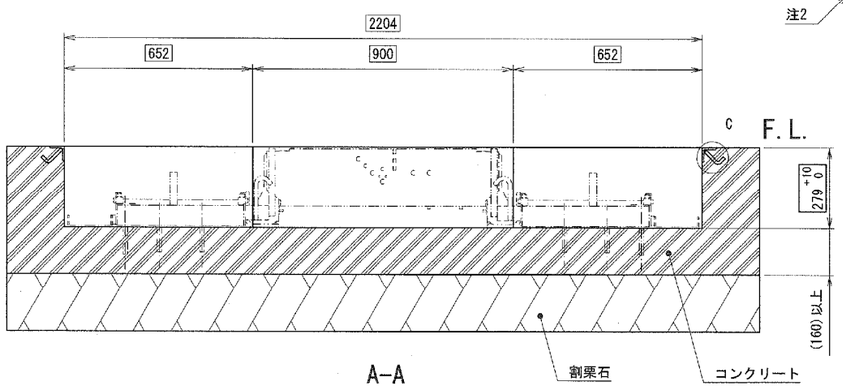

現地手配品
ピット用コーナーアングル、山形鋼 t6X50X50 11m以上
配線、エアー用CD管(CD28) 2ヶ
電源用コード 4芯2SQ以上
1次側エアー配管3/8以上 0.7～1.0MPa(7～10kgf/cm²)

注;基礎工事のコンクリート工法及び寸法は、地盤の強弱により異なりますので
　リフトフレーム下部に合計5.5トンの圧力が加えられても亀裂、破損、沈下等
　起こらないよう施工のこと。
注;ピット内は水勾配を取り、完全に排水できること。
注;□で囲んだ寸法は、ピット外形寸法を示します。
注;本体、別置制御BOX間のエアホースは外径φ6X内径φ4を使用しています。
注;設置工事は設置要領書に従うこと。
注;()内寸法は参考。
注1;本体、別置制御BOX間は、9m以内のこと。
注2;コンクリートは山形鋼の面より内側へ出ないこと。

出図
'26.07.02
技術部

承認	技術部 '26.6.30 山崎	株式会社スギヤス	
検図	技術部 '26.6.29 藤田	品名 BSC32KUVL-CM基礎図	
		図番 BSC32KUVL-CM -022000-01	
検図		縮尺 1 2 3 4 5 6 7 8 9 日付 2026/06/19	
		開発担当者 淵田 製図 磯貝 尺度 FREE	A2

訂正記号	年月日	記事	担当	承認