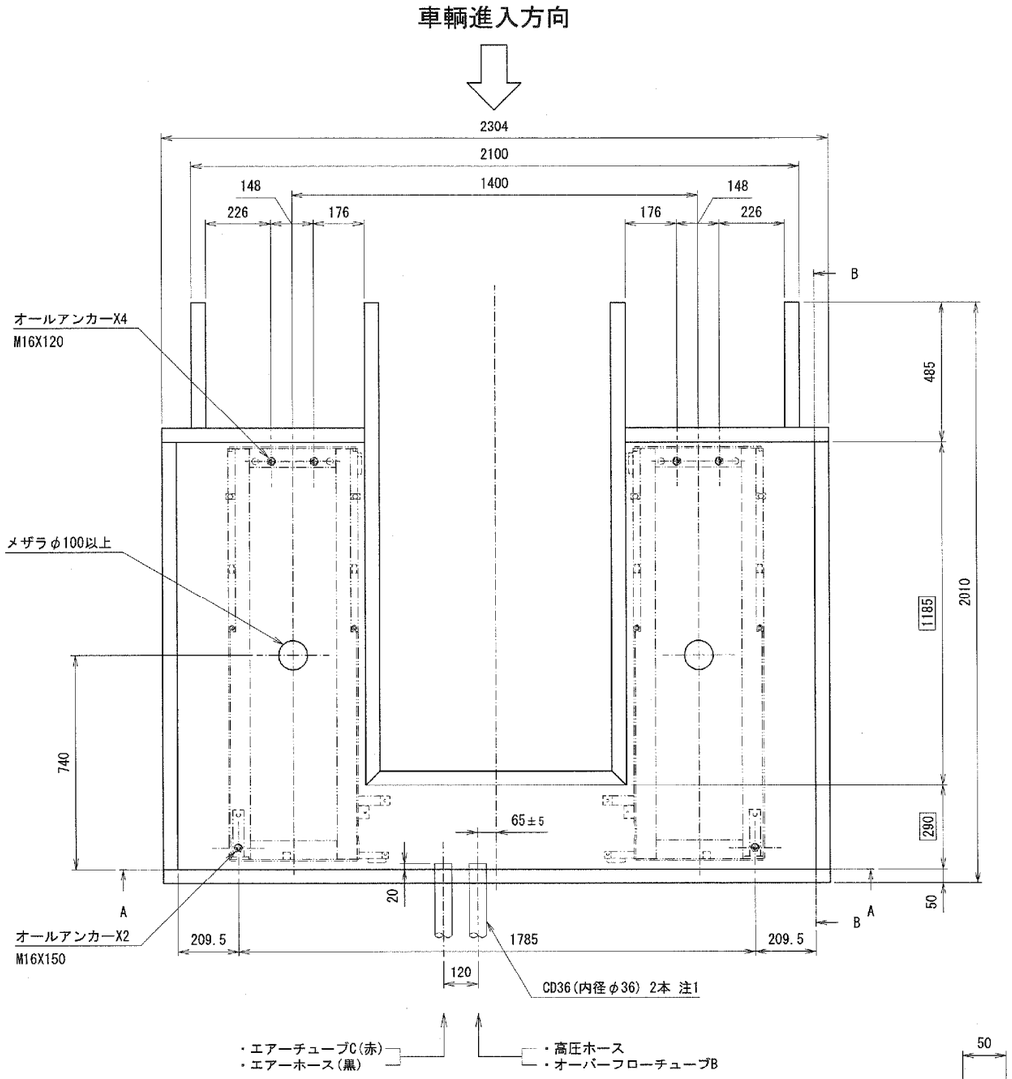

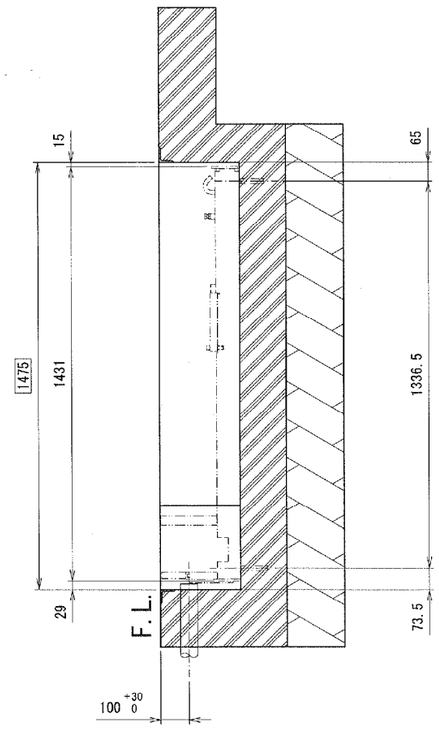

B-B

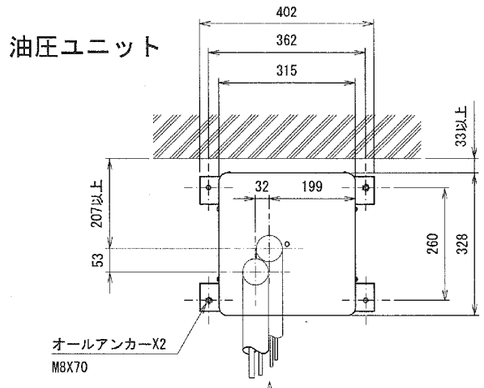

・エアーチューブC(赤) φ6X6.5M
・エアーホース(黒) φ6X5.5M

・高圧ホース φ12.5X5.5M
・オーバーフローチューブB φ8X6M

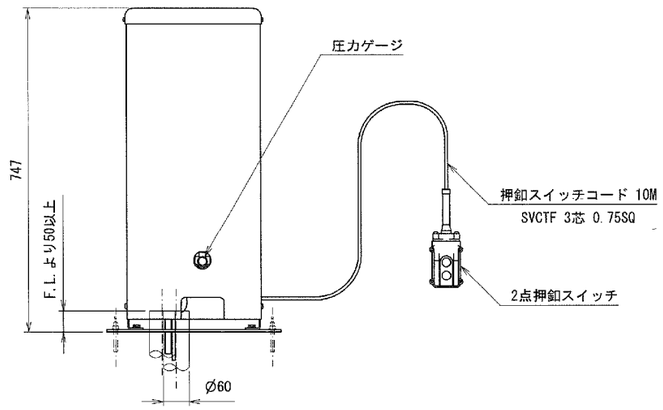

・電源200V 三相
・エアー(一次側)0.7～1.0MPa(7～10kgf/㎠)

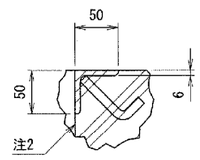

C

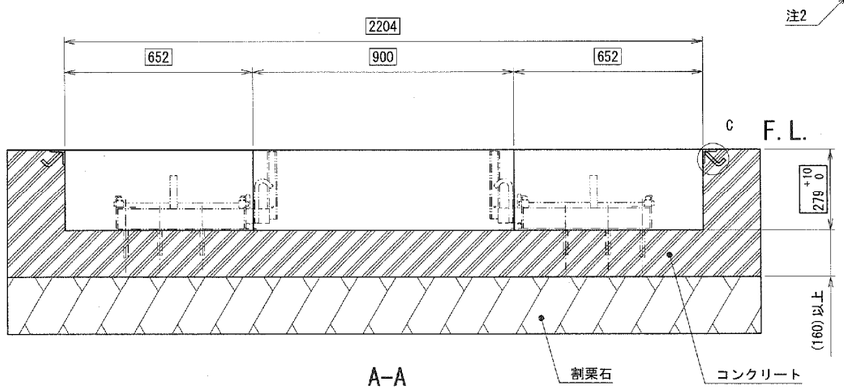

A-A

現地手配品
ピット用コーナーアングル、山形鋼 t6X50X50 12m以上
配線、エアー用CD管(CD36) 2ヶ
電源用コード 4芯2SQ以上
1次側エアー配管3/8以上 0.7～1.0MPa(7～10kgf/㎠)

注;基礎工事のコンクリート工法及び寸法は、地盤の強弱により異なりますので
　リフトフレーム下部に合計5.5トンの圧力が加えられても亀裂、破損、沈下等
　起こらないよう施工のこと。
注;ピット内は水勾配を取り、完全に排水できること。
注;□で囲んだ寸法は、ピット外形寸法を示します。
注;本体、油圧ユニット間のエアホースは外径φ6X内径φ4を使用しています。
注;設置工事は設置要領書に従うこと。
注;()内寸法は参考。
注1;本体、油圧ユニット間は、4m以内のこと。
注2;コンクリートは山形鋼の面より内側へ出ないこと。

出図
'26.07.02
技術部

訂正記号	年月日	記事	担当承認

承認	株式会社スギヤス				
検図	品名	MBSC32KVL基礎図			
	図番	MBSC32KVL -022000-01			
検図	区分	1 2 3 4 5 6 7 8 9	日付	2026/06/10	
	開発担当者	淵田	製図	磯貝	尺度 FREE A2