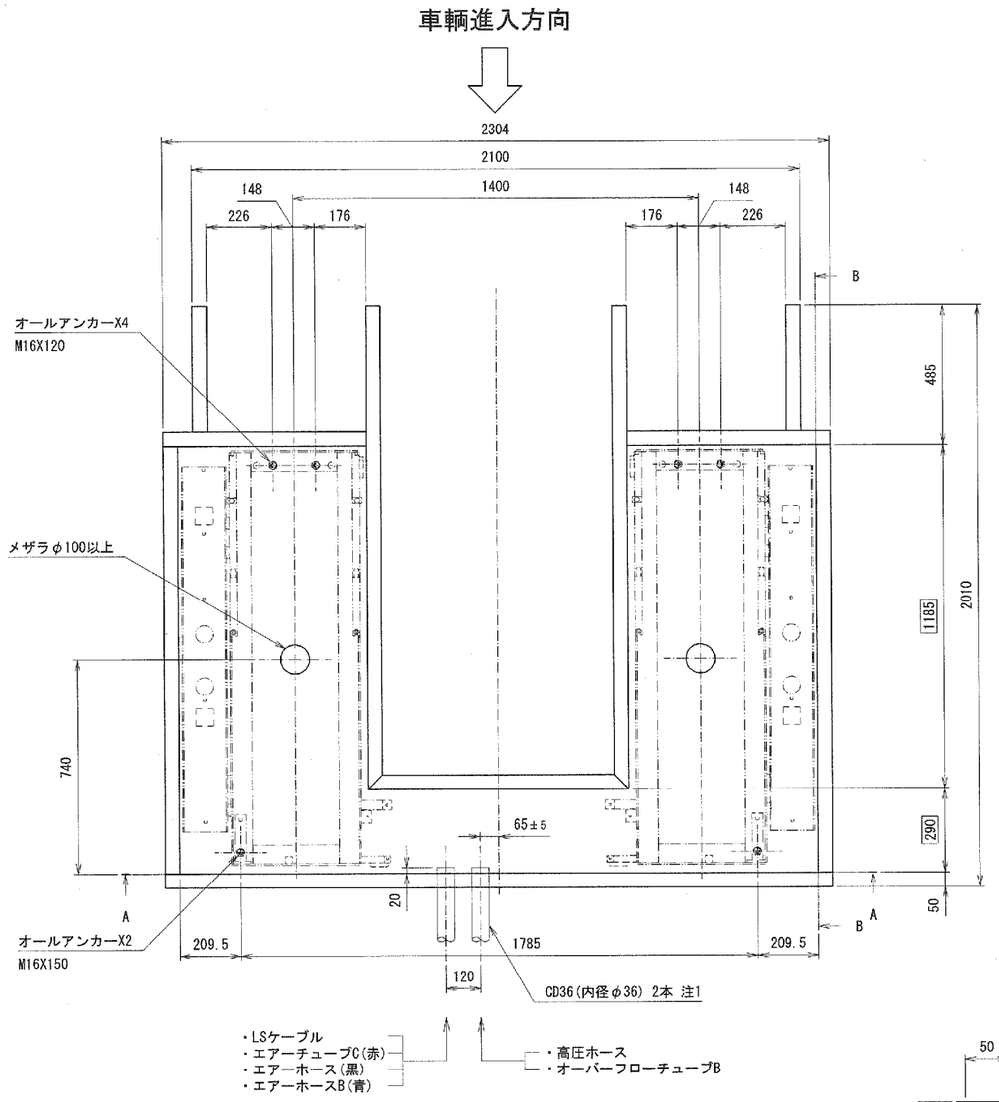

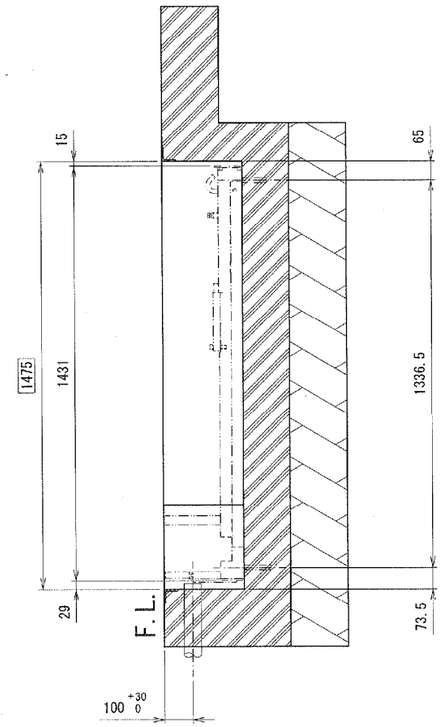

B-B

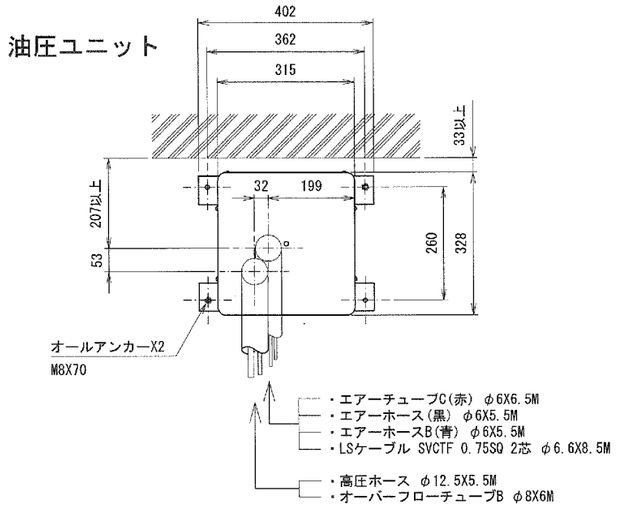

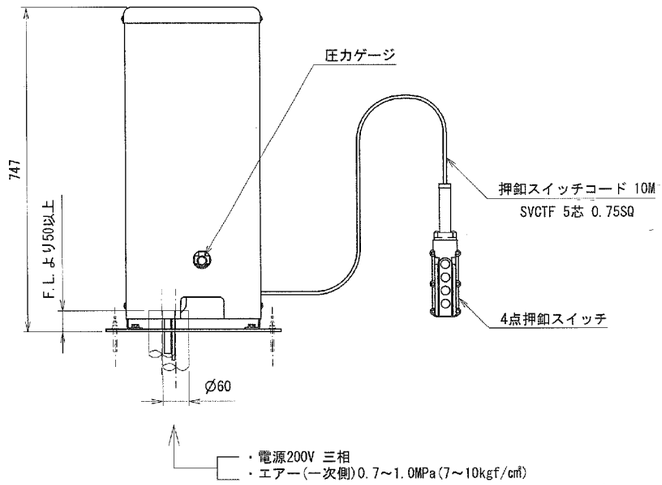

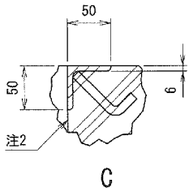

C

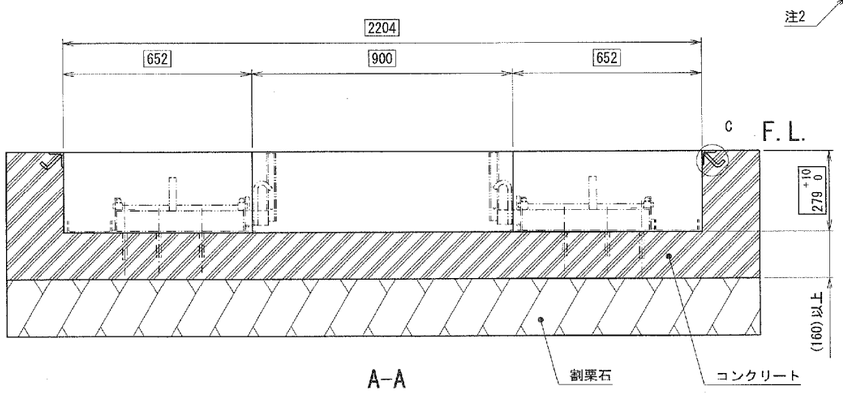

A-A

現地手配品
ピット用コーナーアングル、山形鋼 t6X50X50 12m以上
配線、エアー用CD管(CD36) 2ヶ
電源用コード 4芯2SQ以上
1次側エアー配管3/8以上 0.7~1.0MPa(7~10kgf/cm²)

注;基礎工事のコンクリート工法及び寸法は、地盤の強弱により異なりますので
　　リフトフレーム下部に合計5.5トンの圧力が加えられても亀裂、破損、沈下等
　　起こらないよう施工のこと。
注;ピット内は水勾配を取り、完全に排水できること。
注;□で囲んだ寸法は、ピット外形寸法を示します。
注;本体、油圧ユニット間のエアホースは外径φ6X内径φ4を使用しています。
注;設置工事は設置要領書に従うこと。
注;()内寸法は参考。
注1;本体、油圧ユニット間は、4m以内のこと。
注2;コンクリートは山形鋼の面より内側へ出ないこと。

出図
'26.07.02
技術部

訂正記号	年月日	記事	担当	承認

承認	基礎部 '26.6.30 山崎	株式会社スギヤス		
検図	長谷部 '26.6.29	品名	BSC35KVL基礎図	
		図番	BSC35KVL -022000-01	
検図		1 2 3 4 5 6 7 8 9 / 開発担当者	淵田 / 製図 磯貝	日付 2026/06/10 / 尺度 FREE A2