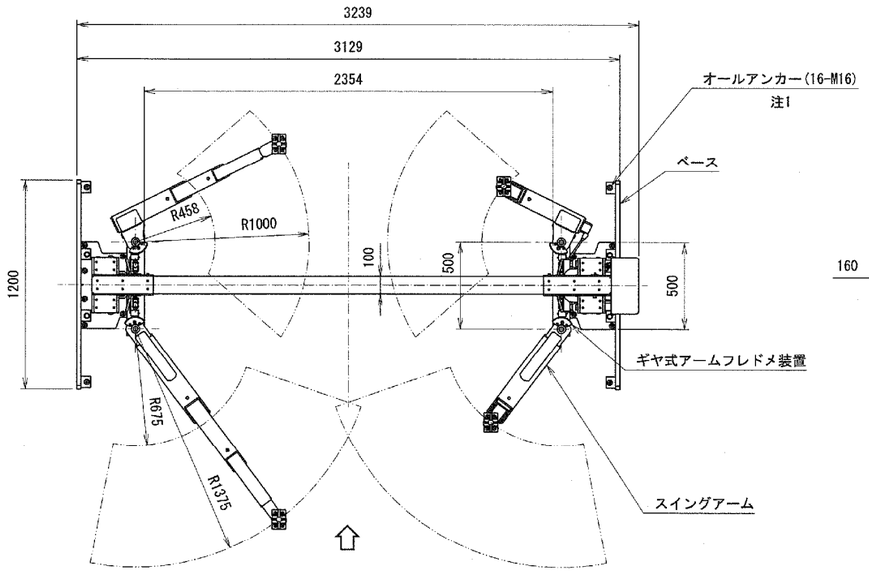

車両進入方向

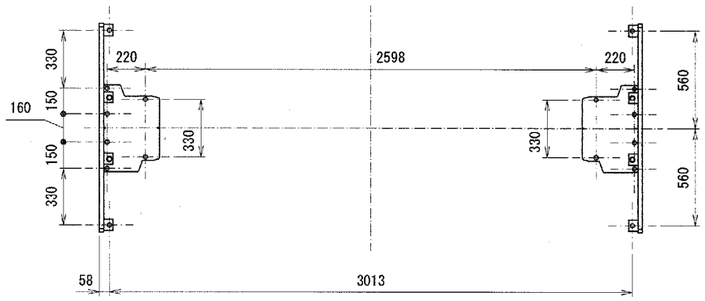

ベース

仕様諸元

型式	WOSA37H
能力	3700kg
揚程	1800mm
操作方法	レバー式
電源	3相 200V 50/60Hz
上昇モータ	2.2kW 4P(5分定格)
上昇時間	約37秒(60Hz) 約44秒(50Hz)
オイル	8L(ISOVG32油圧作動油)
自重	935kg
車両重量(含衝撃荷重)	4440kg
総重量	5375kg

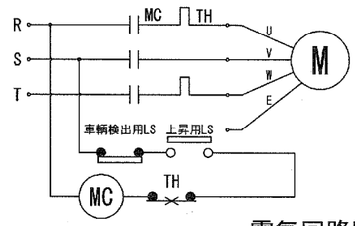

電気回路図

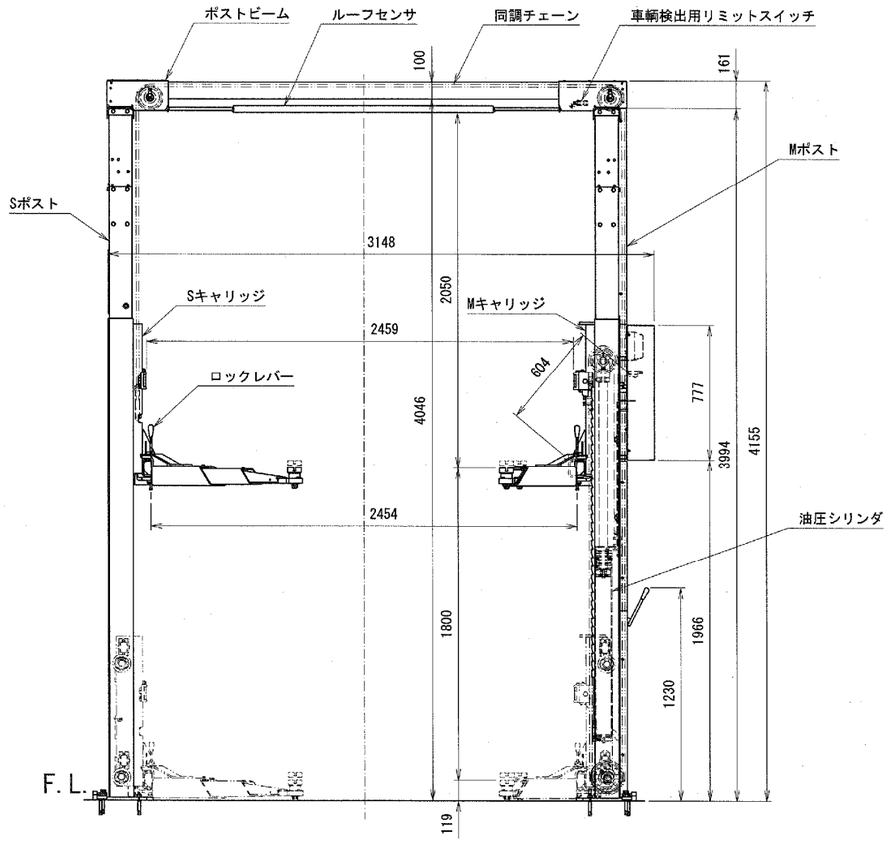

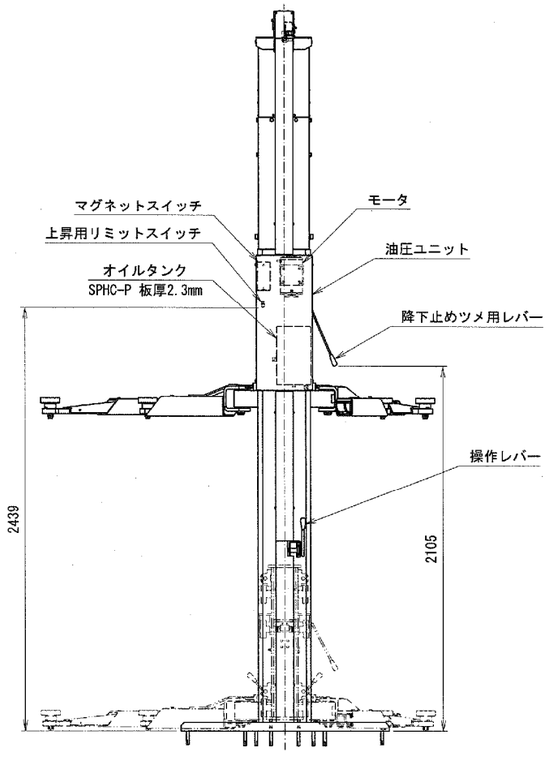

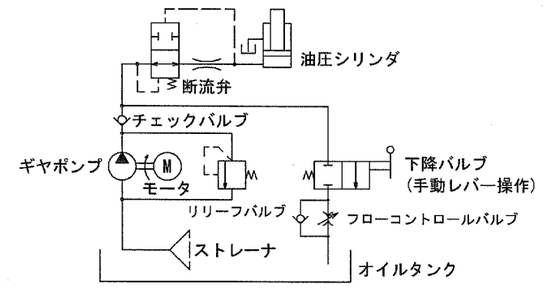

油圧回路図

出図
'26.08.07
技術部

注1;リフトは床面へオールアンカーで固定。
注2;電気設備の最低高さ寸法を示す。

訂正記号	年月日	記事	担当承認

承認	26.8.04 小田切	株式会社スギヤス	
検図	26.8.03 吉元	品名	WOSA37H仕様図
検図		図番	WOSA37H -021000-06
		区分 1 2 3 4 5 6 7 8 9	日付 2026/07/28
		開発担当者 製図 石川恵	尺度 FREE A2