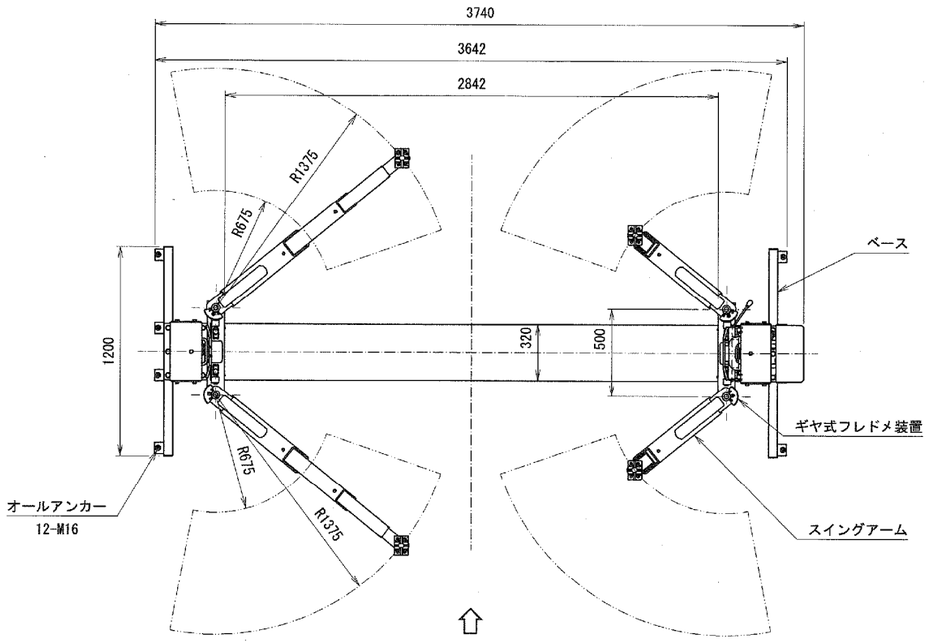

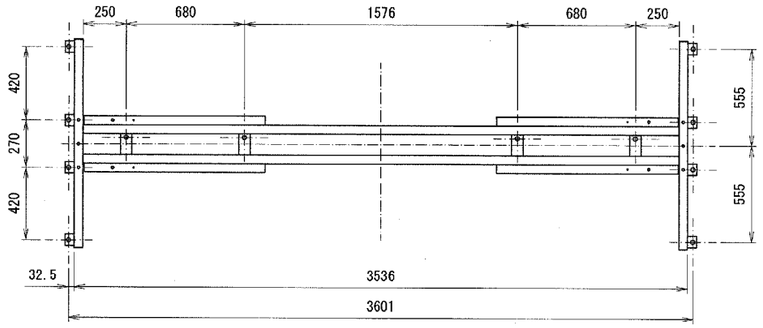

ベース

仕様諸元

型式	NSP37F
能力	3700kg
揚程	1750mm
操作方法	レバー式
電源	3相 200V 50/60Hz
上昇モータ	2.2kW 4P(5分定格)
上昇時間	約36秒(60Hz) 約43秒(50Hz)
オイル	8L(ISOVG32油圧作動油)
自重	995kg
車両重量(含衝撃荷重)	4440kg
総重量	5435kg

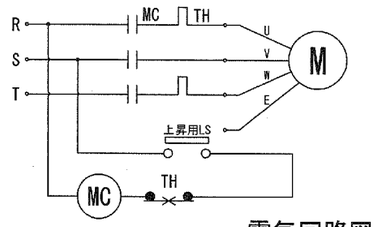

電気回路図

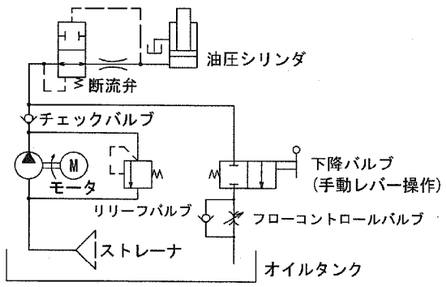

油圧回路図

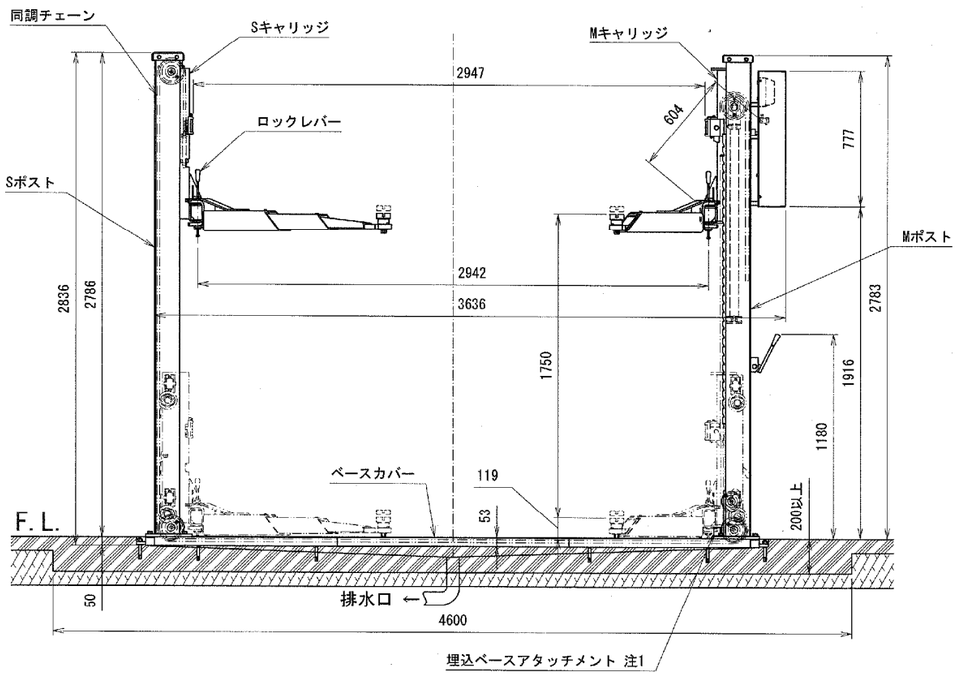

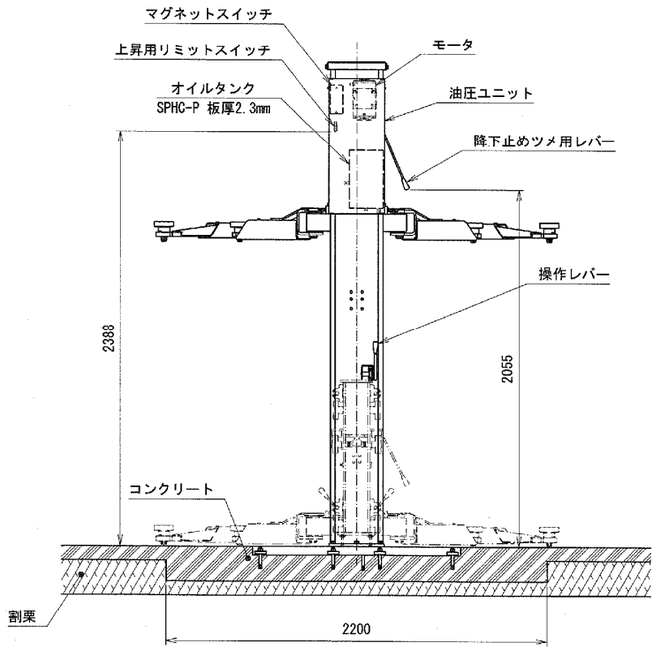

注1;埋込ベースアタッチメントをMポスト側のポストベース上に取付けて下さい。
注2;ロックボルトはM10X100L(6角ボルト)であることを確認して下さい。
注3;ピット内には、排水口を設けること。
注4;ベース設置後、コンクリートを埋め戻す時はベース上面と同一になるようにして下さい。

出図 '26.03.31 技術部

訂正記号	年月日	記事	担当	承認

承認	技術部 26.3.19 小西切	株式会社スギヤス	
検図	良板部 26.3.18 吉元	品名 NSP37F仕様図	
		図番 NSP37F -021000-04	
検図	区分 1 2 3 4 5 6 7 8 9 / 開発担当者 / 製図 吉元	日付 2026/03/10	
		尺度 FREE	A2