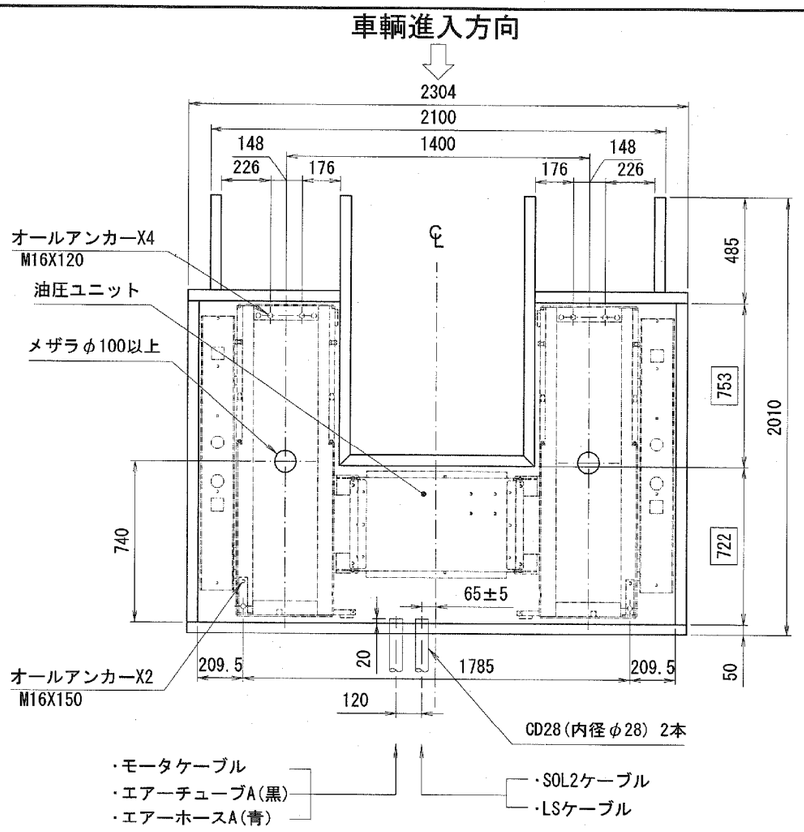

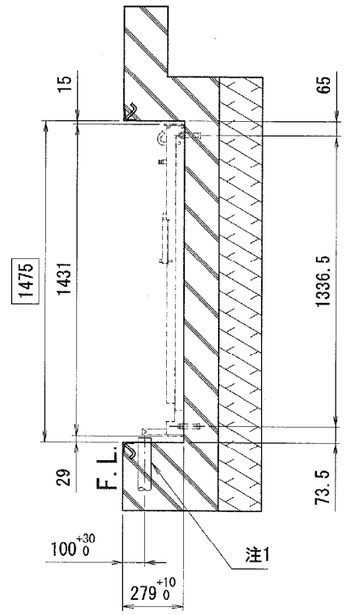

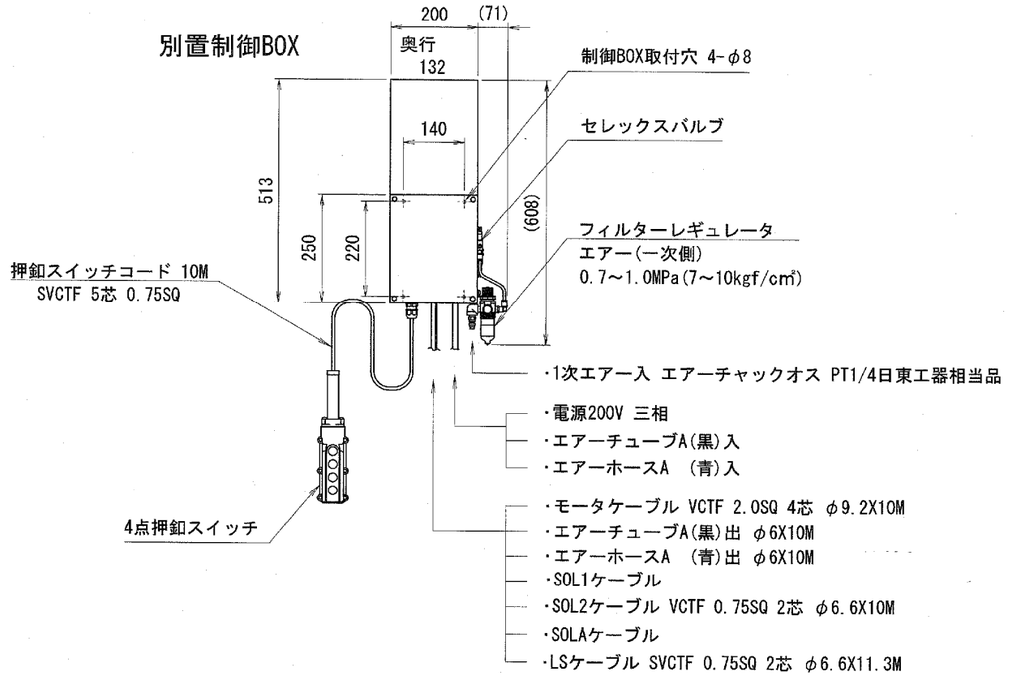

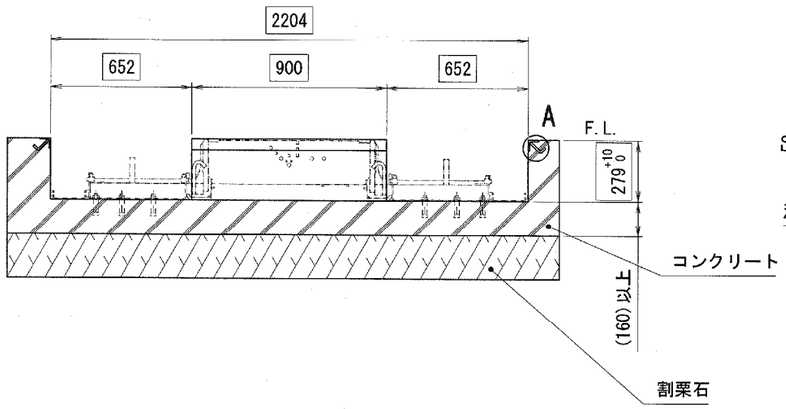

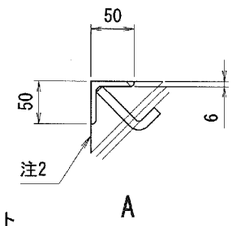

現地手配品
ピット用コーナーアングル、山形鋼 t6X50X50 11m以上
配線、エアー用CD管(CD28) 2ヶ
電源用コード 4芯2SQ以上
1次側エアー配管3/8以上 0.7~1.0MPa(7~10kgf/cm²)

注;基礎工事のコンクリート工法及び寸法は、地盤の強弱により異なりますので
リフトフレーム下部に合計5.5トンの圧力が加えられても亀裂、破損、沈下等
起こらないよう施工のこと。

注;ピット内は水勾配を取り、完全に排水できること。

注;口で囲んだ寸法は、ピット外形寸法を示します。

注;本体、別置制御BOX間のエアホースは外径φ6X内径φ4を使用しています。

注;設置工事は設置要領書に従うこと。

注;( )内寸法は参考。

注1;本体、別置制御BOX間は、9m以内のこと。

注2;コンクリートはL形鋼の面より内側へ出ないこと。

出図
'26.04.10
技術部

訂正記号	年月日	記事	担当	承認

承認	技術部 25.3.19	株式会社スギヤス	
検図	技術部 25.3.19	品名 BSC32KUVL基礎図	
		図番 BSC32KUVL -022000-02	
検図	技術部 25.3.19	区分 1 2 3 4 5 6 7 8 9	日付 2026/02/13
		開発担当者 淵田 製図 榊原光	尺度 FREE A2