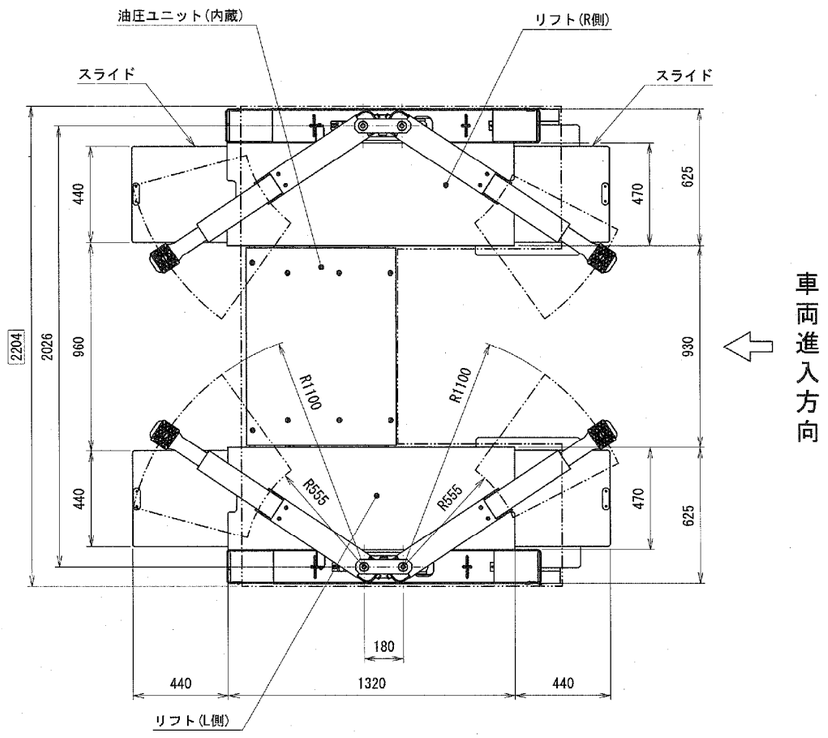

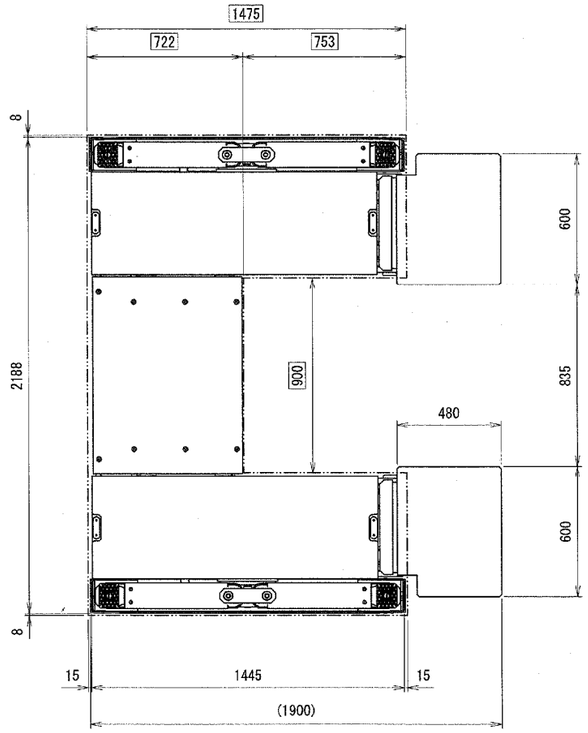

仕　様	
型　式	BSC32KUV
能　力	3200kg
揚　程	1800mm
上昇時間 (3200kg 負荷時)	約43秒　(60Hz) 約52秒　(50Hz)
下降時間 (3200kg 負荷時)	約40秒
自　重(リフト)	1350kg
車両重量 (含衝撃荷重)	3840kg
総 重 量	5190kg
電　源	3相200V
モ ー タ	2.2kW 4P・5分定格
駆動方法	電動油圧式
操作方法	押釦スイッチ
操作電圧	DC24V
オ イ ル	ISO規格 VG32
総 油 量	13L
エ ア 圧	0.7MPa

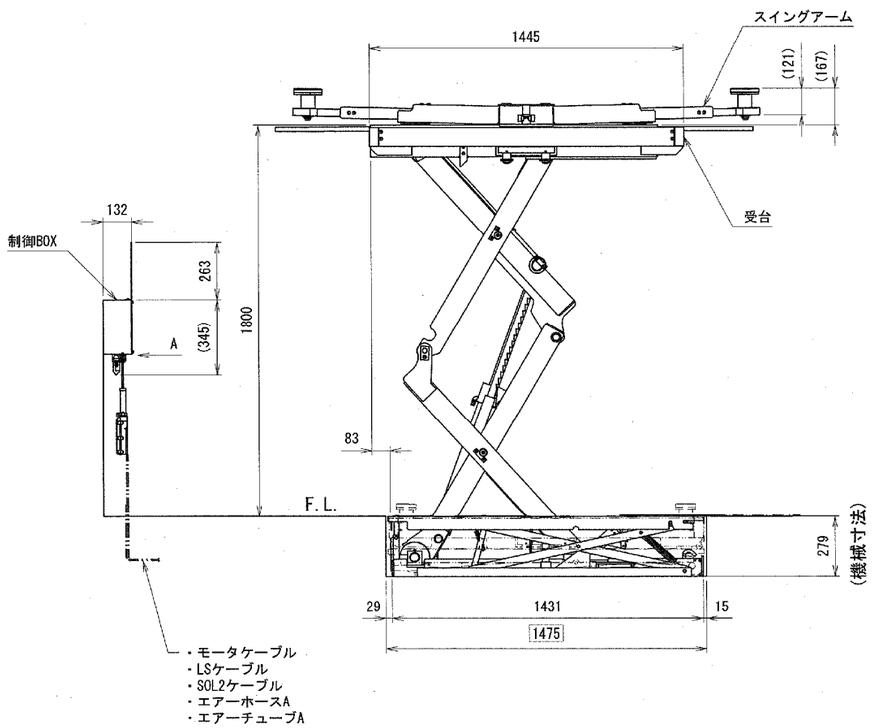

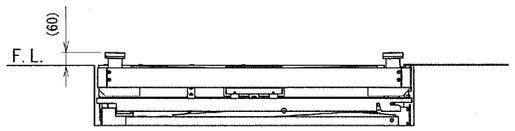

下限状態説明図

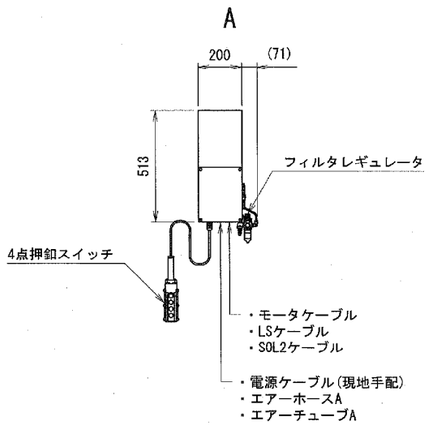

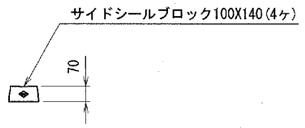

注;□の寸法はピット寸法です。

出図
'26.04.10
技術部

訂正記号	年月日	記　事	担当	承認

承認	技術部 26.3.19 工藤	株式会社スギヤス	
検図	技術部 26.3.19 廣田	品名 BSC32KUV仕様図	
		図番 BSC32KUV	021000-14
検図	技術 26.3.04 武村	区分 1 2 3 4 5 6 7 8 9	日付 2026/02/13
		開発担当者 淵田　製図 榊原光	尺度 FREE　A2