Bishamon

ファンタス・トータスⅢ

2010年12月発売開始

BSC32KUV　ﾌｧﾝﾀｽ【ﾕﾆｯﾄ内蔵・ｱｰﾑ付】

BSC32KV　ﾌｧﾝﾀｽ【ﾕﾆｯﾄ別置・ｱｰﾑ付】

BSC32KU　ﾄｰﾀｽⅢ【ﾕﾆｯﾄ内蔵】

BSC32K　ﾄｰﾀｽⅢ【ﾕﾆｯﾄ別置】

BSC32KUVL　ﾌｧﾝﾀｽ【ﾕﾆｯﾄ内蔵・ｱｰﾑﾌﾗｯﾄﾀｲﾌﾟ】 *2018年6月発売開始*

BSC32KVL　ﾌｧﾝﾀｽ【ﾕﾆｯﾄ別置・ｱｰﾑﾌﾗｯﾄﾀｲﾌﾟ】 *2018年6月発売開始*

部品表

初版発行年月	2011年7月
改訂版発行年月	2024年5月
改訂版発行年月	2024年7月
改訂版発行年月	2024年8月
改訂版発行年月	2024年10月
改訂版発行年月	2024年11月
改訂版発行年月	2025年4月
改訂版発行年月	2025年5月
改訂版発行年月	2025年8月
改訂版発行年月	2026年1月
改訂版発行年月	2026年3月
改訂版発行年月	2026年4月
改訂版発行年月	2026年6月
改訂版発行年月	2026年7月
改訂版発行年月	**2026年9月**

2016年8月

改訂年月変更 2016年8月～2016年8月

号数 ページ	変更		変更時期 表記変更
2	分類変更		～ケーキ変更:11(追加)
3	追加	11	11531980	形ピエ7 面集	追加
5	変更	B592-1	00465380	ミストD AS	変更追加
	変更	B593-2	00465381	ミストD AS	追加
	変更	B511-1	00465100	板敷炭法ハーAS	変更追加
	変更	B511-2	00465101	板敷炭法ハ-AS	変更追加
	変更	64-1	00465400	ミストD ヘア	変更追加
	追加	64-2	00465401	ミストD ヘア	追加
	変更	72-1	9091125O	杉敷ミストA	変更追加
	変更	72-2	00921050	杉敷ミストA	追加
	変更	73-1	00930012	ハ王線金	変更追加
	変更	73-2	00930013	ハ王線金	追加
	変更	74-1	11532200	板敷炭法ハ-	変更追加
	追加	74-2	11532201	板敷炭法ハ-	追加
8-10	分類変更		85D(変更前:43 ～)追加
9	変更	B530-1	00465140	ミストFレーHAS(色補足)	構成部品表記変更:樹脂変更
	変更	B530-2	00465141	ミストFレーHAS(色補足)	構成部品追加
	追加	43	11532400	ミニフレーロ(色補足)	追加
	変更	169	11531980	ミストFシートA	変更時期追加:形量販変更
	変更	171	00930658	東金線ストハ小ネジ	変更時期追加:形量販変更
	変更	172	11531982	ハ線	変更時期追加:形量販変更
	変更	183	9093050B	ハ王線金	変更時期追加:形量販変更
11	変更	188-2	00465221	ワクアームF(色補足)	追加
	変更	190-1	変注不可	ミストFレーHアF(色補足)	履歴追加:変注不可に変更
	追加	190-2	11532941	ミストFレーF(色補足)	追加
	変更	191-1	11532942	ミストFフレーF(色補足)	追加
	変更	191-2	00465212	台角ボトタ王AS	追加
	追加	208	11534180	ロ-ト	追加
12	分類変更		R541集此に移3変更
	変更	B544-1	00467140	ミストFAS(色補足)	構成部品表記変更
	変更	B544-2	00467141	ミストFAS(色補足)	構成部品表記変更
	変更	B549-1	00467200	解機ミストFA(色補足)	構成部品表記変更
	変更	B549-2	00467201	解機ミストFA(色補足)	構成部品表記変更
	変更	B541-1	00467020	ミストD ハ-LAS(色補足)	追加
	追加	B541-2	00467021	ミストD ハ-LAS(色補足)	追加
	変更	B542-1	00467340	ミストD ハ-RAS(色補足)	変更:変更時期追加
	追加	B542-2	00467341	ミストD ハ-RAS(色補足)	追加
	変更	B543	00467040	ドアシフAS	変更時期変更
	変更	221-1	11534000	ミストD ハ-上	変更追加
	追加	221-2	11534001	ミストD ハ-上	追加
	変更	228	11534060	梅雨ビ王ム線	変更時期追加:形量販変更
	追加	229	変注不可	ミストD ハ-ワンアフ	変注不可に変更
	追加	230	変注不可	ミストD ハ-ス	変注不可に変更
	変更	230	変注不可	足線金	変注不可に変更
	追加	233	変注不可	梅ハ王	品名変更:追加
	変更	234	変注不可	ハ王ハ-ヘア	変注不可に変更
	変更	236-1	変注不可	ミストD ハ-下F	履歴追加:変注不可に変更
	追加	236-2	11536160	ミストD ハ-下F	追加
	変更	242-1	00467180	ミストD ハ-下レ-ア	履歴追加
	追加	242-2	00467181	ミストD ハ-下レ-ア	追加
	変更	243-1	11534660	ミストD ハ-ネジ	追加
	追加	243-2	11534661	ミストD ハ-ネジ	追加
	変更	245	9093030D	杉敷ミストF ｽ	形量販変更
	変更	246	9093010B	杉敷ミストA	形量販変更
	変更	247-1	00467380	ミストD ハ-下F	追加
	追加	247-2	00467381	ミストD ハ-下F	追加
	変更	250	00467600	ドアシフ-F	変更時期変更
	変更	253	11534640	ミストD ハ-ヘアストン	変更時期変更
	変更	254	11534660	ミストD ハ-ヘアフ	変更時期変更
	変更	256	9093010A	杉ボックスフック	変更時期変更
	変更	257	9093010B	杉敷ミストA	変更時期変更
	変更	258	9093010A	杉敷ミストA ｽ	変更時期変更
	変更	261	9093010B	杉敷ミストA	変更時期変更
17	変更	322-1	9093050B	東金線ストハ小ネジ	追加
	変更	322	9093050B	東金線ストハ小ネジ	図面変更:変更時期追加
21	追加	517-1	11534220	回路ット	追加
	変更	517-2	11537260	回路ット	追加
22	変更	540-1	9093050B	東金線ストハ小ネジ	履歴追加:変注不可に変更
	変更	540-2	9093050A	東金線ストハ小ネジ	追加
23	変更	574	00917015	ハ-ヘアエ	部品コード:機構変更 機構追加
	変更	575	00921186	ゼンリ大ハ-ヘア	機構変更
26	分類変更		(1401001～)変更前品追加
27	変更	B568-1	00469990	ローン取付部AS	変更時期変更
	追加	B568-2	00469991	ローン取付部AS	追加
	変更	B561-1	00468880	解機ミストFLAS	履歴追加:構成部品追加
	追加	B561-2	00468881	解機ミストFLAS	追加
	変更	B566-1	00468900	取付部AS	変更追加
	追加	B566-2	00468901	取付部AS	追加
	変更	432-1	変注不可	ゼンリ大ハ-ヘアF	履歴追加:変注不可に変更
	追加	432-2	00921420	ゼンリ大ハ-ヘアF	追加
	変更	448-1	51307022	解機ミストFS	変更追加
	追加	448-2	51307023	解機ミストFS	追加
	変更	468	11534280	SOLトークボタン	変更追加
	変更	469	11534300	SOLトークボタン	変更追加
	変更	608	11534140	下台解機ケース	変更時期変更
29	変更	601-1	11537060	SOLトーク下台AS	構成部品表記変更:樹脂変更
	追加	601	変注不可	解機ミストFS	追加
	変更	601-2	変注不可	解機ミストFS	履歴追加:変注不可に変更
	変更	604-1	変注不可	解機ミストFD	追加
	変更	604-2	00921340	解機ミストFD	追加
	変更	609	11537060	SOLトークボタン	機構追加
	変更	609	11537060	SOLスイッチボタン	機構追加
	変更	618	11538140	ドア台解機ケ	変更時期変更
	変更	620	11538140	ドア台解機ケ-ム	変更時期変更
30	分類変更		(1401001～)変更前追加
31	変更	B580-1	00469990	ローン取付部AS	履歴追加
	追加	B580-2	00469991	ローン取付部AS	追加
	変更	B568-1	00469700	解機ミストFLAS	履歴追加
	追加	B568-2	00469701	解機ミストFLAS	追加
	変更	448-1	51307022	解機ミストFS	履歴追加
	追加	448-2	51307023	解機ミストFS	追加
	変更	575	00917015	ハ-ヘアエ	機構変更
	変更	575-1	変注不可	ゼンリ大ハ-ヘアF	履歴追加:変注不可に変更
	変更	615	00921186	ゼンリ大ハ-ヘアF	追加
33	変更	601-1	変注不可	解機ミストFS	履歴追加:変注不可に変更
	変更	601-2	11537060	解機ミストFS	追加
	変更	604-1	変注不可	解機ミストFD	履歴追加:変注不可に変更
	追加	604-2	00921349	解機ミストFD	追加
34	分類変更		(1401201～)追加
35	変更	B5102-1	00467200	ドアシフ-ヘアAS	変更時期変更
	追加	B5102-2	00467201	ドアシフ-ヘアAS	追加
	変更	714-1	9070851B	東金ボタン用ﾌﾞﾖ	変更追加
	追加	714-2	00467761	ﾖ-ﾔ-ﾔ-ﾔ-ア	追加
	変更	B5102-3	00467361	足線AS	構成部品表記
	変更	WN230	11534000	ミニ小ボタ	追加
	追加	750	11534120	ミニ小ボタ小ボ	追加
	追加	751	00922330	ﾔﾔ-ﾔ-ﾔ-ﾔ-ﾔ	追加
	追加	753	9093010B	足線金	追加
	追加	753	11534120	ミニ小ボタ	追加
	追加	754	9070851B	東金線ストハ小ネジ	追加
	追加	755	9093050B	ハ王線金	追加
	追加	756	9093050B	ハ王線金	追加
	追加	757	9093010B	台角ﾔﾔ	追加
	追加	758	11534081	ミニ小台カ-ヘア	追加
37	変更	353	変注不可	ｴｱｸｯｼｮﾝｹｰｽ	機構変更
38	変更	541	変注不可	ミニコ-ナ上板	変注不可に変更
39	変更	B5451-2	00467041	ハ小ﾄﾚ-ハ小AS	部品コード変更
	追加	B540-2	00467040	ハ小ﾄﾚ-ハ小AS	追加
2017年8月			
11	変更	B540-1	00467040	ハ小ﾄﾚ-ハ小AS	変更時期変更
	追加	B540-2	00467041	ハ小ﾄﾚ-ハ小AS	部品コード変更
2017年12月			
8	分類変更		141追加
9	変更	B520	00465780	ハンドオ AS	構成部品追加
	変更	B523	00465985	ハンドオ AS	構成部品追加
	変更	B523	00467880	ハンドオ小ネジAS	構成部品追加
	追加	141	9093010D	ﾊﾝｼﾞｮ	追加
2019年3月			
17	変更	343	11535780	ﾋﾟｱｰ-SA	機構変更
18	変更	344	11540600	ﾋﾟｱｰ-SA	機構変更
22	変更	NS517	79038670	ﾔﾔ-ﾔ-ﾔ-ﾔ-AS	部品コード:機構部品:機構変更
23	変更	B537	00465930	ﾔﾔﾔﾔﾔﾔﾔﾔ	機構変更
25	変更	529	00921180	ﾔﾔﾔﾔﾔﾔﾔﾔ	機構変更
27	変更	480-1	変注不可	ﾔﾔ-ﾔ-ﾔ	機構変更
2018年1月			
17	変更	320	9070505B	東金線ストハ小ネジ	赤字修正
27	変更	441	79038000	ﾔﾔﾔﾔ-ﾔ-ﾔ-ﾔ-ﾔ	部品コード変更
	変更	B553	00465940	ゼンリ大金具AAS	変更追加
	変更	B554	00465940	ゼンリ大金具AAS	変更追加
	変更	B559	00467661	ﾔﾔﾔﾔﾔﾔﾔﾔ-LAS	変更追加
	変更	B516	00467561	ﾔﾔﾔﾔﾔﾔﾔﾔ-RAS	変更追加
5	変更	B512-2	00466000	ﾔﾔﾔﾔ-ﾔ-ﾔ-AS	追加
	変更	42	11535480	ﾔﾔﾔﾔ	変更追加:形量販変更
	変更	69-1	00467661	ﾔﾔﾔﾔﾔﾔﾔﾔ-ﾔ-ﾔ-ﾔ-ﾔ	追加
	追加	69-2	00467662	ﾔﾔﾔﾔﾔﾔﾔﾔ-ﾔ-ﾔ-ﾔ-ﾔ	追加
	変更	70-2	00467661	ﾔﾔﾔﾔﾔﾔﾔﾔ-ﾔ-ﾔ-ﾔ-ﾔ	追加
	追加	70-2	00467662	ﾔﾔﾔﾔﾔﾔﾔﾔ-ﾔ-ﾔ-ﾔ-ﾔ	追加
	変更	78	11534230	ﾔﾔﾔﾔﾔﾔ-ﾔﾔﾔﾔ-ﾔ	変更追加
9	分類変更		142追加
10	追加	142	8092704I	ﾔﾔﾔﾔﾔﾔ	追加
8-10	分類変更		B533-1:33-2 203～206追加
9	変更	B531-2	00466181	ﾔ-ﾔ-ﾔ-AS(色補足)	履歴追加
	追加	B531-2	00466182	ﾔ-ﾔ-ﾔ-AS(色補足)	追加
	変更	B528	00465110	ﾔ-ﾔ-AS	追加
	変更	B532-2	00466201	ﾔﾔﾔ-ﾔ-AS(色補足)	変更追加
	変更	B533-3	00466202	ﾔﾔ-ﾔ-ﾔ-AS(色補足)	変更追加
	追加	B533-1	00466200	安全ﾔ-ﾔ-ﾔ-AS(色補足)	追加
	追加	B533-2	00466201	安全ﾔ-ﾔ-ﾔ-AS(色補足)	追加
	追加	B533-3	00466130	安全ﾔ-ﾔ-ﾔ-ﾔ-AAS	追加
	変更	B534-2	00466240	ﾔ-ﾔ-ﾔ-AS(色補足)	追加
	追加	B529	00465140	ﾔ-ﾔ-LBAS	追加
	変更	B539-2	00466321	ﾔﾔﾔ-ﾔ-AAS	変更追加
	追加	B539-3	00466150	安全ﾔ-ﾔ-AAS	追加
	変更	B534-1	00466240	ﾔ-ﾔ-ﾔ-ﾔﾔﾔﾔAS	変更追加
	変更	157-1	11538600	ﾔ-ﾔ-ﾔ-ﾔ	変更追加
	追加	157-2	11538601	ﾔ-ﾔ-ﾔ-ﾔ	追加
	変更	158-1	00466240	ﾔﾔﾔ-ﾔ-ﾔ-ﾔ	変更追加
	変更	159-1	00175400	ﾔﾔﾔ-ﾔ-ﾔ-ﾔ-ﾔ-ﾔ	変更追加
	追加	159-2	00175401	ﾔﾔﾔ-ﾔ-ﾔ-ﾔ-ﾔ-ﾔ	追加
	変更	174-1	11533580	ﾔ-ﾔ-ﾔ-ﾔ	変更追加
	変更	174-2	11533582	ﾔ-ﾔ-ﾔ-ﾔ	変更追加
	追加	179-2	00466381	安全ﾔ-ﾔ-ﾔ(色補足)	追加
	変更	179-1	00466380	安全ﾔ-ﾔ-ﾔ(色補足)	変更追加
	追加	181-2	00466222	ﾔﾔﾔ-ﾔ-ﾔ(色補足)	追加
	変更	184-1	11533980	ﾔﾔﾔﾔ(色補足)	変更追加
	追加	184-2	11533981	ﾔﾔﾔﾔ(色補足)	追加
	変更	185-1	11590280	ﾔﾔﾔﾔ-ﾔ	変更追加
	変更	185-2	11533990	ﾔﾔﾔﾔ-ﾔ	追加
	変更	188-2	00466221	ﾔﾔﾔ-ﾔ-ﾔ(色補足)	変更追加
	変更	190-5	11533942	ﾔﾔﾔﾔ-ﾔ(色補足)	変更追加
	追加	190-4	11533943	ﾔﾔﾔﾔ-ﾔ(色補足)	追加
	追加	203	00466130	安全ﾔ-ﾔ-ﾔ-ﾔ-ﾔ	追加
	追加	204	00466180	安全ﾔ-ﾔ-ﾔ-ﾔ	追加
	変更	205-1	00466400	横長特殊ﾔﾔﾔﾔﾔ-ﾔ	追加
	変更	B549-2	00467201	解機ミストFA(色補足)	変更追加
	変更	B549-1	00467200	解機ミストFA(色補足)	追加
	変更	B547-2	00467281	ﾔﾔﾔﾔAS	変更追加
	変更	B547-1	00467280	ﾔﾔﾔﾔAS	追加
	変更	B541-2	00467021	ﾔ-ﾔ-ﾔ-LASﾔ	変更追加
	変更	B541-1	00467020	ﾔ-ﾔ-ﾔ-LASﾔ	追加
	変更	B542-2	00467341	ﾔ-ﾔ-ﾔ-RASﾔ	変更追加
	変更	B542-1	00467340	ﾔ-ﾔ-ﾔ-RASﾔ	追加
	変更	221-1	変注不可	ﾔ-ﾔ-ﾔ-上	変更追加
	追加	221-2	変注不可	ﾔ-ﾔ-ﾔ-上	追加
	変更	229-2	00467042	ﾔ-ﾔ-ﾔ-ワンアフ	追加
	変更	229	11540240	ﾔﾔﾔ-ﾔ-ﾔ	変注不可に変更
	変更	235-2	00467181	ﾔﾔﾔｽﾔ-ﾔ	変更追加
	追加	235-1	00467182	ﾔﾔﾔｽﾔ-ﾔ	追加
	変更	239-2	変注不可	解機ﾔﾔﾔ-ﾔ	追加
	追加	239-1	変注不可	解機ﾔﾔﾔ-ﾔ	追加
	変更	242-2	00467181	ﾔ-ﾔ-ﾔ-下レ-ア	変更追加
	追加	242-1	00467180	ﾔ-ﾔ-ﾔ-下レ-ア	追加
	変更	247-2	00467381	ﾔ-ﾔ-ﾔ-下F-ア	変更追加
	追加	247-1	変注不可	ﾔ-ﾔ-ﾔ-下F-ア	追加
	変更	B542-2	00467242	ﾔﾔﾔﾔAS	変更追加
	変更	B542-1	00467240	ﾔﾔﾔﾔAS	追加
	変更	263-1	11533530	ﾔ-ﾔ-ﾔ-ﾔ	変更追加
	変更	263-2	11533531	ﾔ-ﾔ-ﾔ-ﾔ	追加
	変更	260-1	00920930	梅雨ﾔﾔﾔ-ﾔ	追加
	追加	260-2	00920930	梅雨ﾔﾔﾔ-ﾔ	追加
	変更	269-1	11537530	ﾔﾔﾔ-ﾔ-表面	変更追加
	追加	269-2	11537532	ゾンダ-表面	追加
	追加	B514	00467970	ﾔ-ﾔ-ﾔ-上AS	追加
	追加	221-3	変注不可	ﾔ-ﾔ-ﾔ-上	追加
	追加	221-4	変注不可	ﾔ-ﾔ-ﾔ-上	追加
	追加	280	11532800	ﾔ-ﾔ-ﾔ-ﾔ-ﾔ-ﾔ付属	追加
	追加	283	00921799	天蓋保護	追加
	追加	284	9093271Z	形ﾔﾔﾔﾔ	追加
23	変更	371	79023600	ﾔﾔﾔﾔ-ﾔ-ﾔ-ﾔ	部品コード:機構変更
	変更	441	79023600	ﾔﾔﾔﾔ-ﾔ-ﾔ	部品コード:機構変更
27	変更	457-1	8092120B	梅手線	追加
	追加	457-2	8092120B	梅手線	追加
29	変更	498	80921691	ﾔﾔﾔﾔﾔﾔ	変更追加
	追加	499	80921691	ﾔﾔﾔﾔﾔﾔ	変更追加
23	変更	457-1	8092120B	梅手線	追加
	追加	457-2	8092120B	梅手線	追加
31	変更	441	79023600	ﾔﾔﾔﾔ-ﾔ-ﾔ-ﾔ	部品コード:機構変更
	変更	498	80921691	ﾔﾔﾔﾔﾔﾔ	変更追加
	変更	499	80921691	ﾔﾔﾔﾔﾔﾔ	変更追加
35	変更	B5103-3	変注不可	樹脂AS	変更追加
	変更	B5103-2	変注不可	樹脂AS	変更追加
	変更	B5104-1	変注不可	樹脂ﾔ-ﾔ-ﾔ-AS	変更追加
	変更	B5104-2	変注不可	樹脂ﾔ-ﾔ-ﾔ-AS	変更追加
	変更	B5104-3	変注不可	樹脂ﾔ-ﾔ-ﾔ-AS	変更追加
	変更	B5104-4	変注不可	樹脂ﾔ-ﾔ-ﾔ-AS	変更追加
	変更	B10-2	00916010	ﾔ-ﾔ-ﾔ-ﾔ	変更追加
	変更	B10-1	00916010	ﾔ-ﾔ-ﾔ-ﾔ	追加
	変更	729-2	11538380	ゾンﾔﾔﾔ-ﾔ	変更追加
	追加	729-1	11538381	ゾンﾔﾔﾔ-ﾔ	追加
2019年5月			ハッカ-/-/-/

目　次

全体外観 ･･ 4～5

ﾌﾚｰﾑ･ﾘﾝｸ関係 ･･ 6～7
BSC32KUV/KV/KU/K/KUVL/KVL

降下止メ関係 ･･ 8～9
BSC32KUV/KV/KU/K/KUVL/KVL

受台関係 ･･ 10～13
BSC32KUV/KV/KU/K/KUVL/KVL

ﾋﾟｯﾄｶﾊﾞｰ関係 ･･ 14～17
BSC32KUV/KV/KUVL/KVL

ｱｰﾑ昇降用ｴｱｼﾘﾝﾀﾞｰ関係 ･･････････････････････････････････ 18～19
BSC32KUV/KV/KUVL/KVL

内蔵式油圧ﾕﾆｯﾄ関係 ･･････････････････････････････････････ 20～21
BSC32KUV/KU/KUVL

ｻﾌﾞﾌﾟﾚｰﾄAS･爪外ｼｼﾘﾝﾀﾞｰAS ･･････････････････････････････ 22～23
BSC32KUV/KV/KU/K/KUVL/KVL

別置式油圧ﾕﾆｯﾄ配管関係 ･･････････････････････････････････ 24～25
BSC32KV/K/KVL

別置式油圧ﾕﾆｯﾄ関係 ･･････････････････････････････････････ 26～29
BSC32KV/K/KVL

制御ﾎﾞｯｸｽ関係 ･･ 30～31
BSC32KUV/KUVL

制御ﾎﾞｯｸｽ関係 ･･ 32～33
BSC32KV/KVL

制御ﾎﾞｯｸｽ関係 ･･ 34～35
BSC32KU

制御ﾎﾞｯｸｽ関係 ･･ 36～37
BSC32K

ｵﾌﾟｼｮﾝ関係 ･･ 38～39
BSC32KUV/KV/KU/K/KUVL/KVL

ｵﾌﾟｼｮﾝ関係(LAM代替) ･･････････････････････････････････････ 40～41
BSC32KUV/KUVL

ｵﾌﾟｼｮﾝ関係(ﾄｰﾀｽ代替C･D･F･H･I･KｾｯﾄAS)･･････････････････ 42～43
BSC32KU

ｵﾌﾟｼｮﾝ関係(ﾄｰﾀｽ代替C･D･F･H･I･KｾｯﾄAS)･･････････････････ 44～45
BSC32K

ｵﾌﾟｼｮﾝ関係(収納AS) ･･････････････････････････････････････ 46～47
BSC32KU/K

ｺｰｼｮﾝｼｰﾙ一覧 ･･ 48
BSC32KUV/KV/KU/K/KUVL/KVL

全体外観

BSC32KUV

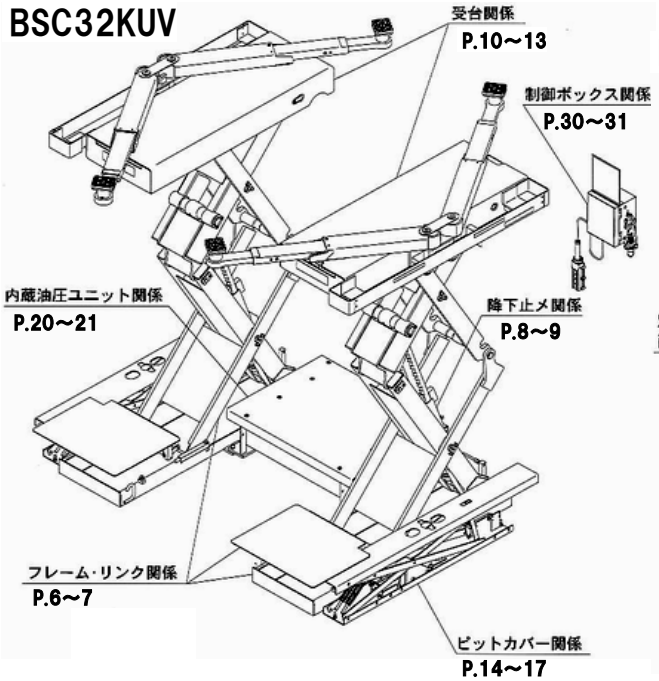

BSC32KV

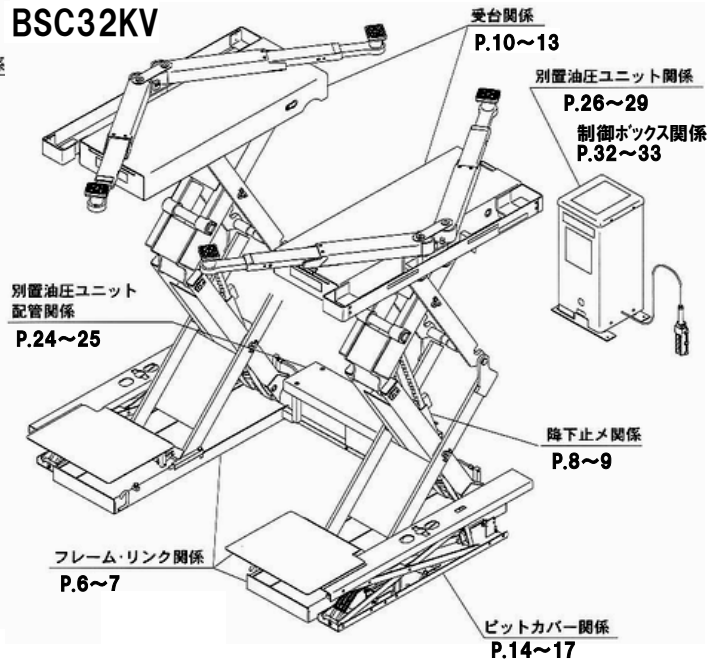

BSC32KU

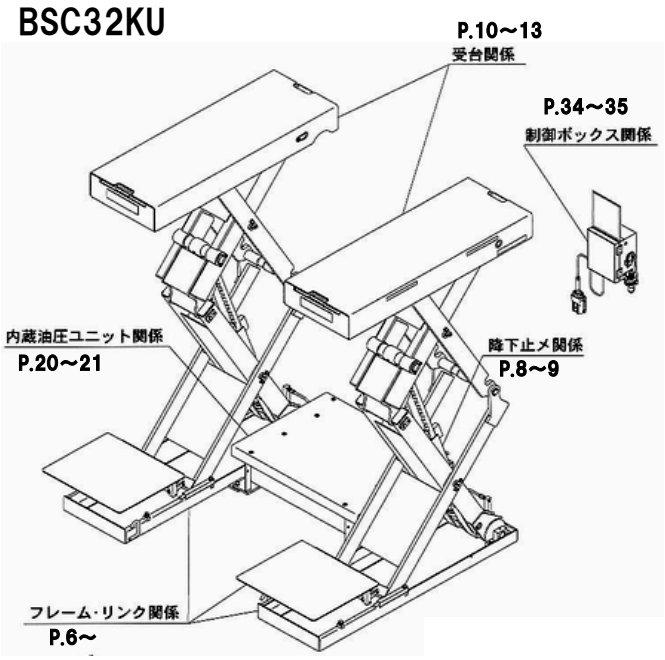

BSC32K

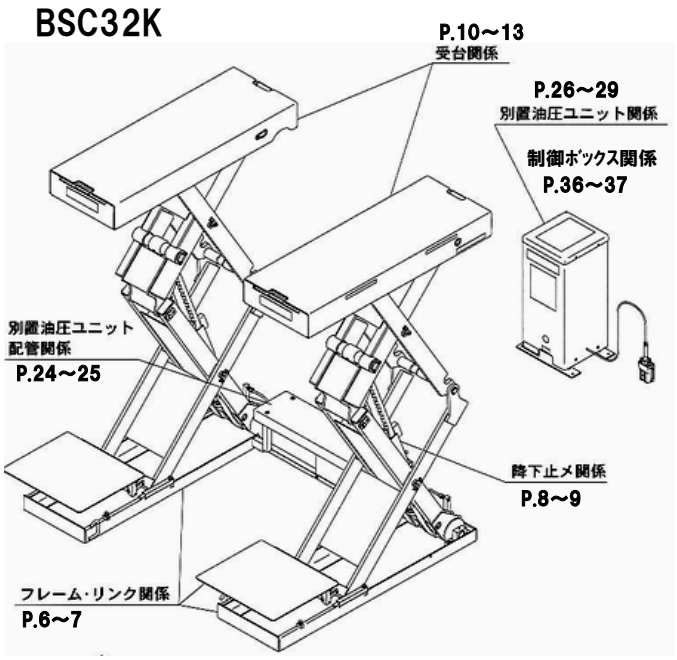

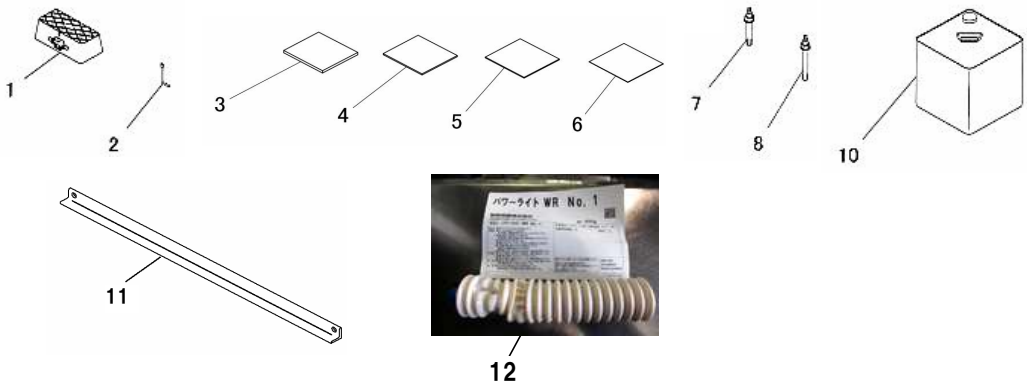

BSC32KUV/KV/KU/K/KUVL/KVL

図番	部品ｺｰﾄﾞ	品名	規格	変更時期・備考	単価（税別）				製品使用数（参考）
1-1	51313020	ｻｲﾄﾞｼｰﾙﾌﾞﾛｯｸ	100x200x70	(～12/03)					4
1-2	11524960	ｻｲﾄﾞｼｰﾙﾌﾞﾛｯｸ	100x140x70	(1204001～)					4
2	11500060	ﾛﾜｰﾘﾝｸﾞﾊﾞﾙﾌﾞﾌｯｸ							1
3	11350070	芯出ｽﾍﾟｰｻ6	t6X90X100	″ｼﾑ板″					15
4	11350080	芯出ｽﾍﾟｰｻ3	t3X90X100	″ｼﾑ板″					15
5	11350090	芯出ｽﾍﾟｰｻ1.6	t1.6X90X100	″ｼﾑ板″					15
6	11350100	芯出ｽﾍﾟｰｻ0.8	t0.8X90X100	″ｼﾑ板″					15
7	91011612	ｵｰﾙｱﾝｶｰ	AAC-1612						4
8	91011616	ｵｰﾙｱﾝｶｰ	AAC-1615						2
10	50564851	ﾋﾞｼｬﾓﾝｵｲﾙ	13L						1
11	11531980	吊り上ｹﾞ金具		(1206001～)					1
12	39000576	ﾊﾟﾜｰﾗｲﾄｸﾞﾘｽWRNo.1	400g	ﾍﾞｰｽ摺動面用ｸﾞﾘｽ					1

フレーム・リンク関係

BSC32KUV/KV/KU/K/KUVL/KVL

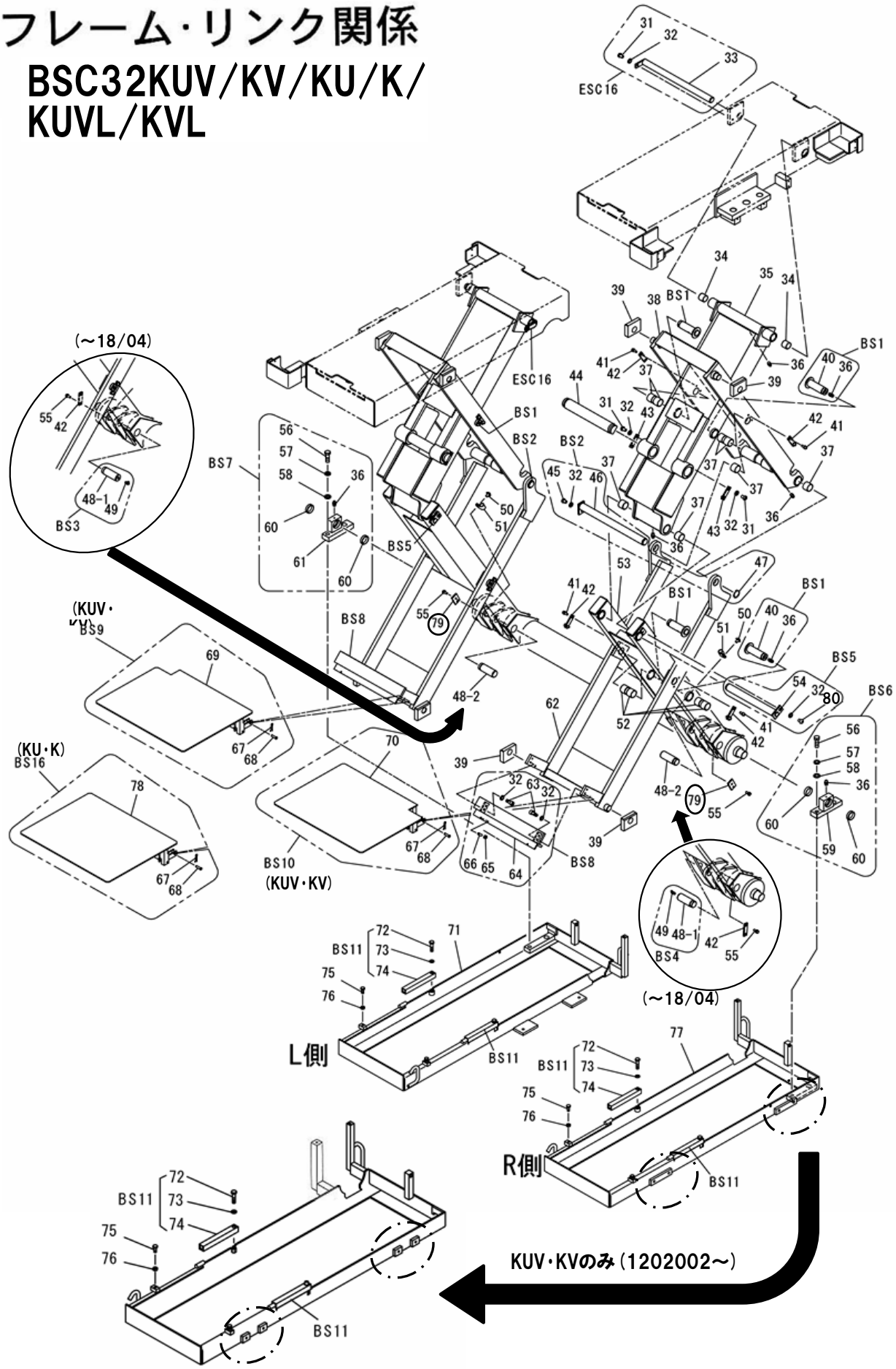

BSC32KUV/KV/KU/K/KUVL/KVL

図番	部品ｺｰﾄﾞ	品名	規格	変更時期・備考	単価(税別)				製品使用数（参考）	
									KUV/KV	KU/K
BS1	00465560	ｾﾝﾀｰ軸BAS	(36･40)						8	
BS2	00465600	ﾘﾝｸ支点軸CAS	(32･45～47)						2	
BS3	00465680	ｼﾘﾝﾀﾞ支点軸BAS	(48･49)	(～18/04、 以降48-2で交換の事)					1	
BS4	00465540	ｼﾘﾝﾀﾞ支点軸AAS	(48･49)	(～18/04、 以降48-2で交換の事)					1	
BS5	00465640	ﾘﾝｸ支点軸DAS	(32･54･80)	【色確認】					2	
BS6	00465500	軸受RAS	(36･56～60)	【色確認】					1	
BS7	00465700	軸受LAS	(36･56～58･60･61)	【色確認】					1	
BS8-1	00465380	SｽﾗｲﾄﾞAS	(32･63～66)	【色確認】 (～14/01)					2	
BS8-2	00465381	SｽﾗｲﾄﾞAS	(32･63～66)	【色確認】 (1402001～18/04)					2	
BS8-3	00465382	SｽﾗｲﾄﾞAS	(32･63～66)	【色確認】 (1805001～)					2	
BS9-1	00467661	ｽﾗｲﾄﾞﾘﾝｸﾌﾟﾚｰﾄLAS	(67～69)	【色確認】 (～1805001)					1	
BS9-2	70467660	ｽﾗｲﾄﾞﾘﾝｸﾌﾟﾚｰﾄLAS	(67～69)	【色確認】 (1805002～)					1	
BS10-1	00467581	ｽﾗｲﾄﾞﾘﾝｸﾌﾟﾚｰﾄRAS	(67･68･70)	【色確認】 (～1805001)					1	
BS10-2	70467580	ｽﾗｲﾄﾞﾘﾝｸﾌﾟﾚｰﾄRAS	(67･68･70)	【色確認】 (1805002～)					1	
BS11-1	00465100	反転防止ﾊﾞｰAS	(72～74)	【色確認】 (～14/01)					4	
BS11-2	00465101	反転防止ﾊﾞｰAS	(72～74)	【色確認】 (1402001～)					4	
BS16	70469760	ｽﾗｲﾄﾞﾘﾝｸﾌﾟﾚｰﾄAS	(67･68･78)	【色確認】						2
ESC16	00432520	FﾄｯﾌﾟﾋﾟﾝAS	(31～33)	【色確認】					2	
31	91040812	6角穴付丸ﾎﾞﾙﾄ	HSR0812						10	
32	90930508	ﾊﾞﾈ座金	SW08SE						22	
33	00432540	Fﾄｯﾌﾟﾋﾟﾝﾍﾟｱ		【色確認】					2	
34	81703030	ﾄﾞﾗｲﾒｯﾄﾌﾞｯｼｭ	70B-3030						4	
36	80827006	ｸﾞﾘｽﾆｯﾌﾟﾙ	GNAM6X0.75						16	
37	81735393	ﾄﾞﾗｲﾒｯﾄﾌﾞｯｼｭ	70B-3530						16	
39	11525420	ｼｭｰ							8	
40	00465580	ｾﾝﾀｰ軸Bﾍﾟｱ							8	
41	90760820	座金付6角穴付ﾎﾞﾙﾄ	HSBS0820						16	
42	11525460	ｷｰﾌﾟﾚｰﾄ	【色確認】	1805002～数変更					10→8	
43	11532320	ｷｰﾌﾟﾚｰﾄC		【色確認】					4	
44	11532300	ﾋﾟｽﾄﾝﾍｯﾄﾞﾋﾟﾝ							2	
45	91041820	6角穴付丸ﾎﾞﾙﾄ	HSR0820	2202074まで図番80使用 互換性有こちらに交換の事					2	
46	00465620	ﾘﾝｸ支点軸Cﾍﾟｱ		【色確認】					2	
47	80845022	軸用C型止ﾒ輪	RRO35						2	
48-1	11533240	ｼﾘﾝﾀﾞ支点軸		(～18/04)					2	
48-2	11533241	ｼﾘﾝﾀﾞ支点軸		(1805001～)					2	
49	80827041	ｸﾞﾘｽﾆｯﾌﾟﾙ	GNC1/8						2	
50	90750508	座金組込ﾅﾍﾞ小ﾈｼﾞ	MSRP0508SE						2	
51	80825555	ﾅｲﾛﾝｸﾗﾝﾌﾟ	3325						2	
52	81773530	ﾄﾞﾗｲﾒｯﾄLFﾌﾞｯｼｭ	LFB-3530						8	
54	00465660	ﾘﾝｸ支点軸Dﾍﾟｱ		【色確認】					2	
55	90890820	座金付6角ﾎﾞﾙﾄ	HBS0820SE						4	
56	90911650	6角ﾎﾞﾙﾄ	HB1650SE						2	
57	90930516	ﾊﾞﾈ座金	SW16SE						2	
58	90930716	平座金	PW16SE						2	
59	00465520	軸受Rﾍﾟｱ		【色確認】					1	
60	81774012	ﾄﾞﾗｲﾒｯﾄLFﾌﾞｯｼｭ	LFB-4012						4	
61	00465720	軸受Lﾍﾟｱ		【色確認】					1	
63	90920820	6角穴付ﾎﾞﾙﾄ	HSB0820						8	
64-1	受注不可	Sｽﾗｲﾄﾞﾍﾟｱ	【色確認】	(～14/01) BS8-1で交換の事	受注不可				2	
64-2	受注不可	Sｽﾗｲﾄﾞﾍﾟｱ	【色確認】	(1402001～18/04) BS8-2で交換の事	受注不可				2	
64-3	受注不可	Sｽﾗｲﾄﾞﾍﾟｱ	【色確認】	(1805001～) BS8-3で交換の事	受注不可				2	
65	90930306	6角ﾅｯﾄ	HN06(3)SE						4	
66	90960620	6角穴付止ﾒﾈｼﾞ	HSS0620ｸﾎﾞﾐ						4	
67	90654168	ｽﾅｯﾌﾟﾋﾟﾝ	ﾖﾋﾞ8						4	
68	11317380	ｸﾗﾝｸﾋﾟﾝ							4	
69-1	00467681	ｽﾗｲﾄﾞﾘﾝｸﾌﾟﾚｰﾄLﾍﾟｱ	【色確認】	(～1805001)					1	
69-2	00467682	ｽﾗｲﾄﾞﾘﾝｸﾌﾟﾚｰﾄLﾍﾟｱ	【色確認】	(1805002～)					1	
70-1	00467601	ｽﾗｲﾄﾞﾘﾝｸﾌﾟﾚｰﾄRﾍﾟｱ	【色確認】	(～1805001)					1	
70-2	00467602	ｽﾗｲﾄﾞﾘﾝｸﾌﾟﾚｰﾄRﾍﾟｱ	【色確認】	(1805002～)					1	
72-1	90911250	6角ﾎﾞﾙﾄ	HB1250SE	(～14/01)					4	
72-2	90921050	6角穴付ﾎﾞﾙﾄ	HSB1050	(1402001～)					4	
73-1	90930512	ﾊﾞﾈ座金	SW12SE	(～14/01)					4	
73-2	90930510	ﾊﾞﾈ座金	SW10SE	(1402001～)					4	
74-1	11532280	反転防止ﾊﾞｰ	【色確認】	(～14/01)					4	
74-2	11532281	反転防止ﾊﾞｰ	【色確認】	(1402001～)					4	
75	90911025	6角ﾎﾞﾙﾄ	HB1025SE						4	
76	90930110	6角ﾅｯﾄ	HN10SE						4	
78	00469801	ｽﾗｲﾄﾞﾘﾝｸﾌﾟﾚｰﾄﾍﾟｱ		【色確認】						2
79	11784220	ﾘﾝｸｾﾝﾀｰ軸ｽﾄｯﾊﾟｰ	【色確認】	(1805001～)					2	
80	91040811	6角穴付丸ﾎﾞﾙﾄ	HSR0810						2	

降下止め関係

BSC32KUV/KV/KU/K/KUVL/KVL

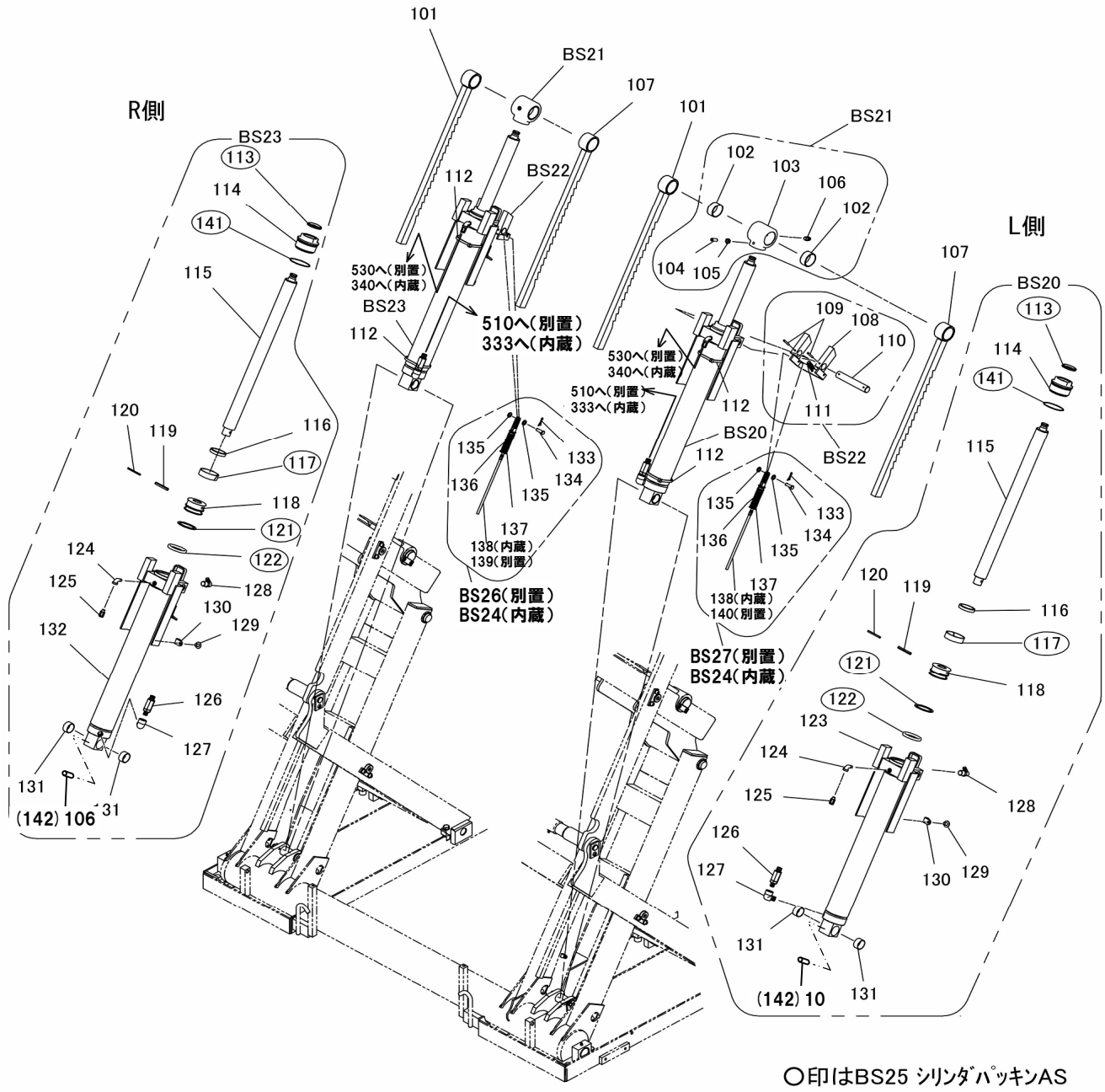

図番	部品ｺｰﾄﾞ	品名	規格	変更時期・備考	単価（税別）				製品使用数（参考）	
									内蔵	別置
BS20	00465780	LｼﾘﾝﾀﾞAS	(113～131・141)	【色確認】					1	
BS21	00465900	ﾘﾌﾄﾋﾟｽﾄﾝﾍｯﾄﾞAS	(102～106)	【色確認】					2	
BS22	00465920	降下止メ爪AS	(108～111)	【色確認】					2	
BS23	00465960	RｼﾘﾝﾀﾞAS	(113～122・124～132・141)	【色確認】					1	
BS24	00466760	Sｺﾝﾄﾛｰﾙｹｰﾌﾞﾙ総AS	(133～138・345・346・350)						2	
BS26	00469040	Rｺﾝﾄﾛｰﾙｹｰﾌﾞﾙ総AS	(133～137・139・345・346・350)							1
BS27	00469000	Lｺﾝﾄﾛｰﾙｹｰﾌﾞﾙ総AS	(133～137・140・345・346・350)							1
BS25	00467880	ｼﾘﾝﾀﾞﾊﾟｯｷﾝAS	(113・117・121・122・141)						2	
101	00465860	降下止ﾒﾗｯｸRﾍﾟｱ		【色確認】					2	
102	81775025	ﾄﾞﾗｲﾒｯﾄLFﾌﾞｯｼｭ	LFB5025						4	
103	11533520	ﾘﾌﾄﾋﾟｽﾄﾝﾍｯﾄﾞ		【色確認】					2	
104	90961030	6角穴付止ﾒﾈｼﾞ	HSS1030ｸﾎﾞﾐ						2	
105	90930310	6角ﾅｯﾄ	HN10(3)SE						2	
106	80827006	ｸﾞﾘｽﾆｯﾌﾟﾙ	GNAM6X0.75	1806109～数変更					2→4	
107	00465880	降下止ﾒﾗｯｸLﾍﾟｱ		【色確認】					2	
108	00160820	降下止メ爪ﾍﾟｱ		【色確認】					2	
109	90980540	ﾛｰﾙﾋﾟﾝ	SRP0540						4	
110	11361020	爪ｼｬﾌﾄ							2	
111	51307220	ｾﾌﾃｨｰｽﾌﾟﾘﾝｸﾞ							2	
112	80825296	ﾊﾟﾝﾀｲ	CV-350						4	
113	80803045	ﾀﾞｽﾄｼｰﾙ	SDR-45						2	
114	11533360	ｼﾘﾝﾀﾞｶﾊﾞｰ		【色確認】					2	
115	11533340	ﾋﾟｽﾄﾝﾛｯﾄﾞ							2	
116	11533380	ｼﾘﾝﾀﾞｽﾍﾟｰｻ							2	
117	80804070	ｳｴｱﾘﾝｸﾞ	SW-70						2	
118	11533400	ﾋﾟｽﾄﾝ							2	
119	90980860	ﾛｰﾙﾋﾟﾝ	SRP0860						2	
120	90980560	ﾛｰﾙﾋﾟﾝ	SRP0560						2	
121	80806770	ﾊﾞｯｸｱｯﾌﾟﾘﾝｸﾞ	TC-GPY-70						2	
122	80802770	Uﾊﾟｯｷﾝ	GPY-70						2	
123	受注不可	ｼﾘﾝﾀﾞLﾍﾟｱ	BS20で交換の事		受注不可				1	
124	80810701	ｵｽﾒｽｴﾙﾎﾞ	STE1/8SE						2	
125	80817208	ﾊｰﾌﾕﾆｵﾝ	ZH-081						2	
126	80818674	ﾋｭｰｽﾞﾊﾞﾙﾌﾞ	FS- 3 -F-7-0	″断流弁″					2	
127	80813103	ｵｽﾒｽｴﾙﾎﾞ	HS-BC-3/8						2	
128	80827041	ｸﾞﾘｽﾆｯﾌﾟﾙ	GNC1/8						2	
129	90750508	座金組込ﾅﾍﾞ小ﾈｼﾞ	MSRP0508SE						2	
130	80825555	ﾅｲﾛﾝｸﾗﾝﾌﾟ	3325						2	
131	81773520	ﾄﾞﾗｲﾒｯﾄLFﾌﾞｯｼｭ	LFB-3520						4	
132	受注不可	ｼﾘﾝﾀﾞRﾍﾟｱ	BS23で交換の事		受注不可				1	
133	90972516	割ﾋﾟﾝ	SP02.515SE						2	
134	11332620	ｹｰﾌﾞﾙｴﾝﾄﾞﾋﾟﾝ							2	
135	90930706	平座金	PW06SE						4	
136	51307240	ｹｰﾌﾞﾙﾘﾀｰﾝｽﾌﾟﾘﾝｸﾞ							2	
137	11361040	ﾘﾀｰﾝｽﾌﾟﾘﾝｸﾞ座B							2	
138	00161040	SｺﾝﾄﾛｰﾙｹｰﾌﾞﾙAS							2	
139	00162140	MｺﾝﾄﾛｰﾙｹｰﾌﾞﾙAS								1
140	00469020	LｺﾝﾄﾛｰﾙｹｰﾌﾞﾙAS								1
141	80800130	Oﾘﾝｸﾞ	G70						2	
142	80827021	ｸﾞﾘｽﾆｯﾌﾟﾙ	GNA1/8	(1805002～1806108)					2	

受台関係

BSC32KUV/KV/KU/K/KUVL/KVL

(KUVL/KVL) 203
OS33-2
BS38
BS33
(1402001～)
BS30-2・3
BS31-1・2
BS29
OS33-2
BS38
(KUVL/KVL)
204
(KUVL/KVL) 204
OS33-2
BS38
OS33-2.BS38
(1402001～)
BS30-2・3
(1402001～)
BS30-2・3
BS34-1・2
BS28
(KUVL/KVL)
203
L側
(1402001～)
BS30-2・3
R側

BSC32KU/K

(1402001～)
BS30-2・3
(1402001～)
BS30-2・3
(1402001～)
BS30-2・3
L側
(1402001～)
BS30-2・3
R側

BS110
イージーアタッチメントFA AS

BSC32KUVL/KVL

BS33-3
ウケダイベースAAS
205
203

BS33-4
ウケダイベースBAS
205
204

BSC32KUV/KV/KU/K/KUVL/KVL

図番	部品ｺｰﾄﾞ	品名	規格	変更時期・備考	単価(税別)				製品使用数（参考）		
									KUVL /KVL	KUV /KV	KU /K
BS30-1	00466140	ｽﾗｲﾄﾞﾌﾟﾚｰﾄAS【色確認】	(169～172･190-2 ･191-1)	(～14/01)					4		
BS30-2	00466141	ｽﾗｲﾄﾞﾌﾟﾚｰﾄAS【色確認】	(43･169～172･183･ 190-3･191-2)	(1402001～18/04)					4		
BS30-3	70466142	ｽﾗｲﾄﾞﾌﾟﾚｰﾄAS【色確認】	(43･169～172･183･ 190-4･191-2)	(1805001～)					4		
BS31-1	00466180	ｱｰﾑFAS【色確認】	(BS32･BS33･158)	(～1012011)						2	
BS31-2	00466181	ｱｰﾑFAS【色確認】	(BS32･BS33･158)	(1012012～1805001) 以降BS31-3						2	
BS31-3	00466182	ｱｰﾑAS【色確認】	(BS32-3･BS33-2･158-2･ 180･182-2･183･184-2)	(1805002～)						4	
BS28	00468110	ｱｰﾑAAS	(BS32-3･BS33-3･158-2･ 180･182-2･183･184-2)						2		
BS29	00468140	ｱｰﾑBAS	(BS32-3･BS33-4･158-2･ 180･182-2･183･184-2)						2		
BS32-1	00466200	ﾘﾌﾄｱｰﾑFAS【色確認】	(182～188)	(～1012011)						2	
BS32-2	00466201	ﾘﾌﾄｱｰﾑFAS【色確認】	(182～188)	(1012012～1805001) 以降BS32-3						2	
BS32-3	00466202	ﾘﾌﾄｱｰﾑAS【色確認】	(181-3･185-2･187-2)	(1805002～)					4		
BS33-1	00466260	受台ﾍﾞｰｽAS【色確認】	(178～180)	(～1805001)						4	
BS33-2	00466261	受台ﾍﾞｰｽAS【色確認】	(178～180)	(1805002～)						4	
BS33-3	00468120	受台ﾍﾞｰｽAAS	(203･205)						2		
BS33-4	00468150	受台ﾍﾞｰｽBAS	(204･205)						2		
BS34-1	00466300	ｱｰﾑRAS【色確認】	(BS33･BS35･158)	(～1012011)						2	
BS34-2	00466301	ｱｰﾑRAS【色確認】	(BS33･BS35･158)	(1012012～1805001) 以降BS31-3						2	
BS35-1	00466320	ﾘﾌﾄｱｰﾑRAS【色確認】	(181～187)	(～1012011)						2	
BS35-2	00466321	ﾘﾌﾄｱｰﾑRAS【色確認】	(181～187)	(1012012～1805001) 以降BS32-3						2	
BS36-1	00466360	ｱｰﾑｶﾊﾞｰRAS【色確認】	(152～154･192)	(～1012011)						1	
BS36-2	00466361	ｱｰﾑｶﾊﾞｰRAS【色確認】	(152～154･192)	(1012012～)						1	
BS37-1	00466380	ｶｯﾌﾟﾗｰﾛﾜｰ継ｷﾞAS【色確認】	(159～162)	(～1805001)					2		
BS37-2	70466381	ｶｯﾌﾟﾗｰﾛﾜｰ継ｷﾞAS【色確認】	(159～162)	(1805002～)					2		
OS33-2	04541420	ﾌﾚｰﾑｱﾀｯﾁﾒﾝﾄLBAS		(～1103010)						4	
BS38	00467860	調整受台MBAS	(193～197)	(1103011～)						4	
BS110	00468180	ｲｰｼﾞｰｱﾀｯﾁﾒﾝﾄFAAS							4		
BS39-1	00466440	ｱｰﾑｶﾊﾞｰLAS【色確認】	(152～154)	(～1012011)					1		
BS39-2	00466441	ｱｰﾑｶﾊﾞｰLAS【色確認】	(152～154)	(1012012～)					1		
43	11532320	ｷｰﾌﾟﾚｰﾄC【色確認】		(1402001～)					4		
151	91030610	ﾄﾗｽ小ﾈｼﾞ	MST0610SE						8		
152-1	受注不可	重心ｼｰﾙF	19mm×220mm	152-2と154-2を併せて 交換の事	受注不可				2		
152-2	50628380	重心ｼｰﾙF	16mm×220mm	新旧互換性有					2		
153-1	受注不可	ｱｰﾑｶﾊﾞｰ【色確認】	BS36-1,39-1で 交換の事	(～1012011)	受注不可				2		
153-2	受注不可	ｱｰﾑｶﾊﾞｰ【色確認】	BS36-2,39-2で 交換の事	(1012012～)	受注不可				2		
154-1	受注不可	重心ｼｰﾙR	19mm×220mm	152-2と154-2と併せて 交換の事	受注不可				2		
154-2	50628360	重心ｼｰﾙR	16mm×220mm	新旧互換性有					2		
155	11157580	ｶｯﾌﾟﾗｰｱｯﾊﾟｰ							4		
156	11157600	ｶｯﾌﾟﾗｰｱｯﾊﾟｰ継ｷﾞ	【色確認】						2		
157-1	11533600	ｱｰﾑﾋﾟﾝ	全長281mm	(～1805001)					4		
157-2	11533601	ｱｰﾑﾋﾟﾝ	全長276.5mm	(1805002～)					4		
158-1	00466240	ｽﾗｲﾄﾞｱｰﾑﾍﾟｱ	【色確認】	(～1805001)						4	
158-2	00466241	ｽﾗｲﾄﾞｱｰﾑﾍﾟｱ	【色確認】	(1805002～)					4		
159-1	00175400	ｶｯﾌﾟﾗｰﾛﾜｰ継ｷﾞﾍﾟｱ	【色確認】	(～1805001)						2	
159-2	00175401	ｶｯﾌﾟﾗｰﾛﾜｰ継ｷﾞﾍﾟｱ	【色確認】	(1805002～)					2		
160-1	90960607	6角穴付止ﾒﾈｼﾞ	HSS0606ﾅｲﾛﾝﾛｯｸ	1805001数変更(奥側)					8→4		
160-2	90960602	6角穴付止ﾒﾈｼﾞ	HSS0606ﾅｲﾛﾝﾛｯｸ平先	(1805002～)(手前側)					4		
161	90930308	6角ﾅｯﾄ	HN08(3)SE						4		
162	90920830	6角穴付ﾎﾞﾙﾄ	HSB0830						4		
163	81772525	ﾄﾞﾗｲﾒｯﾄLFﾌﾞｯｼｭ	LFB-2525						4		
164	80827006	ｸﾞﾘｽﾆｯﾌﾟﾙ	GNAM6X0.75						4		
165	90760615	座金付6角穴付ﾎﾞﾙﾄ	HSBS0615						4		
166	11533560	ﾌﾟｯｼｭ板【色確認】							2		
167	受注不可	受台Lﾍﾟｱ			受注不可				1		
168	52611403	ﾋﾞｼｬﾓﾝｼｰﾙ							4		
169	11317681	ｽﾗｲﾄﾞﾛｰﾗｰﾊﾞﾈ		1402001～数変更					24	16→24	
170	11317660	ｽﾗｲﾄﾞﾛｰﾗｰ	外径18	1402001～数変更 ※ｽﾗｲﾄﾞﾌﾟﾚｰﾄ1枚に4個使用					24→16		
171	90800608	座金組込ﾅﾍﾞ小ﾈｼﾞ	MSRS0608SE	1402001～数変更					48	32→48	
172	11317640	ﾊﾞﾈ軸		1402001～数変更					24	16→24	
173	81772520	ﾄﾞﾗｲﾒｯﾄLFﾌﾞｯｼｭ	LFB-2520							4	
174-1	11533580	ｱｰﾑ座金	厚さ8.5,外径50	(～1212001)						4	
174-2	11533581	ｱｰﾑ座金	厚さ12.5,外径50	(1212002～1805001)						4	
174-3	11533582	ｱｰﾑ座金	厚さ7.5,外径50	(1805002～1909093)					4		
174-4	11533583	ｱｰﾑ座金	厚さ7.5,外径55	(1909094～)					4		
175	90932822	6角Uﾅｯﾄ	HUN20(3)SE						4		
176	11042260	受台ｽﾄｯﾊﾟｺﾞﾑ							2		
177	91000815	6角穴付皿ﾎﾞﾙﾄ	HSF0815						4		
178	90760610	座金付6角穴付ﾎﾞﾙﾄ	HSBS0610						4		
179-1	00466280	受台ﾍﾞｰｽﾍﾟｱ【色確認】		(～1805001)						4	
179-2	00466281	受台ﾍﾞｰｽﾍﾟｱ【色確認】		(1805002～)						4	
180	90920819	緩ﾐ止ﾒ付6角穴付ﾎﾞﾙﾄ	HSB0815D						8		
181-1	00466340	ﾘﾌﾄｱｰﾑRﾍﾟｱ【色確認】		(～1012011)						2	
181-2	00466341	ﾘﾌﾄｱｰﾑRﾍﾟｱ【色確認】		(1012012～1805001)						2	
181-3	00466222	ﾘﾌﾄｱｰﾑﾍﾟｱ【色確認】		(1805002～)					4		

受台関係

BSC32KUV/KV/KU/K/KUVL/KVL

(KUVL/KVL) 203
OS33-2
BS38
BS33
(1402001～)
BS30-2・3
BS31-1・2
BS29
OS33-2
BS38
(KUVL/KVL)
204
(KUVL/KVL) 204
OS33-2
BS38
OS33-2.BS38
(1402001～)
BS30-2・3
(1402001～)
BS30-2・3
BS34-1・2
BS28
(KUVL/KVL)
203
L側
(1402001～)
BS30-2・3
R側

BSC32KU/K

(1402001～)
BS30-2・3
(1402001～)
BS30-2・3
(1402001～)
BS30-2・3
L側
(1402001～)
BS30-2・3
R側

BS110
イージーアタッチメントFA AS

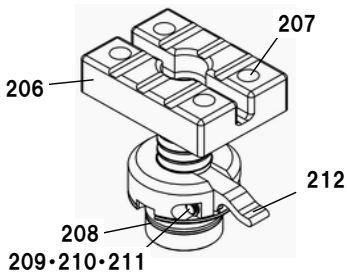

BSC32KUVL/KVL

BS33-3
ウケダイベースAAS

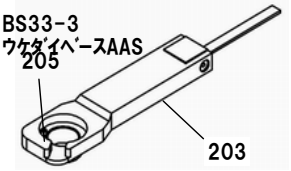

BS33-4
ウケダイベースBAS

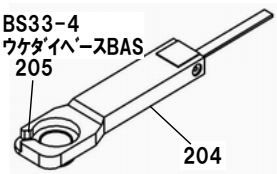

BSC32KUV/KV/KU/K/KUVL/KVL

図番	部品ｺｰﾄﾞ	品名	規格	変更時期・備考	単価（税別）				製品使用数（参考）		
									KUVL/KVL	KUV/KV	KU/K
182-1	90920809	超低頭6角穴付ﾎﾞﾙﾄ	HSB0812	（～1805001）					8		
182-2	90920801	超低頭6角穴付ﾎﾞﾙﾄ	HSB0816	（1805002～）					8		
183	90930508	ﾊﾞﾈ座金	SW08SE	1402001～数変更					16	8→16	
184-1	11533980	ｽﾗｲﾄﾞｽﾄｯﾊﾟ【色確認】		（～1805001）						4	
184-2	11533981	ｽﾗｲﾄﾞｽﾄｯﾊﾟ【色確認】		（1805002～）					4		
185-1	11590280	ｽﾗｲﾄﾞｼｭｰS	取付ﾈｼﾞM8	（～1805001）						4	
185-2	11533990	ｽﾗｲﾄﾞｼｭｰ	取付ﾈｼﾞM6	（1805002～）					4		
186	90930708	平座金	PW08SE	（～1805001）					16		
187-1	90940812	ﾅﾍﾞ小ﾈｼﾞ	MSR0812SE	（～1805001）					16		
187-2	90940612	ﾅﾍﾞ小ﾈｼﾞ	MSR0612SE	（1805002～）					16		
188-1	00466220	ﾘﾌﾄｱｰﾑFﾍﾟｱ【色確認】		（～1012011）						2	
188-2	00466221	ﾘﾌﾄｱｰﾑFﾍﾟｱ【色確認】		（1012012～1805001）以降181-3					2		
189	受注不可	受台Rﾍﾟｱ			受注不可				1		
190-1	受注不可	ｽﾗｲﾄﾞﾌﾟﾚｰﾄﾍﾟｱ【色確認】	BS30-1で交換の事（取手が小判型になります）	（～1303030）	受注不可					4	
190-2	11533941	ｽﾗｲﾄﾞﾌﾟﾚｰﾄ【色確認】		（1303031～14/01）						4	
190-3	11533942	ｽﾗｲﾄﾞﾌﾟﾚｰﾄ【色確認】		（1402001～18/04）						4	
190-4	11533943	ｽﾗｲﾄﾞﾌﾟﾚｰﾄ【色確認】		（1805001～）					4		
191-1	90920839	緩ﾐ止ﾒ付6角穴付ﾎﾞﾙﾄ	HSB1015D	（～14/01）						4	
191-2	91040812	6角穴付丸ﾎﾞﾙﾄ	HSR0812	（1402001～）					8		
192	11485210	能力表示ｼｰﾙ							1		
193	90940810	ﾅﾍﾞ小ﾈｼﾞ	MSR0810SE							16	
194	50564212	当ﾃｺﾞﾑ	（40X45）							4	
195	04541440	調整受台LBﾍﾟｱ								4	
196	90980430	ﾛｰﾙﾋﾟﾝ	SRP0430							4	
197-1	11152441	調整ﾅｯﾄC		（～1103010）						4	
197-2	11535960	調整ﾅｯﾄM		（1103011～）						4	
198	受注不可	受台Lﾍﾟｱ			受注不可						1
199	受注不可	受台Rﾍﾟｱ			受注不可						1
201	※	銘板		機番連絡ください					1		
202	11034180	ﾛｰﾗｰ	外径22.5	（1402001～）※受台1箇所に2個使					8		
203	00468130	受台ﾍﾞｰｽAﾍﾟｱ		（1805002～）					2		
204	00468160	受台ﾍﾞｰｽBﾍﾟｱ		（1805002～）					2		
205	90760608	座金付6角穴付ﾎﾞﾙﾄ	HSBS0608	（1805002～）					4		
206	51300501	当ｺﾞﾑ							4		
207	90940810	ﾅﾍﾞ小ﾈｼﾞ	MSR0810SE						16		
208	80800125	Oﾘﾝｸﾞ	G45						4		
209	10176340	調整爪軸							4		
210	10176360	調整爪ﾊﾞﾈ							4		
211	80847506	E型止ﾒ輪							8		
212	10176320	調整爪							4		

ピットカバー関係

BSC32KUV/KV/KUVL/KVL

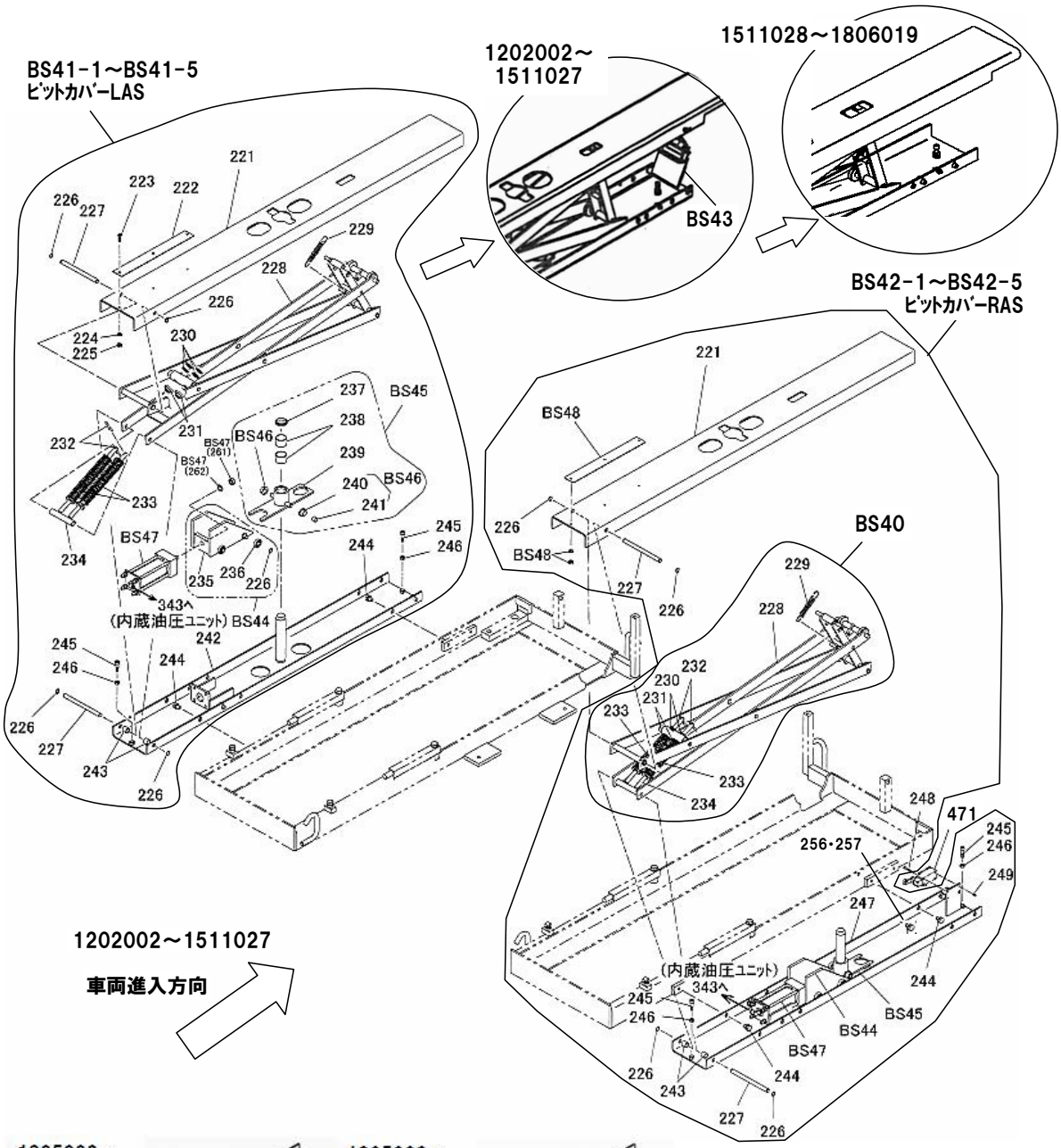

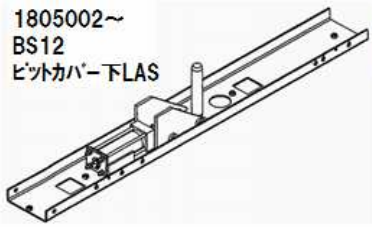

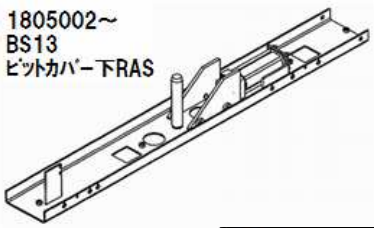

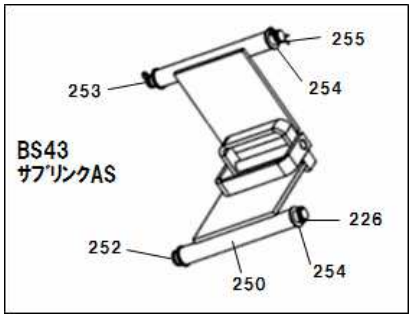

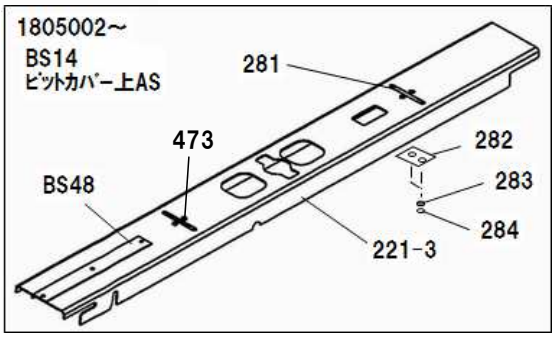

図番	部品ｺｰﾄﾞ	品名	規格	変更時期・備考	単価(税別)				製品使用数(参考)
BS44-1	00467140	ｽﾗｲﾀﾞAS【色確認】	(226･235-1･236-1)	(～1212001)					2
BS44-2	00467141	ｽﾗｲﾀﾞAS【色確認】	(226･235-2･236-2)	(1212002～1805001)					2
BS44-3	70467142	ｽﾗｲﾀﾞAS【色確認】	(226･235-3･236-2)	(1805002～)					2
BS45-1	00467200	昇降ｶﾞｲﾄﾞAS【色確認】	(BS46･237～239-1)	(～1212001)					2
BS45-2	00467201	昇降ｶﾞｲﾄﾞAS【色確認】	(BS46･237～239-2)	(1212002～1805001)					2
BS45-3	00467202	昇降ｶﾞｲﾄﾞAS【色確認】		(1805002～1909093)					2
BS45-4	00467203	昇降ｶﾞｲﾄﾞAS【色確認】		(1909094～)					2
BS46	00467240	ｶﾞｲﾄﾞﾛｰﾗAS	(240･241)						4
BS47-1	00467260	ｴｱｼﾘﾝﾀﾞAS	(261～277)	(～1212001)					2
BS47-2	00467261	ｴｱｼﾘﾝﾀﾞAS	(261～277)	(1212002～1805001)					2
BS47-3	70467262	ｴｱｼﾘﾝﾀﾞAS	(261～277)	(1805002～)					2
BS48	00467800	ｶﾊﾞｰﾚｰﾙAS	(222～225)						2
BS41-1	70467020	ﾋﾟｯﾄｶﾊﾞｰLAS※	【色確認】244付 (174-2･343･BS41-3)	(～1202001)					1
BS41-2	70467021	ﾋﾟｯﾄｶﾊﾞｰLAS※	【色確認】244付 (174-2･BS41-3)	(1202002～1511027)					1
BS41-3	70467022	ﾋﾟｯﾄｶﾊﾞｰLAS	【色確認】244付	(1511028～1805001)					1
BS41-4	70467023	ﾋﾟｯﾄｶﾊﾞｰLAS	【色確認】244付	(1805002～1909093)					1
BS41-5	70467024	ﾋﾟｯﾄｶﾊﾞｰLAS	【色確認】244付	(1909094～)					1
BS42-1	70467340	ﾋﾟｯﾄｶﾊﾞｰRAS※	【色確認】244付 (174-2･343･BS42-3) ※471含まれません	(～1202001)					1
BS42-2	70467341	ﾋﾟｯﾄｶﾊﾞｰRAS※	【色確認】244付 (174-2･BS42-3) ※471含まれません	(1202002～1511027)					1
BS42-3	70467342	ﾋﾟｯﾄｶﾊﾞｰRAS	【色確認】244付 ※471含まれません	(1511028～1805001)					1
BS42-4	70467343	ﾋﾟｯﾄｶﾊﾞｰRAS	【色確認】244付 ※471含まれません	(1805002～1909093)					1
BS42-5	70467344	ﾋﾟｯﾄｶﾊﾞｰRAS	【色確認】244付 ※471含まれません	(1909094～)					1
BS43	00467940	ｻﾌﾞﾘﾝｸAS	【色確認】	(1202002～1511027)					2
BS40-1	70467040	ﾋﾟｯﾄｶﾊﾞｰﾘﾝｸAS	【色確認】(228～234)	(～1511027)					2
BS40-2	70467041	ﾋﾟｯﾄｶﾊﾞｰﾘﾝｸAS	【色確認】(228～234)	(1511028～1805001)					2
BS40-3	70467042	ﾋﾟｯﾄｶﾊﾞｰﾘﾝｸAS	【色確認】(228～234)	(1805002～)					2
BS12	00467980	ﾋﾟｯﾄｶﾊﾞｰ下LAS	【色確認】(235,236,242,BS47-3)	(1805002～)					1
BS13	00467990	ﾋﾟｯﾄｶﾊﾞｰ下RAS	【色確認】(235,236,247,BS47-3)	(1805002～)					1
BS14-1	00467970	ﾋﾟｯﾄｶﾊﾞｰ上AS	【色確認】(221-3,281～284,BS48)	(1805002～1909093)					2
BS14-2	00467971	ﾋﾟｯﾄｶﾊﾞｰ上AS	【色確認】(221-4,281～284,BS48)	(1909094～)					2
221-1	11534600	ﾋﾟｯﾄｶﾊﾞｰ上	【色確認】	(～1511027)					2
221-2	11534601	ﾋﾟｯﾄｶﾊﾞｰ上	【色確認】	(1511028～1805001)					2
221-3	受注不可	ﾋﾟｯﾄｶﾊﾞｰ上	【色確認】	(1805002～1909093) BS14-1で交換の事	受注不可				2
221-4	受注不可	ﾋﾟｯﾄｶﾊﾞｰ上	【色確認】	(1909094～) BS14-2で交換の事	受注不可				2
222	11535900	ｶﾊﾞｰﾚｰﾙ							2
223	80860412	ｻｯｼ用小ﾈｼﾞ	SSF0412ｽﾃﾝﾚｽ						6
224	90930504	ﾊﾞﾈ座金	SW04SE						6
225	90930104	6角ﾅｯﾄ	HN04SE						6
226	80845003	軸用C型止ﾒ輪	RRO12	1202002～数変更 1511028～数変更					16→20 20→16
227	11534640	ﾋﾟｯﾄｶﾊﾞｰｴﾝﾄﾞﾋﾟﾝ							4
228-1	受注不可	ﾋﾟｯﾄｶﾊﾞｰﾘﾝｸﾍﾟｱ		(～1805001) BS40で交換の事	受注不可				2
228-2	受注不可	ﾋﾟｯﾄｶﾊﾞｰﾘﾝｸﾍﾟｱ		(1805002～) BS40で交換の事	受注不可				2
229	11486240	ﾗｯﾁﾊﾞﾈ							2
230	受注不可	平座金	PW12SE	BS40で交換の事	受注不可				8
231	受注不可	ﾊﾞﾈ受ｹ		BS40で交換の事	受注不可				4
232	受注不可	割ﾋﾟﾝ	SP0535SE	BS40で交換の事	受注不可				4
233	受注不可	押ﾊﾞﾈ	120312-01	BS40で交換の事	受注不可				4
234	受注不可	ﾊﾞﾈｶﾞｲﾄﾞﾍﾟｱ		BS40で交換の事	受注不可				2
235-1	00467160	ｽﾗｲﾀﾞﾍﾟｱ	【色確認】高さ103.5mm	(～1212001)					2
235-2	00467161	ｽﾗｲﾀﾞﾍﾟｱ	【色確認】高さ99.5mm	(1212002～1805001)					2
235-3	00467162	ｽﾗｲﾀﾞﾍﾟｱ	【色確認】高さ110mm	(1805002～)					2
236-1	受注不可	ﾍﾞｱﾘﾝｸﾞ	6001ZZ	(～1305067) 236-2で互換性有	受注不可				8
236-2	11536160	ｽﾗｲﾀﾞﾛｰﾗ		(1305068～)					8
237	80803030	ﾀﾞｽﾄｼｰﾙ	SDR-30						2
238	81630331	#80ﾌﾞｯｼｭ	80B-3025						4
239-1	受注不可	昇降ｶﾞｲﾄﾞﾍﾟｱ	BS45-1で交換の事	(～1212001)	受注不可				2
239-2	受注不可	昇降ｶﾞｲﾄﾞﾍﾟｱ	BS45-2で交換の事	(1212002～1805001)	受注不可				2
239-3	受注不可	昇降ｶﾞｲﾄﾞﾍﾟｱ	BS45-3で交換の事	(1805002～1909093)	受注不可				2
239-4	受注不可	昇降ｶﾞｲﾄﾞﾍﾟｱ	BS45-4で交換の事	(1909094～)	受注不可				2
240	受注不可	ｶﾞｲﾄﾞﾛｰﾗ		BS46で交換の事	受注不可				4

ピットカバー関係

BSC32KUV/KV/KUVL/KVL

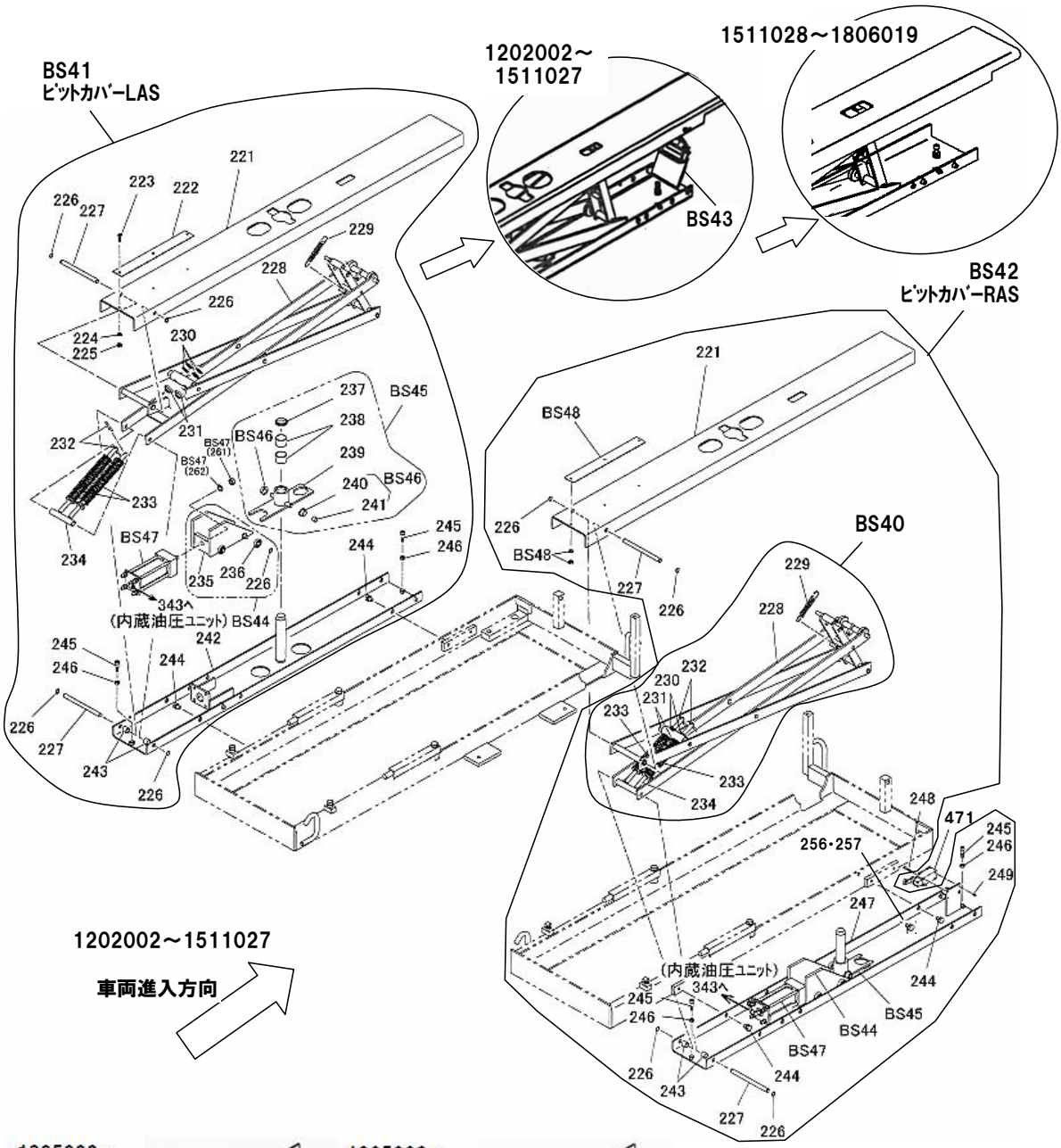

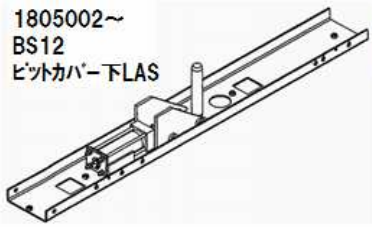

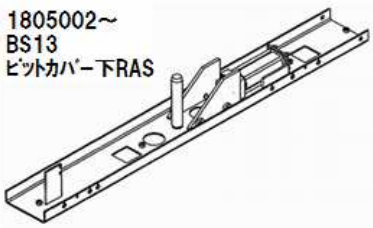

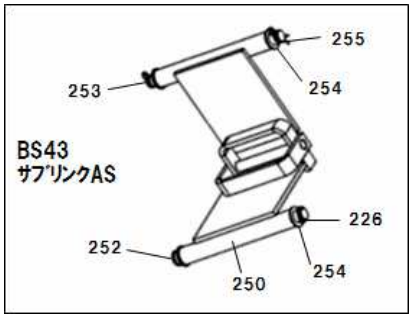

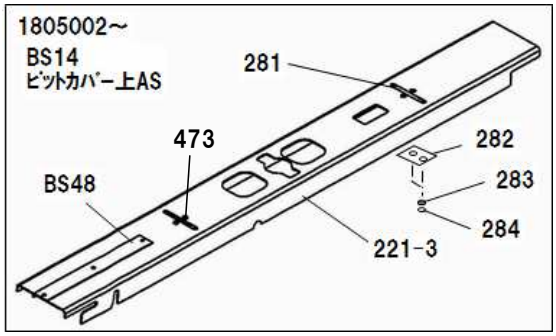

図番	部品ｺｰﾄﾞ	品名	規格	変更時期・備考	単価（税別）				製品使用数（参考）
241-1	受注不可	#80ﾌﾞｯｼｭ	80B-1212	(～1304019) ※241-2で互換性有	受注不可				4
241-2	81771212	ﾄﾞﾗｲﾒｯﾄLFﾌﾞｯｼｭ	LFB-1212	(1304020～)					4
242-1	00467180	ﾋﾟｯﾄｶﾊﾞｰ下Lﾍﾟｱ	【色確認】	(～1511027)					1
242-2	00467181	ﾋﾟｯﾄｶﾊﾞｰ下Lﾍﾟｱ	【色確認】	(1511028～1805001)					1
242-3	受注不可	ﾋﾟｯﾄｶﾊﾞｰ下Lﾍﾟｱ	【色確認】	(1805002～) BS12で交換の事	受注不可				1
243-1	11534660	ﾋﾟｯﾄｶﾊﾞｰｶﾗｰ	L=14.5	(～1511027)					4
243-2	11534661	ﾋﾟｯﾄｶﾊﾞｰｶﾗｰ	L=15	(1511028～)					4
244	90891015	座金付6角ﾎﾞﾙﾄ	HBS1015SE						8
245	90920830	6角穴付ﾎﾞﾙﾄ	HSB0830	1202002～数変更 1511028～数変更					4→8 8→4
246	90930108	6角ﾅｯﾄ	HN08SE	1202002～数変更 1511028～数変更					4→8 8→4
247-1	00467360	ﾋﾟｯﾄｶﾊﾞｰ下Rﾍﾟｱ	【色確認】	(～1511027)					1
247-2	00467361	ﾋﾟｯﾄｶﾊﾞｰ下Rﾍﾟｱ	【色確認】	(1511028～1805001)					1
247-3	受注不可	ﾋﾟｯﾄｶﾊﾞｰ下Rﾍﾟｱ	【色確認】	(1805002～) BS13で交換の事	受注不可				1
248-1	90800430	座金組込ﾅﾍﾞ小ﾈｼﾞ	MSRS0430SE	(～1805001)					2
248-2	90800435	座金組込ﾅﾍﾞ小ﾈｼﾞ	MSRS0435SE	(1805002～)					2
249	90800410	座金組込ﾅﾍﾞ小ﾈｼﾞ	MSRS0410SE						2
256	90960626	6角穴付止ﾒﾈｼﾞ	HSS0625ｸﾎﾞﾐ	(1202002～)					4
257	90930106	6角ﾅｯﾄ	HN06SE	(1202002～)					8
471-1	受注不可	ﾘﾐｯﾄｽｲｯﾁ	AZD1004	※BS42には含まれません 471-2で交換の事	受注不可				1
471-2	80820817	ﾘﾐｯﾄｽｲｯﾁ	D4N-2120	新旧互換性有り ※BS42には含まれません					1
472	90930104	6角ﾅｯﾄ	HN04SE	(1805002～)					2
473	91030509	ﾄﾗｽ小ﾈｼﾞ	MST0508ｽﾃﾝﾚｽ						8

BS41	70467022	ﾋﾟｯﾄｶﾊﾞｰLAS※	交換する場合、№174-2ｱｰﾑ座金(P.11)と						
BS42	70467342	ﾋﾟｯﾄｶﾊﾞｰRAS※	№343ｴｱｰﾎｰｽA(P.21/P.25)も合わせて交換が必要です						
			ｱｰﾑ座金+ｴｱﾎｰｽ	(～1202001)					
			ｱｰﾑ座金	(1202002～1212001)					
			ﾋﾟｯﾄｶﾊﾞｰASのみでOK	(1212002～)					
BS43	00467940	ｻﾌﾞﾘﾝｸAS	【色確認】	(1202002～1511027)					2
250	00467960	ｻﾌﾞﾘﾝｸﾍﾟｱ	【色確認】	(1202002～1511027)					2
252	11534640	ﾋﾟｯﾄｶﾊﾞｰｴﾝﾄﾞﾋﾟﾝ	12R-161	(1202002～1511027)					2
253	11536000	ｻﾌﾞﾘﾝｸ支点ﾋﾟﾝ	12R-164	(1202002～1511027)					2
254	81512141	#80ﾌﾗﾝｼﾞﾌﾞｯｼｭ	80F-1210	(1202002～1511027)					8
255	90654168	ｽﾅｯﾌﾟﾋﾟﾝ	呼ﾋﾞ8	(1202002～1511027)					4
BS14	00467970	ﾋﾟｯﾄｶﾊﾞｰ上AS	【色確認】	(1805002～)					2
221-3	受注不可	ﾋﾟｯﾄｶﾊﾞｰ上	【色確認】	(1805002～)BS14で交換の事	受注不可				2
281	11536010	ﾋﾞｰﾑﾊﾝﾄﾞﾙ	BSC32KUV	(1805002～)					2
282	11536030	ﾋﾞｰﾑﾊﾝﾄﾞﾙ取付座	BSC32KUV	(1805002～)					2
283	90930799	木用座金	6X22X1.5 ｽﾃﾝﾚｽ	(1805002～)					4
284	90932712	6角Uﾅｯﾄ	HUN06SE	(1805002～)					4

アーム昇降用エアシリンダー関係

BSC32KUV/KV/KUVL/KVL

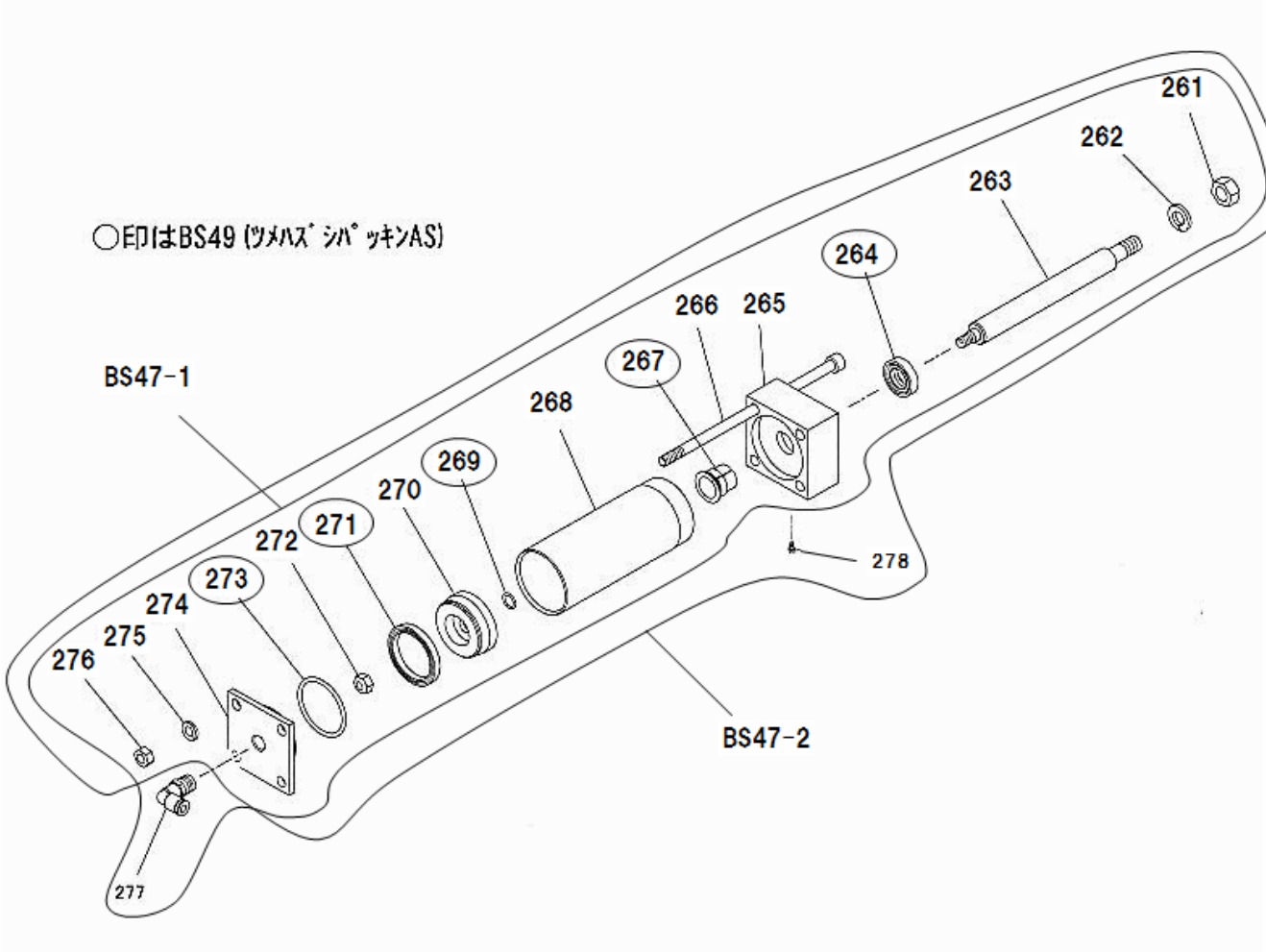

図番	部品ｺｰﾄﾞ	品名	規格	変更時期・備考	単価(税別)				製品使用数(参考)
BS47-1	00467260	ｴｱｼﾘﾝﾀﾞAS	(261～277)	(～1212001)					2
BS47-2	00467261	ｴｱｼﾘﾝﾀﾞAS	(261～278)	(1212002～1805001)					2
BS47-3	70467262	ｴｱｼﾘﾝﾀﾞAS	(261～278)	(1805002～)					2
BS49	00467920	ｴｱｼﾘﾝﾀﾞﾊﾟｯｷﾝAS	(264･267･269･271･273)						2
261	90930112	6角ﾅｯﾄ	HN12SE						2
262	90930512	ﾊﾞﾈ座金	SW12SE						2
263-1	11535320	ﾋﾟｽﾄﾝﾛｯﾄﾞA		(～1805001)					2
263-2	11535321	ﾋﾟｽﾄﾝﾛｯﾄﾞ	BSC32KUV	(1805002～)					2
264	52003633	ﾀﾞｽﾄｼｰﾙ	RSD18						2
265-1	受注不可	ｼﾘﾝﾀﾞｰｶﾊﾞｰB	265-2で互換性有	(～1212001)	受注不可				2
265-2	11157480	ｼﾘﾝﾀﾞｰｶﾊﾞｰB		(1212002～)					2
266-1	90926898	6角穴付ﾎﾞﾙﾄ	HSB08180	(～1805001)					8
266-2	90920920	6角穴付ﾎﾞﾙﾄ	HSB08200	(1805002～)					8
267	80805018	ｴｽﾘｰﾌﾞ	WRB-18						2
268-1	11157500	ｼﾘﾝﾀﾞｰ本体		(～1212001)					2
268-2	11157501	ｼﾘﾝﾀﾞｰ本体		(1212002～1805001)					2
268-3	11157502	ｼﾘﾝﾀﾞｰ本体	BSC32KUV	(1805002～)					2
269	80800008	Oﾘﾝｸﾞ	P10						2
270	11535340	ｴｱﾋﾟｽﾄﾝ							2
271	80802541	Uﾊﾟｯｷﾝ	GLY-40Z						2
272	90932708	6角Uﾅｯﾄ	HUN08SE						2
273	80800044	Oﾘﾝｸﾞ	P44						2
274	11535360	ｼﾘﾝﾀﾞｶﾊﾞｰA							2
275	90930508	ﾊﾞﾈ座金	SW08SE						8
276	90930108	6角ﾅｯﾄ	HN08SE						8
277	80817226	ｴﾙﾎﾞﾕﾆｵﾝ	ZL-062						2
278	90920408	6角穴付ﾎﾞﾙﾄ	HSB0408	(1212002～)					2

内蔵油圧ユニット関係

BSC32KUV・KU・KUVL

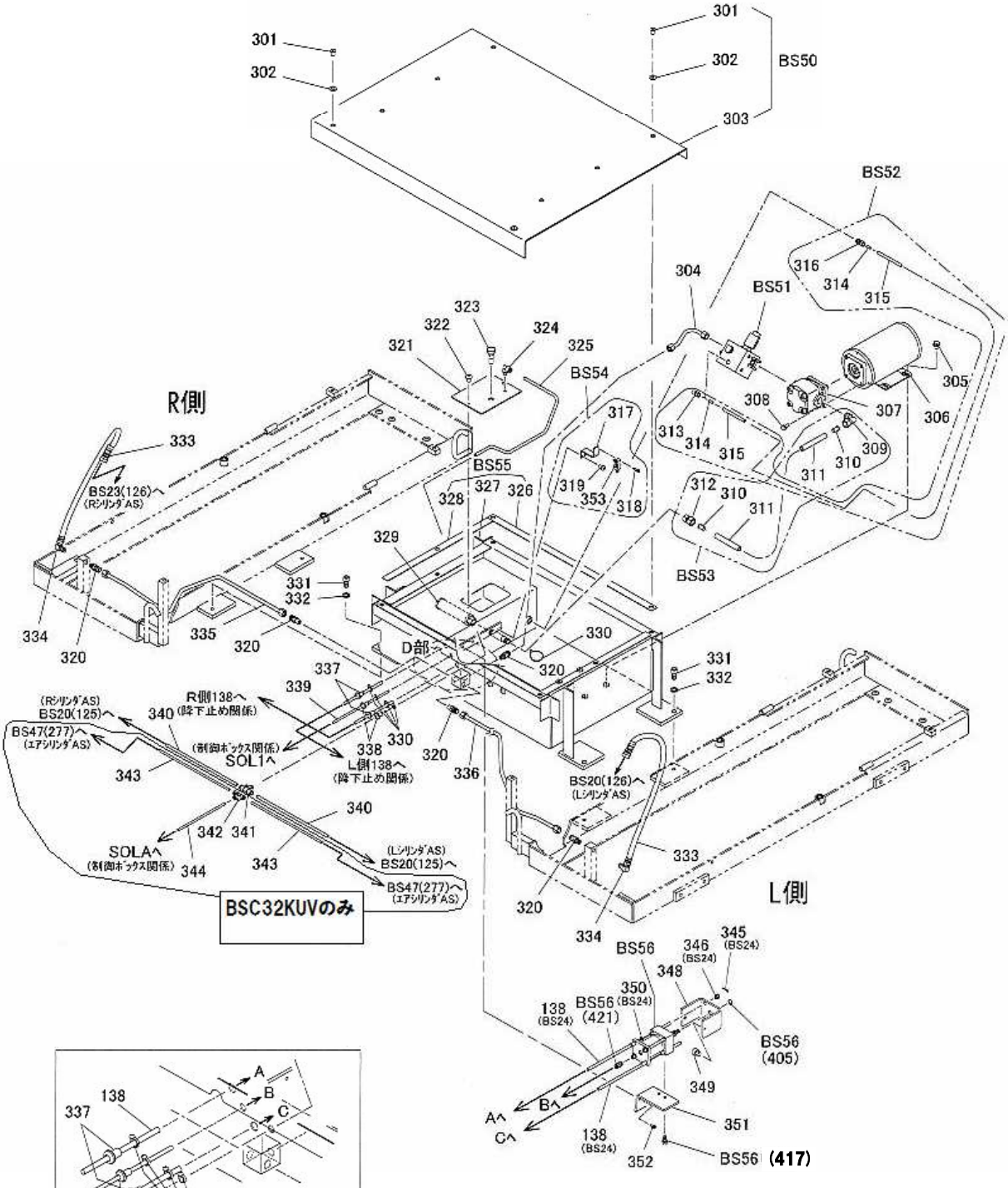

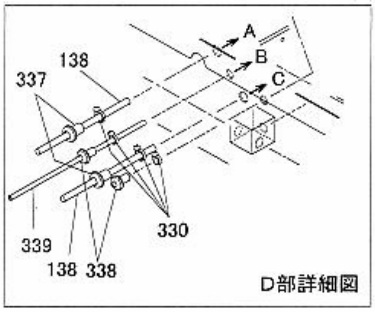

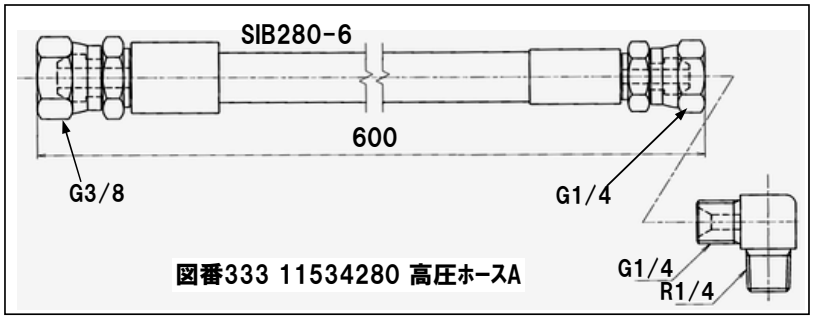

※図番337-1,338-1Qブッシュは受注不可、それぞれ図番337-2,338-2 ワンタッチブッシュでの対応となります。
337-1の代わりに337-2を取付ける場合、ユニットケース側の取付穴をφ15からφ16に拡げてください。
338-1の代わりに338-2を取付ける場合、ユニットケース側の取付穴をφ12からφ13に拡げてください。

図番	部品ｺｰﾄﾞ	品名	規格	変更時期・備考	単価(税別)				製品使用数(参考)	
									KUV	KU
BS50	00467560	ﾕﾆｯﾄｶﾊﾞｰAS	(301～303)	【色確認】					1	
BS51	00466520	ｻﾌﾟﾌﾟﾚｰﾄAS	(320･382～402)						1	
BS52	00466660	戻り油ﾁｭｰﾌﾞAS	(313～316)						1	
BS53	00466680	給油管AS	(309～312)						1	
BS54	00466640	LS取付ﾍﾞｰｽAS	(317～319)	【色確認】					1	
BS55	受注不可	ﾕﾆｯﾄｹｰｽAS	(326～328)	327-2で交換の事	受注不可				1	
BS56	00466560	爪ｻﾞｼﾘﾝﾀﾞAS	(264･267･269･271･273･403～417)						1	
138	00161040	SｺﾝﾄﾛｰﾙｹｰﾌﾞﾙAS							2	
301	11365400	ﾋﾟｯﾄｶﾊﾞｰ取付ﾎﾞﾙﾄ							8	
302	51313100	ﾋﾟｯﾄｶﾊﾞｰ取付座金							8	
303	00467820	ﾕﾆｯﾄｶﾊﾞｰﾍﾟｱ		【色確認】					1	
304	00466700	圧油管CAS	(ｽﾘｰﾌﾞ･ﾅｯﾄ付)	【色確認】					1	
305	90790612	座金付6角ﾎﾞﾙﾄ	HBPS0612SE						4	
306	80820140	ﾓｰﾀｰ2.2KW小型	TO-K5						1	
307	80818021	ｷﾞﾔﾎﾟﾝﾌﾟ	GPEON2-L1-A40L						1	
308	90890820	座金付6角ﾎﾞﾙﾄ	HBS0820SE						4	
309	80817335	ｴﾙﾎﾞﾕﾆｵﾝ	ML-2154S						1	
310	80817615	ｲﾝｻｰﾄﾘﾝｸﾞ	INS-F15						2	
311	11119660	給油管	F1515-550mm(黒)						1	
312	80817340	ﾒｽﾕﾆｵﾝ	MP-5153						1	
313	80817332	ｴﾙﾎﾞﾕﾆｵﾝ	ML-2082S						1	
314	80817658	ｲﾝｻｰﾄﾘﾝｸﾞ	INS-A08						2	
315	11366180	戻り油ﾁｭｰﾌﾞA	F1508-800mm(黒)						1	
316	80817307	ﾊｰﾌﾕﾆｵﾝ	MH-1082S						1	
317	11535880	LS取付ﾍﾞｰｽ		【色確認】					1	
318	90800315	座金組込ﾅﾍﾞ小ﾈｼﾞ	MSRS0315SE						2	
319	90800408	座金組込ﾅﾍﾞ小ﾈｼﾞ	MSRS0408SE						2	
320	80814910	ｺﾈｸﾀｰ	HS-S-10X1/4						5	
321	11363160	ﾀﾝｸ蓋		【色確認】					1	
322	90750508	座金組込ﾅﾍﾞ小ﾈｼﾞ	MSRP0508SE						2	
323	00121160	ﾚﾍﾞﾙﾊﾞｰAS							1	
324	80817228	ｴﾙﾎﾞﾕﾆｵﾝ	ZL-081						1	
325	11535820	ｵｰﾊﾞｰﾌﾛｰﾁｭｰﾌﾞB	F1508-560mm(黒)						1	
326	11152920	ﾕﾆｯﾄｹｰｽﾊﾟｯｷﾝA		(～1408072,以降無し)					2	
327-1	受注不可	ﾕﾆｯﾄｹｰｽﾍﾟｱ	【色確認】	(～1408072)327-2で交換の事	受注不可				1	
327-2	00467782	ﾕﾆｯﾄｹｰｽﾍﾟｱ		(1408073～)					1	
328	51313421	ﾕﾆｯﾄｹｰｽﾊﾟｯｷﾝB		(～1408072,以降無し)					2	
329	80818934	ｽﾄﾚｰﾅｰ	YMD-30315						1	
330	80825291	ﾊﾞﾝﾀｲ	CV-150						22	
331	90921225	6角穴付ﾎﾞﾙﾄ	HSB1225						4	
332	90930512	ﾊﾞﾈ座金	SW12SE						4	
333	11534280	高圧ﾎｰｽA	SIB280-6-600mm	(334付)P.20参照					2	
334	80812970	ｱﾀﾞﾌﾟﾀｰ	NO14(PF1/4XPT1/4)						2	
335-1	受注不可	圧油管RAS	【色確認】	(～1408072)335-2で互換性有	受注不可				1	
335-2	00466721	圧油管RAS	【色確認】	(1408073～)					1	
336-1	受注不可	圧油管LAS	【色確認】	(～1408072)336-2で互換性有	受注不可				1	
336-2	00466741	圧油管LAS	【色確認】	(1408073～)					1	
337-1	受注不可	Qﾌﾞｯｼｭ	B-2	(～1304019)337-2で対応の事 ※取付時ﾕﾆｯﾄｹｰｽに穴加工必要	受注不可				4	
337-2	80821670	ﾜﾝﾀｯﾁﾌﾞｯｼｭ	GB-1116	(1304020～)					4	
338-1	受注不可	Qﾌﾞｯｼｭ	B-1	(～1304019)338-2で対応の事 ※取付時ﾕﾆｯﾄｹｰｽに穴加工必要	受注不可				2	
338-2	80821650	ﾜﾝﾀｯﾁﾌﾞｯｼｭ	GB-0813	(1304020～)					2	
339	11047860	ｴｱﾁｭｰﾌﾞA	F1506-10m(黒)						1	
340	11534300	ｵｰﾊﾞｰﾌﾛｰﾁｭｰﾌﾞA	F1508-1650mm(白)						2	
341	80817463	T型ﾕﾆｵﾝ	ZT-080						1	
342	80817462	T型ﾕﾆｵﾝ	ZT-060						1	
343	11535780	ｴｱｰﾎｰｽA	F1506-2200mm(青)						2	
344	11484800	ｴｱｰﾎｰｽA	F1506-10m(青)						1	
345	90972021	割ﾋﾟﾝ	SP0220SE						2	
346	90932108	溝付6角ﾅｯﾄ	CN08SE						2	
348	11361740	ｹｰﾌﾞﾙﾌﾞﾗｹｯﾄ							1	
349	90920606	6角穴付ﾎﾞﾙﾄ	HSB0606						2	
350	80847010	E型止ﾒ輪	E7						2	
351	11535800	ﾊﾞﾙﾌﾞ取付座							1	
352	90770612	座金付6角ﾎﾞﾙﾄ	HBS0612SE+溝付						2	
353	受注不可	ﾏｲｸﾛｽｲｯﾁ	D2VW-5L3-1M	単品受注不可、 KUVはP.31 464、KUはP.35 476で交換の事	受注不可				1	
354	90930706	平座金	PW06SE						2	

サブプレートAS

BSC32KUV/KV/KU/K/KUVL/KVL

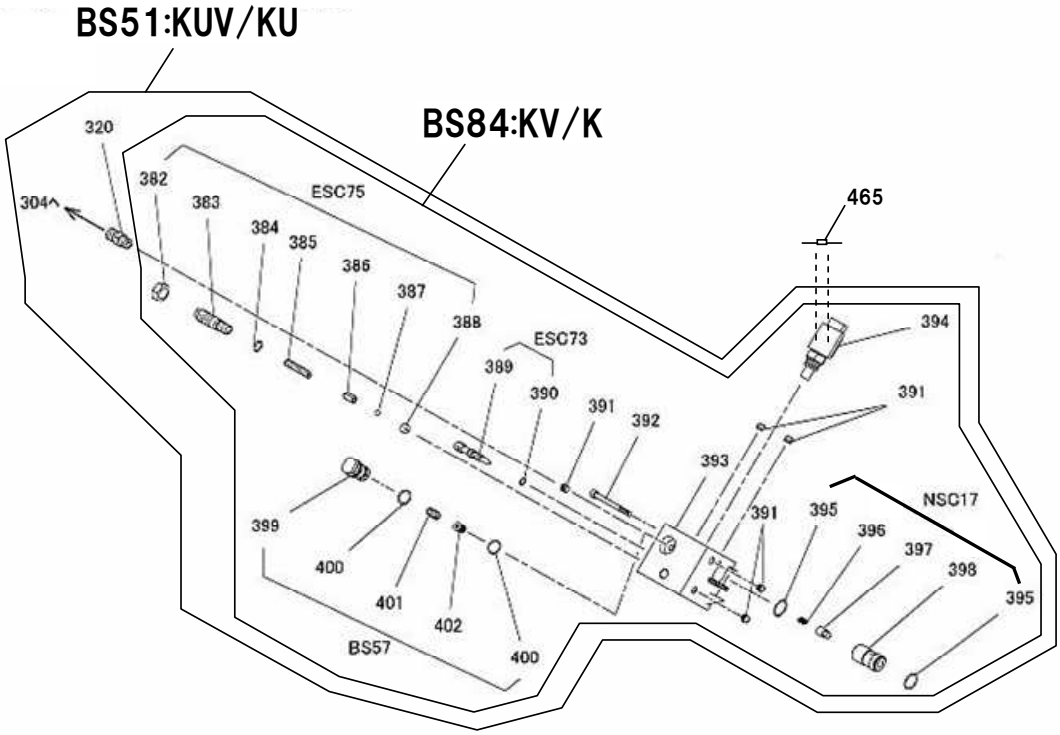

爪外しシリンダーAS

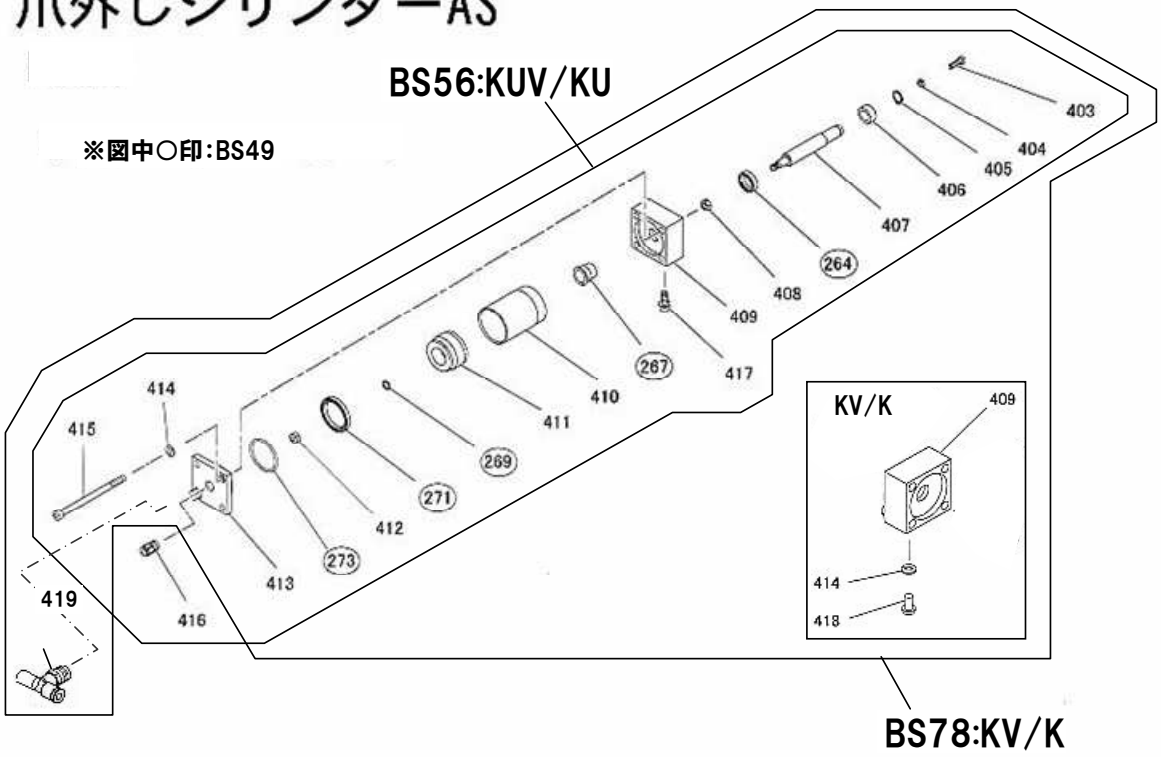

BSC32KUV/KV/KU/K/KUVL/KVL

図番	部品ｺｰﾄﾞ	品名	規格	変更時期・備考	単価（税別）				製品使用数（参考）	
									内蔵	別置
BS51	00466520	ｻﾌﾞﾌﾟﾚｰﾄAS	(320･382～402)	ﾀﾞｲｵｰﾄﾞ別途(P.31 465)					1	
BS84	00468820	ｻﾌﾞﾌﾟﾚｰﾄAS	(382～402)							1
BS57	00466540	ﾌﾛｰｺﾝﾄﾛｰﾙAS	(399～402)						1	
ESC73	00434620	ﾛﾜｰﾘﾝｸﾞAS	(389･390)						1	
ESC75	00434660	ﾘﾘｰﾌﾊﾞﾙﾌﾞSAS	(382～388)						1	
NSC17	75026570	ﾁｪｯｸﾊﾞﾙﾌﾞAS	(395～398)	″逆止弁″					1	
320	80814910	ｺﾈｸﾀｰ	HS-S-10X1/4						1	
382	90931140	小型ﾅｯﾄ	HN16(3)SE小型						1	
383	受注不可	ﾘﾘｰﾌｽｸﾘｭｰ		ESC75で交換の事	受注不可				1	
384	80800012	Oﾘﾝｸﾞ	P12						1	
385	受注不可	ﾘﾘｰﾌｽﾌﾟﾘﾝｸﾞ		ESC75で交換の事	受注不可				1	
386	受注不可	ﾘﾘｰﾌｽﾌﾟｰﾙﾊｳｼﾞﾝｸﾞ		ESC75で交換の事	受注不可				1	
387	80843022	鋼球	9/32A						1	
388	受注不可	ﾘﾘｰﾌｽﾌﾟｰﾙ		ESC75で交換の事	受注不可				1	
389	受注不可	ﾛﾜｰﾘﾝｸﾞﾊﾞﾙﾌﾞ		ESC73で交換の事	受注不可				1	
390	80800506	Oﾘﾝｸﾞ	P8-1B						1	
391	80850011	6角穴付ﾌﾟﾗｸﾞ	HSP1/8	ｼｰﾙﾃｰﾌﾟ付					5	
392	90920665	6角穴付ﾎﾞﾙﾄ	HSB0665						4	
393	受注不可	ｻﾌﾞﾌﾟﾚｰﾄ		BS51,BS84で交換の事	受注不可				1	
394	80818568	電磁ﾁｪｯｸﾊﾞﾙﾌﾞ	7789671A20550C2	″下降ﾊﾞﾙﾌﾞ″					1	
395	80800518	Oﾘﾝｸﾞ	P20-1B						2	
396	受注不可	ﾁｪｯｸﾊﾞﾈ		NSC17で交換の事	受注不可				1	
397	受注不可	ﾁｪｯｸﾊﾞﾙﾌﾞ		NSC17で交換の事	受注不可				1	
398	受注不可	ﾁｪｯｸ弁ｹｰｽ		NSC17で交換の事	受注不可				1	
399	受注不可	ﾌﾛｰｺﾝﾄﾛｰﾙﾊｳｼﾞﾝｸﾞ		BS57で交換の事	受注不可				1	
400	80800516	Oﾘﾝｸﾞ	P16-1B						2	
401	受注不可	ﾌﾛｰｺﾝﾄﾛｰﾙｽﾌﾟﾘﾝｸﾞ		BS57で交換の事	受注不可				1	
402	受注不可	ﾌﾛｰｺﾝﾄﾛｰﾙｽﾌﾟｰﾙ		BS57で交換の事	受注不可				1	
BS56	00466560	爪ﾀﾄｼｼﾘﾝﾀﾞAS	(264･267･269･271･273･403～417)						1	
BS78	00468920	爪ﾀﾄｼｼﾘﾝﾀﾞAS	(264･267･269･271･273･403～415･418･419)							1
BS49	00467900	爪ﾀﾄｼﾊﾟｯｷﾝAS	(264･267･269･271･273)						1	
264	52003633	ﾀﾞｽﾄｼｰﾙ	RSD18						1	
267	80805018	ｴｽﾘｰﾌﾞ	WRB-18						1	
269	80800008	Oﾘﾝｸﾞ	P10						1	
271	80802541	Uﾊﾟｯｷﾝ	GLY-40Z						1	
273	80800044	Oﾘﾝｸﾞ	P44						1	
403	90910620	6角ﾎﾞﾙﾄ	HB0620SE						1	
404	90930306	6角ﾅｯﾄ	HN06(3)SE						1	
405	80845006	軸用C型止メ輪	RRO15						1	
406	11362000	ﾛｯﾄﾞｶﾗｰ							1	
407	11504020	爪ﾀﾄｼﾛｯﾄﾞ							1	
408	90930108	6角ﾅｯﾄ	HN08SE						2	
409	11361920	爪ﾀﾄｼｼﾘﾝﾀﾞｰｶﾊﾞｰB							1	
410	11501300	ｼﾘﾝﾀﾞｰ本体							1	
411	11361981	爪ﾀﾄｼｼﾘﾝﾀﾞｰﾋﾟｽﾄﾝ							1	
412	90932708	6角Uﾅｯﾄ	HUN08SE						1	
413	11361900	爪ﾀﾄｼｼﾘﾝﾀﾞｰｶﾊﾞｰA							1	
414	90930508	ﾊﾞﾈ座金	SW08SE						2	
415	90928120	6角穴付ﾎﾞﾙﾄ	HSB08120						2	
416	80817206	ﾊｰﾌﾕﾆｵﾝ	ZH-062						1	
417	90760820	座金付6角穴付ﾎﾞﾙﾄ	HSBS0820						2	
418	91040819	6角穴付丸ﾎﾞﾙﾄ	HSR0816							2
419	80817286	C型ﾕﾆｵﾝ	ZC-062							2

別置油圧ユニット配管関係

BSC32KV/K/KVL

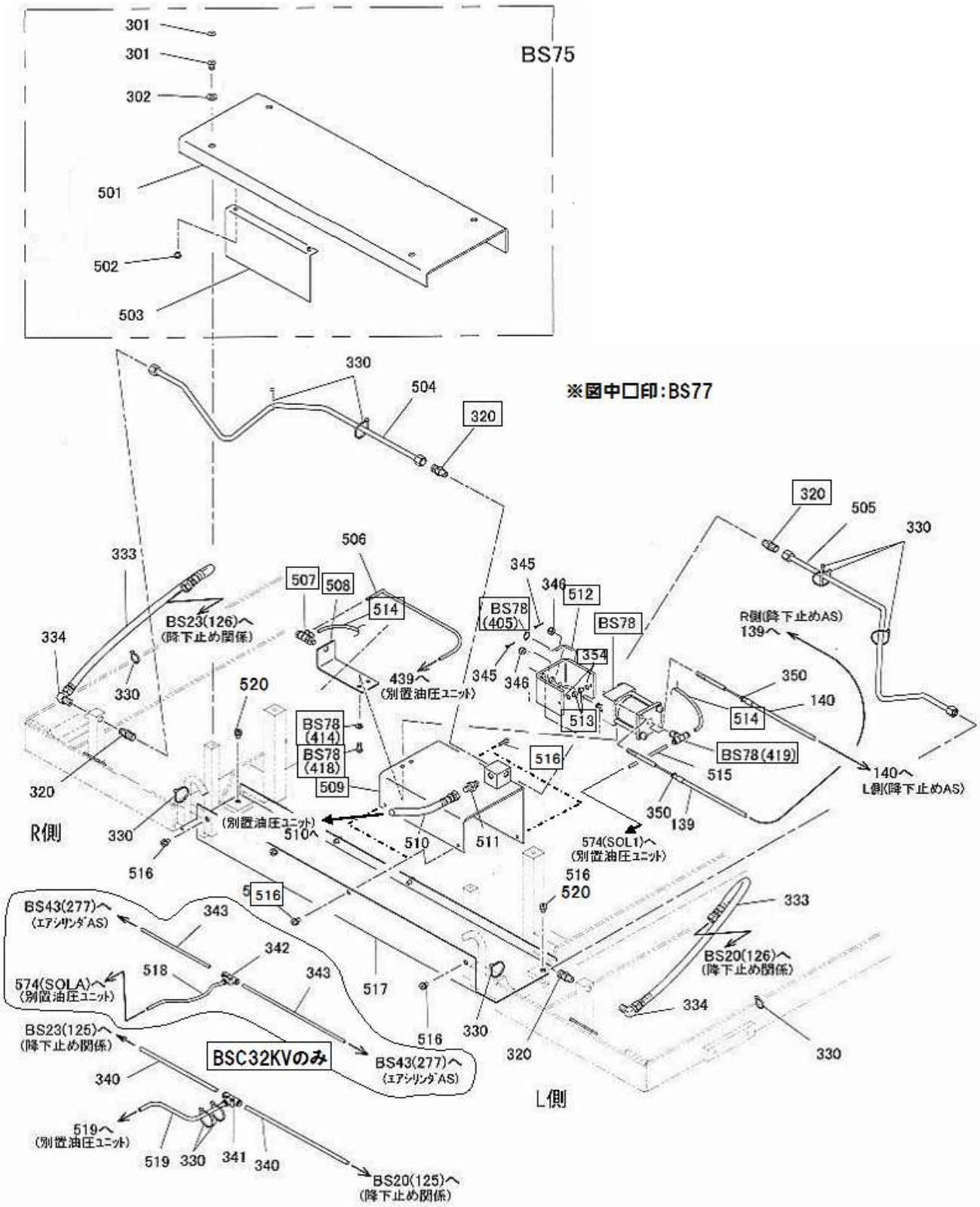

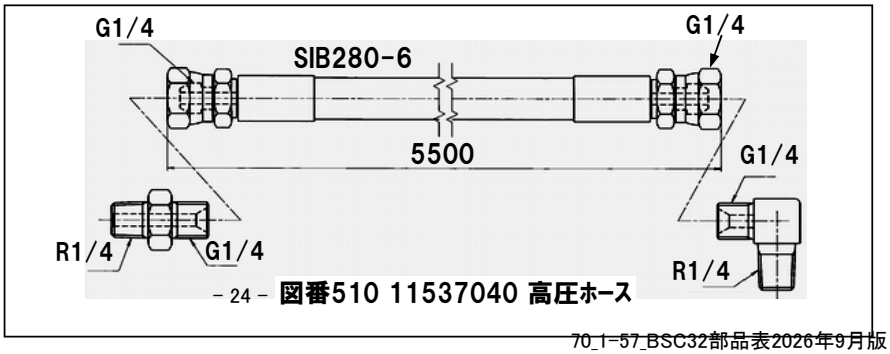

図番510 11537040 高圧ホース

図番	部品ｺｰﾄﾞ	品名	規格	変更時期・備考	単価(税別)				製品使用数(参考)	
									KV	K
BS75	00468980	ﾋﾟｯﾄｶﾊﾞｰ総AS	(301･302･501～503)	【色確認】					1	
BS77	00468880	爪ｻﾄｼ中継AS	(BS78･320･507～509･512～514･516X4･354)	【色確認】					1	
BS78	00468920	爪ｻﾄｼｼﾘﾝﾀﾞAS	(264･267･269･271･273･403～415･418･419)						1	
139	00162140	MｺﾝﾄﾛｰﾙｹｰﾌﾞﾙAS							1	
140	00469020	LｺﾝﾄﾛｰﾙｹｰﾌﾞﾙAS							1	
301	11365400	ﾋﾟｯﾄｶﾊﾞｰ取付ﾎﾞﾙﾄ							4	
302	51313100	ﾋﾟｯﾄｶﾊﾞｰ取付座金							4	
320	80814910	ｺﾈｸﾀｰ	HS-S-10X1/4						4	
330	80825291	ﾊﾟﾝﾀｲ	CV-150						21	
333	11534280	高圧ﾎｰｽA	SIB280-6-600mm	(334付)P.20参照					2	
334	80812970	ｱﾀﾞﾌﾟﾀｰ	NO14(G1/4XR1/4)						2	
340	11534300	ｵｰﾊﾞｰﾌﾛｰﾁｭｰﾌﾞA	F1508-1650mm(白)						2	
341	80817463	T型ﾕﾆｵﾝ	ZT-080						1	
342	80817462	T型ﾕﾆｵﾝ	ZT-060						1	
343	11535780	ｴｱｰﾎｰｽA	F1506-2200mm(青)						2	
345	90972021	割ﾋﾟﾝ	SP0220SE						2	
346	90932108	溝付6角ﾅｯﾄ	CN08SE						2	
350	80847010	E型止ﾒ輪	E7						2	
501	00164620	ﾋﾟｯﾄｶﾊﾞｰﾍﾟｱ		【色確認】					1	
502	90750608	座金組込ﾅﾍﾞ小ﾈｼﾞ	MSRP0608SE						2	
503	11361780	ｹｰﾌﾞﾙｶﾊﾞｰ							1	
504	00468940	圧油管R AS	(ｽﾘｰﾌﾞ･ﾅｯﾄ付)	【色確認】					1	
505	00468960	圧油管L AS	(ｽﾘｰﾌﾞ･ﾅｯﾄ付)	【色確認】					1	
506	11786380	ｴｱｰﾁｭｰﾌﾞC	F1506-6500mm(赤)						1	
507	80821116	ﾒｶﾆｶﾙﾊﾞﾙﾌﾞ	MVP63						1	
508	11364210	ﾊﾞﾙﾌﾞ取付板							1	
509	00468900	配管継手ﾍﾟｱ		【色確認】					1	
510	11537040	高圧ﾎｰｽ	SIB280-6-5500mm	(334･511付)P.24参照					1	
511	80812950	ｱﾀﾞﾌﾟﾀｰ	NO10(G1/4XR1/4)						1	
512	11361740	ｹｰﾌﾞﾙﾌﾞﾗｹｯﾄ		【色確認】					1	
513	90920606	6角穴付ﾎﾞﾙﾄ	HSB0606						2	
514	11785341	爪ｻﾄｼｴｱｰﾁｭｰﾌﾞA	F1506-420mm(黒)						1	
515	51307400	ｴｱｰﾎｰｽ	F1506-5500mm(黒)						1	
516	90770812	座金付6角ﾎﾞﾙﾄ	HBS0812SE+溝付	1805001～数変更					8→6	
517-1	11364230	同調ﾋﾟｯﾄ		【色確認】(～1111082)					1	
517-2	11537260	同調ﾋﾟｯﾄ		【色確認】(1111083～18/04)					1	
517-3	11537261	同調ﾋﾟｯﾄ		【色確認】(1805001～)					1	
518	11157870	ｴｱｰﾎｰｽB	F1506-5500mm(青)						1	
519	51315581	ｵｰﾊﾞｰﾌﾛｰﾁｭｰﾌﾞB	F1508-6000mm(白)						1	
520	90770810	座金付6角ﾎﾞﾙﾄ	HBS0810SE+溝付	(1805001～)					2	
354	90930706	平座金	PW06SE						2	

別置油圧ユニット関係

BSC32KV/K/KVL

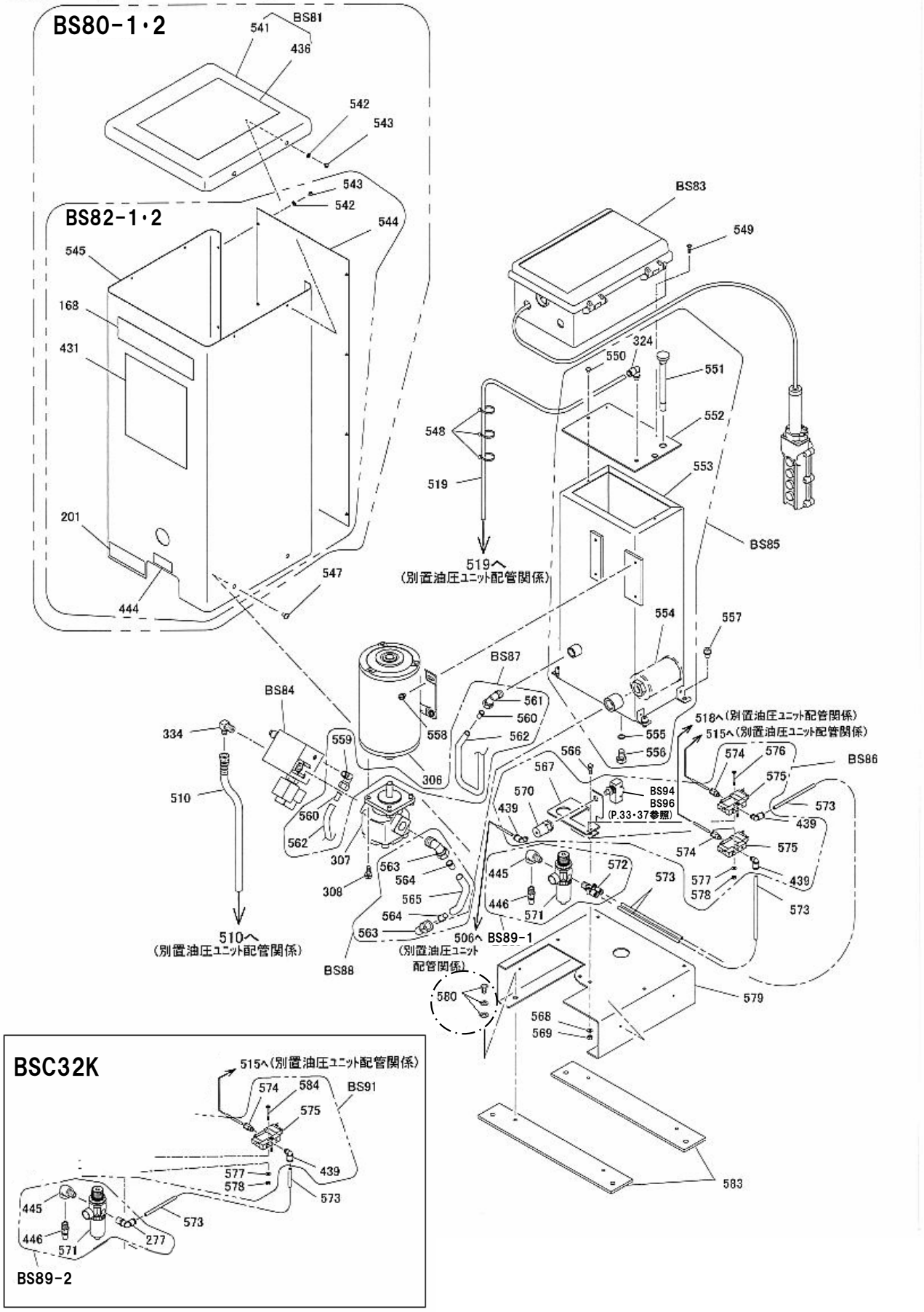

図番	部品ｺｰﾄﾞ	品名	規格	変更時期・備考	単価(税別)				製品使用数(参考)	
									KV	K
BS80-1	00468680	ﾕﾆｯﾄｹｰｽAS	(BS81・BS82-1・542・543)						1	
BS80-2	00470720	ﾕﾆｯﾄｹｰｽAS	(BS81・BS82-2・542・543)							1
BS81	00468700	ﾕﾆｯﾄｹｰｽ上板AS	(436・541)						1	
BS82-1	00468720	ﾕﾆｯﾄｹｰｽ側板AS	(168・201・431・ 444・542～545)	【色確認】					1	
BS82-2	00470740	ﾕﾆｯﾄｹｰｽ側板AS	(168・201・431・ 444・542～545)	【色確認】						1
BS83	00468620	制御ﾎﾞｯｸｽAS	(449～451・453～457・ 601～604)						1	
BS84	00468820	ｻﾌﾞﾌﾟﾚｰﾄAS	(382～402)	P.22,23参照					1	
BS85	00468760	ｵｲﾙﾀﾝｸAS	(324・550～556)						1	
BS86	00468740	ｴｱｰﾊﾟｰﾂAS	(439・567・570・574～578)	BSC32KV用					1	
BS87	00468780	ﾄﾞﾚﾝﾎｰｽAS	(559～562)						1	
BS88	00468800	給油管AS	(563～565)						1	
BS89-1	00468840	ﾌｨﾙﾀｰﾚｷﾞｭﾚｰﾀAS	(445・446・571・572)						1	
BS89-2	00470680	ﾌｨﾙﾀｰﾚｷﾞｭﾚｰﾀAS	(277・445・446・571)							1
BS91	00470660	ｴｱｰﾊﾟｰﾂAS	(439・567・570・574・575・ 577・578・584)	BSC32K用						1
BS94	00468660	LS1ｹｰﾌﾞﾙAS	(610～614)	P.33参照					1	
BS96	00470640	LS1ｹｰﾌﾞﾙAS	(611～614・618)	P.37参照						1
168	52611403	ﾋﾞｼｬﾓﾝｼｰﾙ							1	
201	※	銘板		機番連絡ください					1	1
306	80820140	ﾓｰﾀｰ2.2KW小型	TO-K5(ｺｰﾄﾞ付)						1	
307	80818021	ｷﾞﾔﾎﾟﾝﾌﾟ	GPEON2-L1-A40L						1	
308	90890820	座金付6角ﾎﾞﾙﾄ	HBS0820SE						4	
324	80817228	ｴﾙﾎﾞﾕﾆｵﾝ	ZL-081						1	
334	80812970	ｱﾀﾞﾌﾟﾀｰ	NO14(PF1/4XPT1/4)						1	
431	11534580	ｺｰｼｮﾝｼｰﾙB							1	
436	11534360	ｺｰｼｮﾝｼｰﾙA							1	
439	80817224	ｴﾙﾎﾞﾕﾆｵﾝ	ZL-065M						3	2
444	50627281	ｺｰｼｮﾝｼｰﾙE							1	
445	80810702	ｵｽﾒｽｴﾙﾎﾞ	STE1/4SE						1	
446	80827504	ｴｱｰﾁｬｯｸｵｽ	PT1/4						1	
510	11537040	高圧ﾎｰｽ	SIB280-6-5500mm	(334・511付)P.24参照					1	
519	51315581	ｵｰﾊﾞｰﾌﾛｰﾁｭｰﾌﾞB	F1508-6000mm(白)						1	
541	受注不可	ﾕﾆｯﾄｹｰｽ上板	BS81で交換の事	(13/05～)	受注不可				1	
542	90930705	平座金	PW05SE						12	
543	90862930	ﾅﾍﾞﾀｯﾋﾟﾝﾈｼﾞ	SRHFST0508SE						12	
544	11364121	ﾕﾆｯﾄｹｰｽ側板B		【色確認】					1	
545	11364260	ﾕﾆｯﾄｹｰｽ側板		【色確認】					1	
547	90750610	座金組込ﾅﾍﾞ小ﾈｼﾞ	MSRP0610SE						4	
548	80825216	ﾊﾞﾝﾀｲ	PLT-1.5I						3	
549-1	受注不可	座金組込ﾅﾍﾞ小ﾈｼﾞ	MSRP0420SE	(～1310094)・・・KV (～1310080)・・・K 549-2で交換の事	受注不可				2	
549-2	90750422	座金組込ﾅﾍﾞ小ﾈｼﾞ	MSRP0422SE						2	
550	90750508	座金組込ﾅﾍﾞ小ﾈｼﾞ	MSRP0508SE						2	
551	00161140	ﾚﾍﾞﾙﾊﾞｰAS							1	
552	11157881	ﾀﾝｸ蓋		【色確認】					1	
553	00162620	ｵｲﾙﾀﾝｸﾍﾟｱ							1	
554	80818951	ｽﾄﾚｰﾅｰ	SS-40610-10						1	
555	80800012	Oﾘﾝｸﾞ	P12						1	
556	90911220	6角ﾎﾞﾙﾄ	HB1220SE						1	
557	90760815	座金付6角穴付ﾎﾞﾙﾄ	HSBS0815						4	
558	90790610	座金付6角ﾎﾞﾙﾄ	HBPS0610SE						4	
559	80817336	ｴﾙﾎﾞﾕﾆｵﾝ	ML-2122						1	
560	80817669	ｲﾝｻｰﾄﾘﾝｸﾞ	INS-A12-9						2	
561	80817334	ｴﾙﾎﾞﾕﾆｵﾝ	ML-2123						1	
562	11367060	ﾄﾞﾚﾝﾎｰｽ	F1512-650mm(黒)						1	
563	80817380	ｴﾙﾎﾞﾕﾆｵﾝ	ML-2154						2	
564	80817615	ｲﾝｻｰﾄﾘﾝｸﾞ	INS-F15						2	
565	11503160	給油管	F1515-190mm(黒)						1	
566	90910618	6角ﾎﾞﾙﾄ	HB0618SE						2	
567	11503321	ｴｱｰﾌｨﾙﾀｰ取付板							1	
568	90930506	ﾊﾞﾈ座金	SW06SE						2	
569	90930106	6角ﾅｯﾄ	HN06SE						2	
570	80820897	ｴｱｰﾊﾟｲﾛｯﾄｱｸﾁｭｴｰﾀｰ	EA						1	
571	75023600	ﾌｨﾙﾀｰﾚｷﾞｭﾚｰﾀ	B7019-2C-MB	444付					1	

別置油圧ユニット関係

BSC32KV/K/KVL

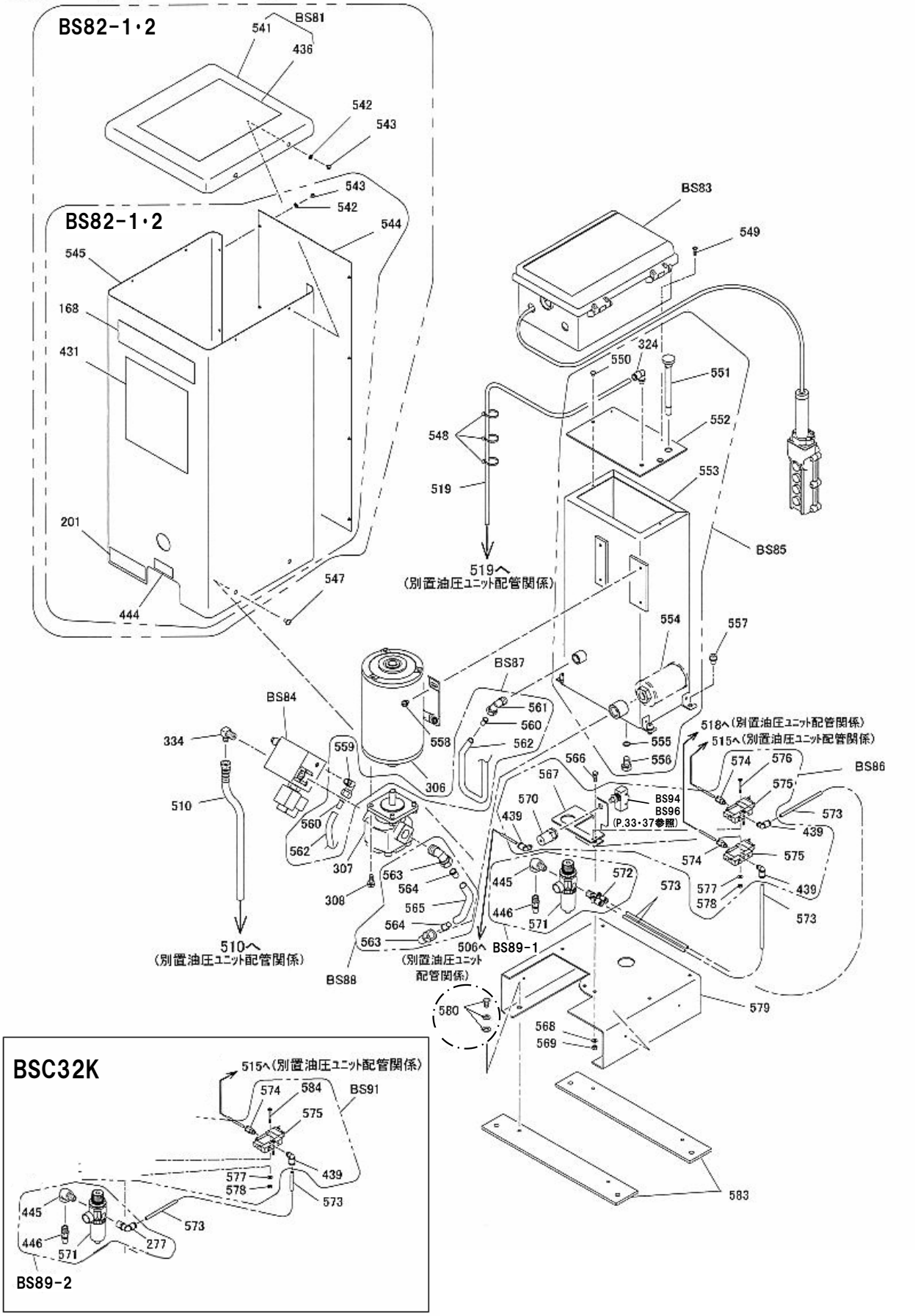

図番	部品ｺｰﾄﾞ	品名	規格	変更時期・備考	単価(税別)				製品使用数(参考)	
									KV	K
572	80817266	R付Y型ﾕﾆｵﾝ	ZY-062N						1	
573	50627121	ｴｱｰﾎｰｽC	F1506-200mm(黒)						2	1
574	80817015	ﾊｰﾌﾕﾆｵﾝ	CMH-065MS	新旧互換性有					2	1
575-1-1	71537060	ｾﾚｯｸｽﾊﾞﾙﾌﾞ下降用AS	3GA110R-M5-3	(～2506144) 575-1-2に内蔵ﾀｲﾌﾟｼｬｰﾌﾟﾗｸﾞﾒｽを 付属して出荷します					1	
575-1-2	71537061	ｾﾚｯｸｽﾊﾞﾙﾌﾞ下降用AS	3GA110R-M5-3	(2506145～) P.33 608-2付					1	
575-2-1	71537100	ｾﾚｯｸｽﾊﾞﾙﾌﾞｱｰﾑ用AS	3GA110R-M5-3	(～2506144) 575-2-2に内蔵ﾀｲﾌﾟｼｬｰﾌﾟﾗｸﾞﾒｽを 付属して出荷します					1	
575-2-2	71537101	ｾﾚｯｸｽﾊﾞﾙﾌﾞｱｰﾑ用AS	3GA110R-M5-3	(2506145～) P.33 609-2付					1	
575-3-1	71538520	ｾﾚｯｸｽﾊﾞﾙﾌﾞAS K	3GA110R-M5-3	(～2506144) 575-3-2に内蔵ﾀｲﾌﾟｼｬｰﾌﾟﾗｸﾞﾒｽを 付属して出荷します						1
575-3-2	71538521	ｾﾚｯｸｽﾊﾞﾙﾌﾞAS K	3GA110R-M5-3	(2506145～) P.37 617-2付						1
576	90750335	座金組込ﾅﾍﾞ小ﾈｼﾞ	MSRP0335SE						2	
577	90930703	平座金	PW03SE						2	
578	90930103	6角ﾅｯﾄ	HN03SE						2	
579	11503483	ﾕﾆｯﾄｼｬｰｼ		【色確認】					1	
580	90790812	座金付6角ﾎﾞﾙﾄ	HBPS0812SE						4	
583	11503260	ｱﾝｶｰﾍﾞｰｽ		【色確認】					2	
584	90750320	座金組込ﾅﾍﾞ小ﾈｼﾞ	MSRP0320SE							2
277	80817226	ｴﾙﾎﾞﾕﾆｵﾝ	ZL-062							1

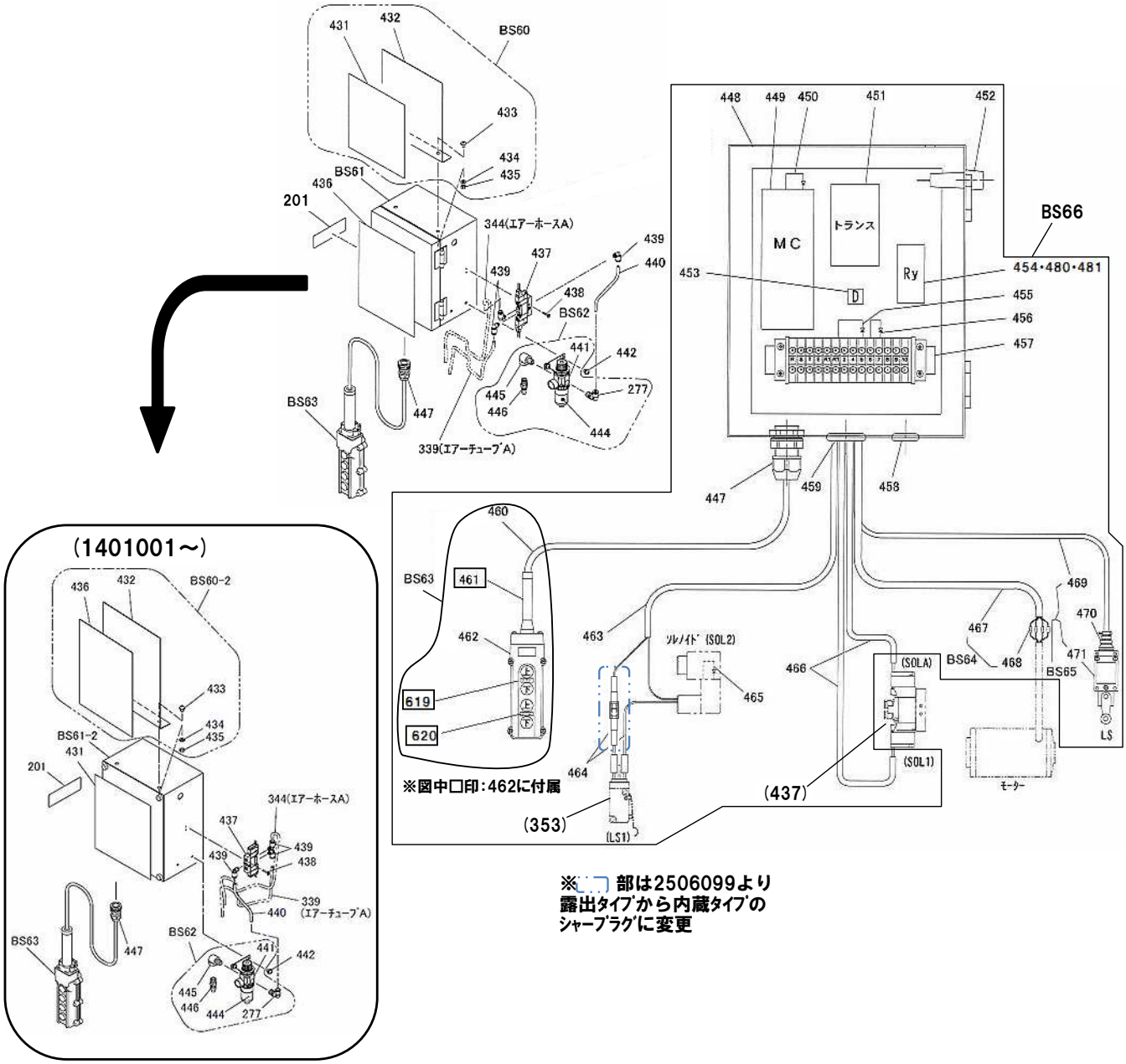

※1 №454-2 ラッチングリレーの交換について

1304013以前の機体のラッチングリレーを交換する場合
取付時に追加工が必要になります

配線の接続は右図を参考にしてください

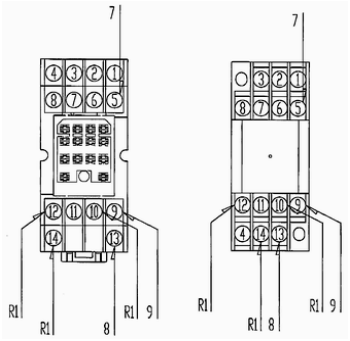

～1304013
HC2K（松下）

1304014～
MY2K（オムロン）

図番	部品ｺｰﾄﾞ	品名	規格	変更時期・備考	単価(税別)				製品使用数(参考)
BS60-1	00466960	ｺｰｼｮﾝ取付板AS	(431～435)	(～13/12)					1
BS60-2	00466961	ｺｰｼｮﾝ取付板AS	(432～436)	(1401001～)					1
BS61-1	70466880	制御ﾎﾞｯｸｽAS	旧型受注不可、BS60-2+BS61-2のセットでの交換となります	(～13/12)					1
BS61-2	00466881	制御ﾎﾞｯｸｽAS	(201･431･447～459･480-2･481)	(1401001～)					1
BS62	00466980	ﾌｨﾙﾀｰﾚｷﾞｭﾚｰﾀAS	(277･441･444～446)						1
BS63	00466900	押ﾎﾞﾀﾝｽｲｯﾁAS	(460～462･619･620)						1
BS64	00466940	ﾓｰﾀｹｰﾌﾞﾙAS	(467･468)						1
BS65	00466920	LSｹｰﾌﾞﾙAS	(469～471)						1
BS66-1	00466860	配線AS	(BS61･460～471)	(～13/12)					1
BS66-2	00466861	配線AS	(BS61･460～471)	(1401001～)					1
201	※	銘板		機番連絡ください					1
277	80817226	ｴﾙﾎﾞﾕﾆｵﾝ	ZL-062						1
339	11047860	ｴｱﾁｭｰﾌﾞA	F1506-10m(黒)						1
344	11484800	ｴｱｰﾎｰｽA	F1506-10m(青)	WNNZ30A					1
431	11534580	ｺｰｼｮﾝｼｰﾙB							1
432	11400040	ｺｰｼｮﾝｼｰﾙ取付板							1
433	90750610	座金組込ﾅﾍﾞ小ﾈｼﾞ	MSRP0610SE						2
434	90930506	ﾊﾞﾈ座金	SW06SE						2
435	90930106	6角ﾅｯﾄ	HN06SE						2
436	11534360	ｺｰｼｮﾝｼｰﾙA							1
437-1	受注不可	ｾﾚｯｸｽﾊﾞﾙﾌﾞ	3GA1660-M5E003	437-2で交換の事(～1605008)	受注不可				1
437-2	71534380	ｾﾚｯｸｽﾊﾞﾙﾌﾞAS KUV	3GA1660R-M5E003	466付					1
438	90750320	座金組込ﾅﾍﾞ小ﾈｼﾞ	MSRP0320SE						2
439	80817224	ｴﾙﾎﾞﾕﾆｵﾝ	ZL-065M						3
440	11363491	継ｷﾞﾎｰｽ	F1506-150mm(黒)						1
441	75023600	ﾌｨﾙﾀｰﾚｷﾞｭﾚｰﾀ	B7019-2C-MB	444付					1
442	90780610	座金組込ﾅﾍﾞ小ﾈｼﾞ	MSRPS0610SE						2
444	50627281	ｺｰｼｮﾝｼｰﾙE							1
445	80810702	ｵｽﾒｽｴﾙﾎﾞ	STE1/4SE						1
446	80827504	ｴｱｰﾁｬｯｸｵｽ	PT1/4						1
447	80821781	ｹｰﾌﾞﾙｺﾈｸﾀｰ	SK-12S						1
448-1	51307922	制御ﾎﾞｯｸｽ		(～13/12)					1
448-2	51307923	制御ﾎﾞｯｸｽ		(1401001～)					1
449	80820659	ﾏｸﾞﾈｯﾄｽｲｯﾁ	SW-0/GDC24V						1
450	11534440	ﾀﾞｲｵｰﾄﾞ1ｾｯﾄ	DIN60-5060						1
451	80820813	ﾄﾗﾝｽ	200/24V15VA						1
452	80820482	FUSEﾎﾙﾀﾞｰ	F-4000 1AFUSE付						1
453	80820598	整流ｽﾀｯｸ	S5VB-60						1
454-1	受注不可	ﾗｯﾁﾝｸﾞﾘﾚｰ	HC2K-DC24V(松下) 454-2,480-2,481をセットで 交換することで互換性有(※1)	(～1304013)	受注不可				1
454-2	80820437	ﾗｯﾁﾝｸﾞﾘﾚｰ	MY2K-DC24V(ｵﾑﾛﾝ)	(1304014～)					1
455	11534460	ﾀﾞｲｵｰﾄﾞ2ｾｯﾄ	DIN60-5060						1
456	11534480	ﾀﾞｲｵｰﾄﾞ3ｾｯﾄ	DIN60-5060						1
457-1	80821298	端子台	TS615-14P	(～1805001)					1
457-2	80821300	端子台	TS615-16P	(1805002～)					1
458	80821695	ﾜﾝﾀｯﾁﾌﾞｯｼｭ	TB-2533						1
459	80657901	ｺﾞﾑﾌﾞｯｼｭ	GB-22						1
460	11534520	押ﾎﾞﾀﾝｽｲｯﾁｹｰﾌﾞﾙｾｯﾄ	SCVTF0.75SQX5芯-10m						1
461-1	受注不可	ｹｰﾌﾞﾙﾌﾞｯｼﾝｸﾞ	C12	(～12/10)	受注不可				1
461-2	受注不可	ｹｰﾌﾞﾙﾌﾞｯｼﾝｸﾞ	C8	新旧互換性有 462で交換の事	受注不可				1
462	80821459	押ﾎﾞﾀﾝｽｲｯﾁ	COB62 (461-2･619･620)	ｱﾙﾐ銘板･ｹｰﾌﾞﾙﾌﾞｯｼﾝｸﾞ付					1
463-1	71534400	SOL2ｹｰﾌﾞﾙｾｯﾄ	VCTF0.75SQX2芯-10m	(～2506098) 463-2に内蔵ﾀｲﾌﾟｼｬｰﾌﾟﾗｸﾞｵｽ を付属して出荷します					1
463-2	11534401	SOL2ｹｰﾌﾞﾙｾｯﾄ	VCTF0.75SQX2芯-10m	(2506099～) (ﾏｰｶｰﾁｭｰﾌﾞ(5･R1)･ｼｬｰﾌﾟﾗｸﾞﾒｽ付)					1
464-1	71534420	LS1ｹｰﾌﾞﾙAS	D2VW-5L3-1M	(～2506098) P.21 353付 464-2に内蔵ﾀｲﾌﾟｼｬｰﾌﾟﾗｸﾞﾒｽ を付属して出荷します					1
464-2	11534421	LS1ｹｰﾌﾞﾙAS	D2VW-5L3-1M	(25066099～) P.21 353付 (ﾏｰｶｰﾁｭｰﾌﾞ(R1･4)･ｼｬｰﾌﾟﾗｸﾞｵｽ付)					1
465	11534500	ﾀﾞｲｵｰﾄﾞ4ｾｯﾄ	DIN60-5060						1
466	11534380	SOLｹｰﾌﾞﾙｾｯﾄ	9X10-250㎜	437-2に付属 ﾋﾞﾆｰﾙﾁｭｰﾌﾞ(黒) (ﾏｰｶｰﾁｭｰﾌﾞ(5･R1)(6･7)･ 圧着端子付)					1
467	11534560	ﾓｰﾀｹｰﾌﾞﾙｾｯﾄ	VCTF2SQX4芯-10m						1
468	80822078	絶縁ｷｬｯﾌﾟ	OA-QM4(ﾎﾞﾙﾄ･ﾅｯﾄ付)						4
469	11534540	LSｹｰﾌﾞﾙｾｯﾄ	SVCTF0.75SQX2芯-11.3m						1
470	80821716	ｺﾈｸﾀｰ	OA-W16						1
471-1	受注不可	ﾘﾐｯﾄｽｲｯﾁ	AZD1004	471-2で交換の事	受注不可				1
471-2	80820817	ﾘﾐｯﾄｽｲｯﾁ	D4N-2120	新旧互換性有り					1
480-1	受注不可	ﾘﾚｰｿｹｯﾄ	HC4-SFD-K 454-2,480-2,481をｾｯﾄで 交換することで互換性有(※1)	(～1304013)	受注不可				1
480-2	80822200	ﾘﾚｰｿｹｯﾄ	PYFZ-14	(1304014～)					1
481	80820457	保持金具	PYC-A1	(1304014～)					2
619	11536120	ｱﾙﾐ銘板ﾘﾌﾄ	″ﾘﾌﾄ″	(1211059～)					1
620	11536140	ｱﾙﾐ銘板ｱｰﾑ	″ｱｰﾑ″	(1211059～)					1

制御ボックス関係　BSC32KV/KVL

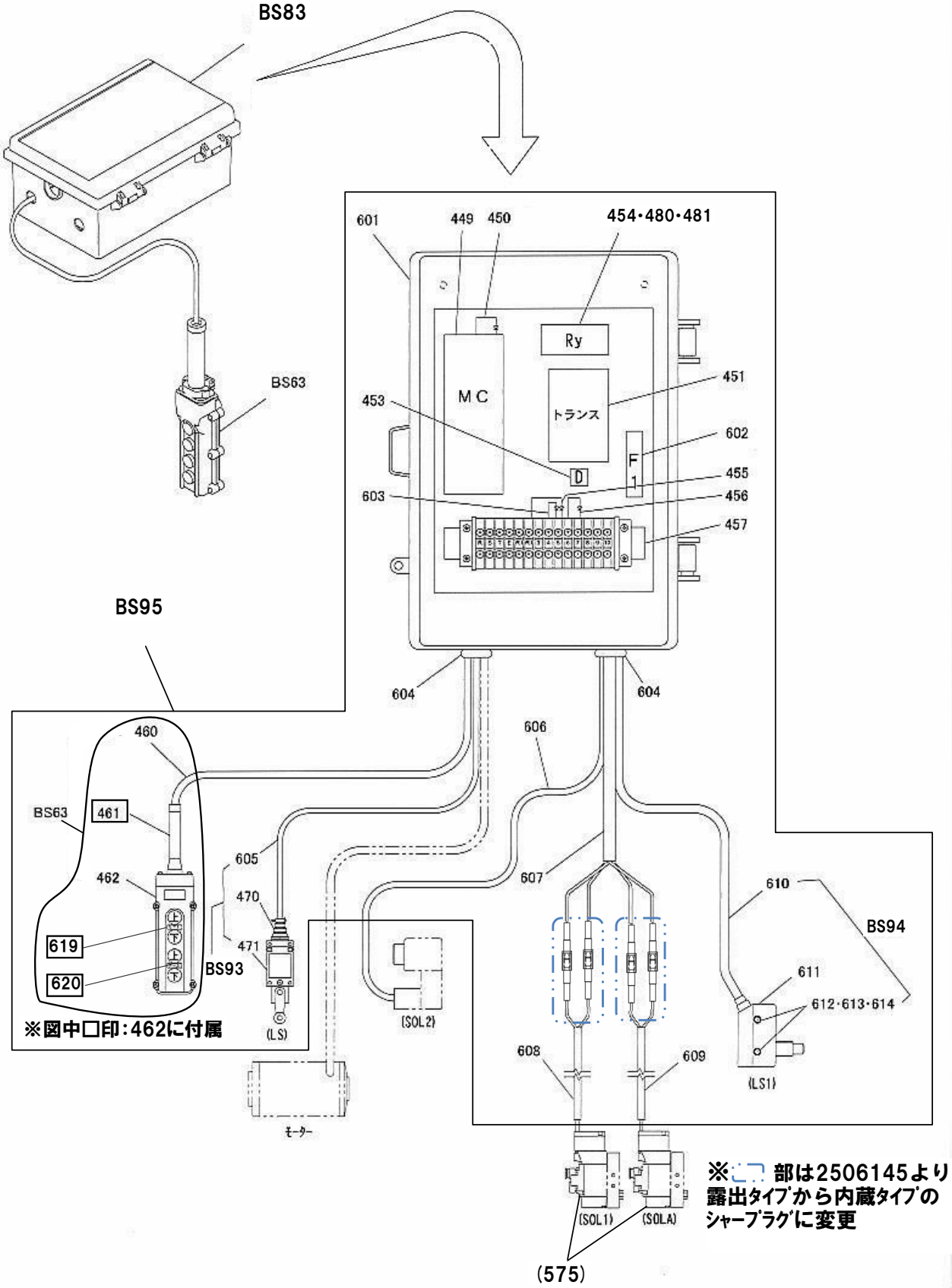

図番	部品ｺｰﾄﾞ	品名	規格	変更時期・備考	単価(税別)				製品使用数(参考)
BS63	00466900	押ﾎﾞﾀﾝｽｲｯﾁAS	(460～462・619・620)						1
BS83	00468620	制御ﾎﾞｯｸｽAS	(449～451・453～457・480・481・601～604)						1
BS93	00468640	LSｹｰﾌﾞﾙAS	(470・471・605)						1
BS94	00468660	LS1ｹｰﾌﾞﾙAS	(610～614)						1
BS95	00468600	ﾊｲｾﾝAS	(BS63・BS83・BS93・BS94・606～609)						1
449	80820659	ﾏｸﾞﾈｯﾄｽｲｯﾁ	SW-0/GDC24V						1
450	11534440	ﾀﾞｲｵｰﾄﾞ1ｾｯﾄ	DIN60-5060						1
451	80820813	ﾄﾗﾝｽ	200/24V15VA						1
453	80820598	整流ｽﾀｯｸ	S5VB-60						1
454-1	受注不可	ﾗｯﾁﾝｸﾞﾘﾚｰ	HC2K-DC24V(松下) 454-2,480-2,481をｾｯﾄで交換することで互換性有(※1)	(～1304013)	受注不可				1
454-2	80820437	ﾗｯﾁﾝｸﾞﾘﾚｰ	MY2K-DC24V(ｵﾑﾛﾝ)	(1304014～)					1
455	11534460	ﾀﾞｲｵｰﾄﾞ2ｾｯﾄ	DIN60-5060						1
456	11534480	ﾀﾞｲｵｰﾄﾞ3ｾｯﾄ	DIN60-5060						1
457-1	80821298	端子台	TS615-14P	(～1805001)					1
457-2	80821300	端子台	TS615-16P	(1805002～)					1
460	11534520	押ﾎﾞﾀﾝｽｲｯﾁｹｰﾌﾞﾙｾｯﾄ	SCVTF0.75SQX5芯-10m						1
461-1	受注不可	ｹｰﾌﾞﾙﾌﾞｯｼﾝｸﾞ	C12	(～12/10)	受注不可				1
461-2	受注不可	ｹｰﾌﾞﾙﾌﾞｯｼﾝｸﾞ	C8	新旧互換性有 462で交換の事	受注不可				1
462	80821459	押ﾎﾞﾀﾝｽｲｯﾁ	COB62 (461-2・619・620)	ｱﾙﾐ銘板・ｹｰﾌﾞﾙﾌﾞｯｼﾝｸﾞ付					1
470	80821716	ｺﾈｸﾀｰ	OA-W16						1
471-1	受注不可	ﾘﾐｯﾄｽｲｯﾁ	AZD1004	471-2で交換の事	受注不可				1
471-2	80820817	ﾘﾐｯﾄｽｲｯﾁ	D4N-2120	新旧互換性有り					1
480-1	受注不可	ﾘﾚｰｿｹｯﾄ	HC4-SFD-K	(～1304013)	受注不可				1
480-2	80822200	ﾘﾚｰｿｹｯﾄ	PYFZ-14	(1304014～)					1
481	80820457	保持金具	PYC-A1	(1304014～)					2
601-1	受注不可	制御ﾎﾞｯｸｽ	P14-23	(～1310094) 601-2で交換の事	受注不可				1
601-2	11157902	制御ﾎﾞｯｸｽ	P14-23A	新旧互換性有					
602	80820477	ﾋｭｰｽﾞﾎﾙﾀﾞｰ	F-7101 1AFUSW付						1
603	11537140	ﾀﾞｲｵｰﾄﾞ4ｾｯﾄ	DIN60-5060						1
604-1	受注不可	膜付ｸﾞﾛﾒｯﾄ	SG-20A	(～1310094) 604-2で交換の事	受注不可				2
604-2	80821849	膜付ｸﾞﾛﾒｯﾄ	SG-28A	新旧互換性有					2
605	11537160	LSｹｰﾌﾞﾙｾｯﾄ	SVCTF0.75SQX2芯-8500mm						1
606	11537080	SOL2ｹｰﾌﾞﾙｾｯﾄ	VCTF0.75SQX2芯-700mm						1
607-1	71537120	中継ｹｰﾌﾞﾙｾｯﾄ	VCTF0.75SQX4芯-350mm	(～2506144) 607-2に内蔵ﾀｲﾌﾟｼｬｰﾌﾟﾗｸﾞｵｽを を付属して出荷します	お問い合わせください				1
607-2	11537121	中継ｹｰﾌﾞﾙｾｯﾄ	VCTF0.75SQX4芯-350mm	(2506145～) (ﾏｰｶｰﾁｭｰﾌﾞ(R1・5)(6・7)・ ｼｬｰﾌﾟﾗｸﾞﾒｽ付)	お問い合わせください				1
608-1	71537070	SOL1ｹｰﾌﾞﾙｾｯﾄ	下降用 9X10-250㎜	(～2506144) 608-2に内蔵ﾀｲﾌﾟｼｬｰﾌﾟﾗｸﾞﾒｽを を付属して出荷します	お問い合わせください				1
608-2	11537061	SOL1ｹｰﾌﾞﾙｾｯﾄ	下降用 9X10-250㎜	(2506145～) P.29 575-1に付属 ﾋﾞﾆｰﾙﾁｭｰﾌﾞ(黒) (ﾏｰｶｰﾁｭｰﾌﾞ(5・R1)・ｼｬｰﾌﾟﾗｸﾞｵｽ付)	お問い合わせください				1
609-1	71537110	SOLAｹｰﾌﾞﾙｾｯﾄ	ｱｰﾑ上昇用 9X10-250㎜	(～2506144) 609-2に内蔵ﾀｲﾌﾟｼｬｰﾌﾟﾗｸﾞﾒｽを を付属して出荷します	お問い合わせください				1
609-2	11537101	SOLAｹｰﾌﾞﾙｾｯﾄ	ｱｰﾑ上昇用 9X10-250㎜	(2506145～) P.29 575-2に付属 ﾋﾞﾆｰﾙﾁｭｰﾌﾞ(黒) (ﾏｰｶｰﾁｭｰﾌﾞ(6・7)・ｼｬｰﾌﾟﾗｸﾞｵｽ付)	お問い合わせください				1
610	11537180	LS1ｹｰﾌﾞﾙｾｯﾄ	VCTF0.75SQX2芯-700mm						1
611	80820753	ﾘﾐｯﾄSW	BZ-2RQ1-T4-J						1
612	90750425	座金組込ﾅﾍﾞ小ﾈｼﾞ	MSRP0425SE						2
613	90930704	平座金	PW04SE						2
614	90930104	6角ﾅｯﾄ	HN04SE						2
619	11536120	ｱﾙﾐ銘板ﾘﾌﾄ	″ﾘﾌﾄ″	(1211059～)					1
620	11536140	ｱﾙﾐ銘板ｱｰﾑ	″ｱｰﾑ″	(1211059～)					1

制御ボックス関係

BSC32KU

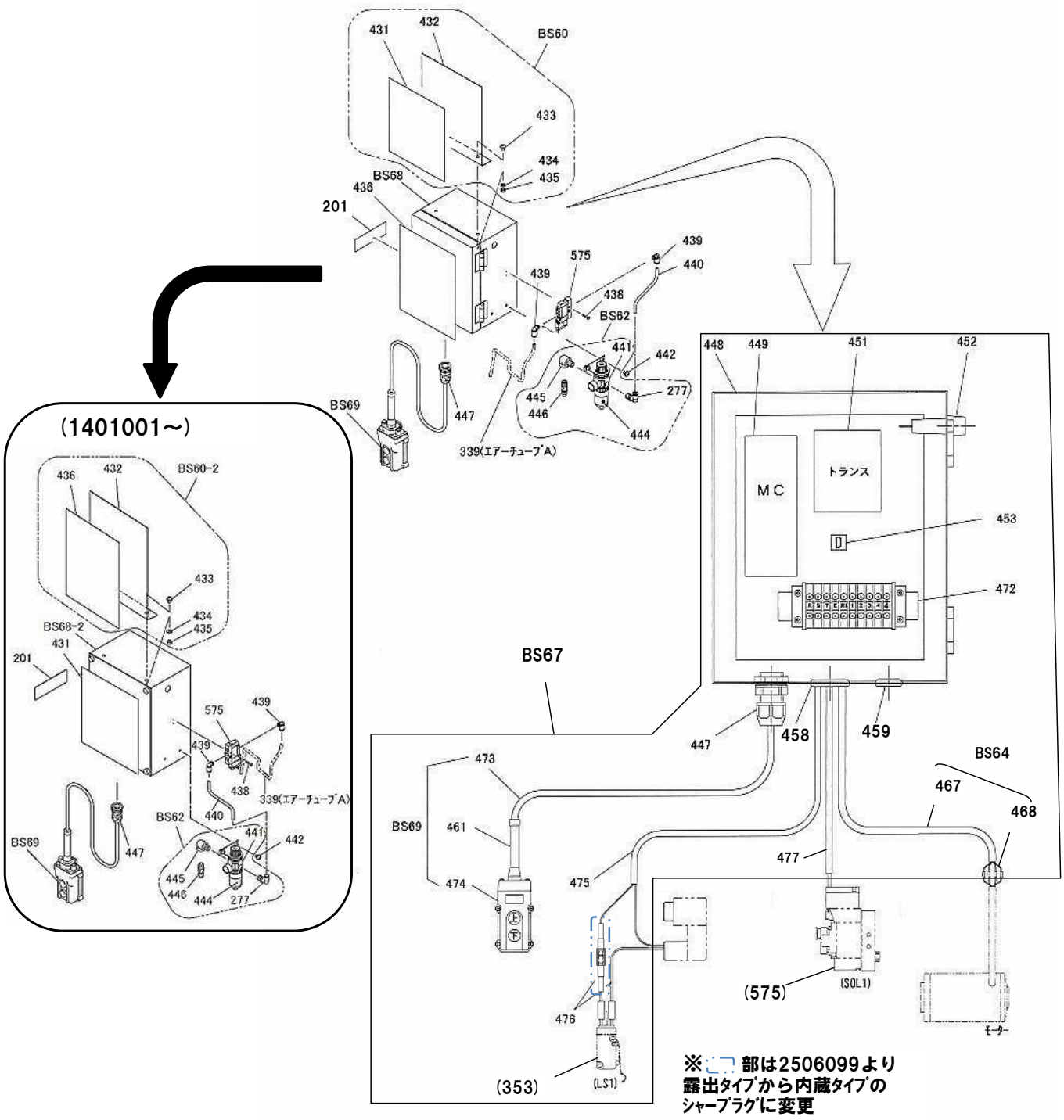

図番	部品ｺｰﾄﾞ	品名	規格	変更時期・備考	単価（税別）				製品使用数（参考）
BS60-1	00466960	ｺｰｼｮﾝ取付板AS	(431～435)	(～13/12)					1
BS60-2	00466961	ｺｰｼｮﾝ取付板AS	(432～436)	(1401001～)					1
BS62	00466980	ﾌｨﾙﾀｰﾚｷﾞｭﾚｰﾀAS	(277･441･444～446)						1
BS64	00466940	ﾓｰﾀｹｰﾌﾞﾙAS	(467･468)						1
BS67	00469680	配線AS	(BS64･BS68･BS69 ･475～477)						1
BS68-1	70469700	制御ﾎﾞｯｸｽAS	旧型受注不可、BS60-2+BS68-2 のセットでの交換となります	(～13/12)					1
BS68-2	00469701	制御ﾎﾞｯｸｽAS	(201･431･447～449 ･451～453･459･458･472)	(1401001～)					1
BS69	00469720	押ﾎﾞﾀﾝｽｲｯﾁAS	(461･473･474)						1
201	※	銘板		機番連絡ください					1
277	80817226	ｴﾙﾎﾞﾕﾆｵﾝ	ZL-062						1
431	11534580	ｺｰｼｮﾝｼｰﾙB							1
432	11400040	ｺｰｼｮﾝｼｰﾙ取付板							1
433	90750610	座金組込ﾅﾍﾞ小ﾈｼﾞ	MSRP0610SE						2
434	90930506	ﾊﾞﾈ座金	SW06SE						2
435	90930106	6角ﾅｯﾄ	HN06SE						2
436	11534360	ｺｰｼｮﾝｼｰﾙA							1
438	90750320	座金組込ﾅﾍﾞ小ﾈｼﾞ	MSRP0320SE						2
439	80817224	ｴﾙﾎﾞﾕﾆｵﾝ	ZL-065M						2
440	11363491	継ｷﾞﾎｰｽ	F1506-150mm(黒)						1
441	75023600	ﾌｨﾙﾀｰﾚｷﾞｭﾚｰﾀ	B7019-2C-MB	444付					1
442	90780610	座金組込ﾅﾍﾞ小ﾈｼﾞ	MSRPS0610SE						2
444	50627281	ｺｰｼｮﾝｼｰﾙE							1
445	80810702	ｵｽﾒｽｴﾙﾎﾞ	STE1/4SE						1
446	80827504	ｴｱｰﾁｬｯｸｵｽ	PT1/4						1
447	80821781	ｹｰﾌﾞﾙｺﾈｸﾀｰ	SK-12S						1
448-1	51307922	制御ﾎﾞｯｸｽ		(～13/12)					1
448-2	51307923	制御ﾎﾞｯｸｽ		(1401001～)					1
449	80820659	ﾏｸﾞﾈｯﾄｽｲｯﾁ	SW-0/GDC24V						1
451	80820813	ﾄﾗﾝｽ	200/24V15VA						1
452	80820482	FUSEﾎﾙﾀﾞｰ	F-4000 1Aﾋｭｰｽﾞ付						1
453	80820598	整流ｽﾀｯｸ	S5VB-60						1
458	80821695	ﾜﾝﾀｯﾁﾌﾞｯｼｭ	TB-2533						1
459	80657901	ｺﾞﾑﾌﾞｯｼｭ	GB-22						1
461-1	受注不可	ｹｰﾌﾞﾙﾌﾞｯｼﾝｸﾞ	C12	(～12/10)	受注不可				1
461-2	受注不可	ｹｰﾌﾞﾙﾌﾞｯｼﾝｸﾞ	C7	新旧互換性有 474で交換の事	受注不可				1
467	11534560	ﾓｰﾀｹｰﾌﾞﾙｾｯﾄ	VCTF2SQX4芯-10m						1
468	80822078	絶縁ｷｬｯﾌﾟ	OA-QM4(ﾎﾞﾙﾄ･ﾅｯﾄ付)						4
472	80821299	端子台	TS615-10P						1
473	11538080	押ﾎﾞﾀﾝｽｲｯﾁｹｰﾌﾞﾙｾｯﾄ	SCVTF0.75SQX3芯-10m						1
474	80820928	押ﾎﾞﾀﾝSW	COB61	ｹｰﾌﾞﾙﾌﾞｯｼﾝｸﾞ付					1
475-1	71538040	SOL2ｹｰﾌﾞﾙｾｯﾄ	VCTF0.75SQX2芯-10m	(～2506098) 475-2に内蔵ﾀｲﾌﾟｼｬｰﾌﾟﾗｸﾞｵｽを 付属して出荷します					1
475-2	11538041	SOL2ｹｰﾌﾞﾙｾｯﾄ	VCTF0.75SQX2芯-10m	(2506099～) (ﾏｰｶｰﾁｭｰﾌﾞ(4･R1)･ ｼｬｰﾌﾟﾗｸﾞﾒｽ付)					1
476-1	71538060	LS1ｹｰﾌﾞﾙｾｯﾄ	D2VW-5L3-1M	(～2506098) P.21 353付 476-2に内蔵ﾀｲﾌﾟｼｬｰﾌﾟﾗｸﾞﾒｽを 付属して出荷します					1
476-2	11538061	LS1ｹｰﾌﾞﾙｾｯﾄ	D2VW-5L3-1M	(25066099～) P.21 353付 (ﾏｰｶｰﾁｭｰﾌﾞ(R1･3)･ ｼｬｰﾌﾟﾗｸﾞｵｽ付)					1
477	11538020	SOL1ｹｰﾌﾞﾙｾｯﾄ	9X10-250mm	575-4に付属 ﾋﾞﾆｰﾙﾁｭｰﾌﾞ(黒) (ﾏｰｶｰﾁｭｰﾌﾞ(4･R1)･ 圧着端子付)					1
575-1	受注不可	ｾﾚｯｸｽﾊﾞﾙﾌﾞ	3GA110-M5-3	575-4で交換の事 (～1605008)	受注不可				1
575-4	71538020	ｾﾚｯｸｽﾊﾞﾙﾌﾞAS KU	3GA110R-M5-3	477付					1

制御ボックス関係　BSC32K

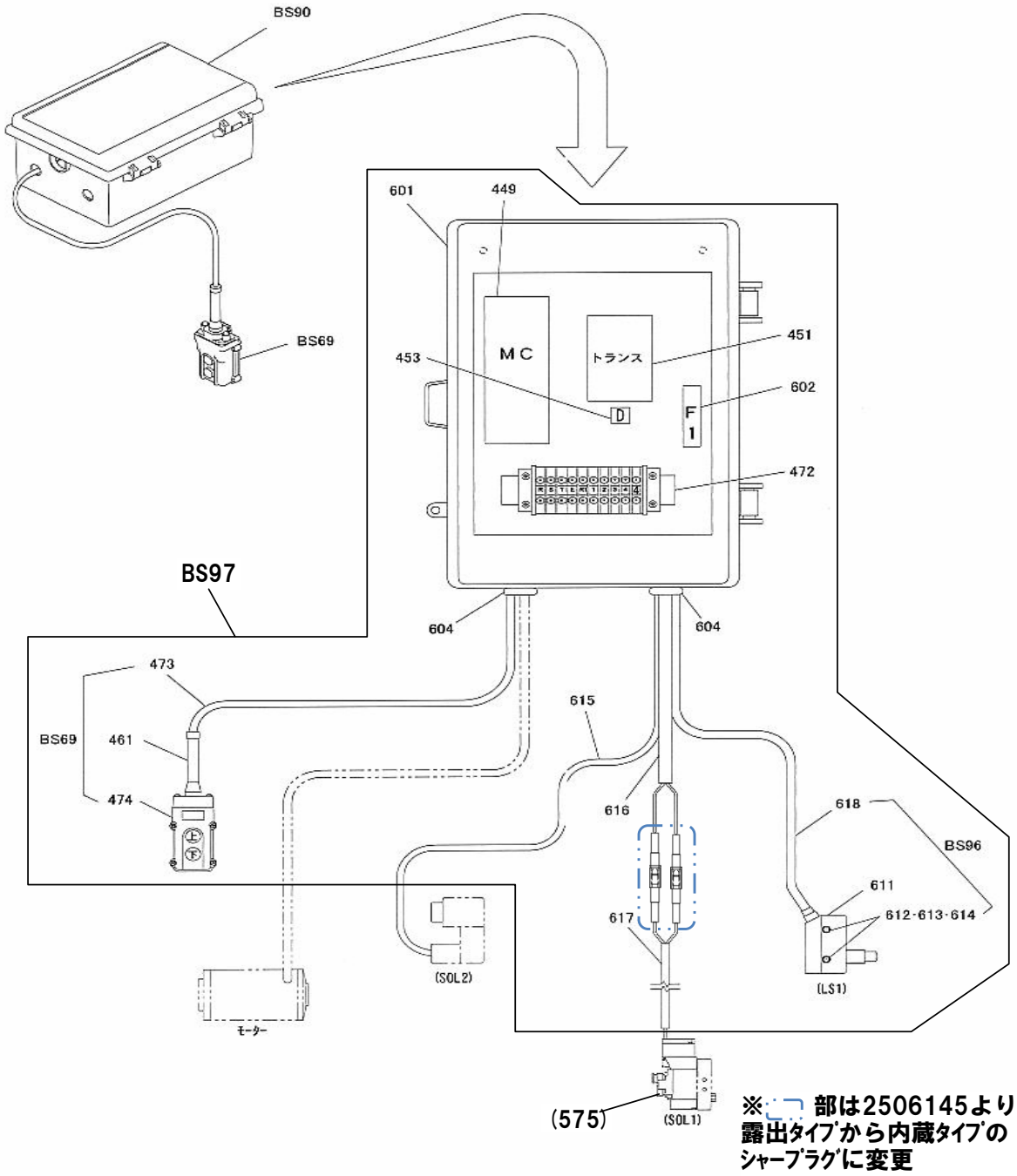

図番	部品ｺｰﾄﾞ	品名	規格	変更時期・備考	単価（税別）				製品使用数（参考）
BS69	00469720	押ﾎﾞﾀﾝｽｲｯﾁAS	(461･473･474)						1
BS90	00470620	制御ﾎﾞｯｸｽAS	(449･451･453･472･601･602･604)						1
BS96	00470640	LS1ｹｰﾌﾞﾙAS	(611～614･618)						1
BS97	00470600	ﾊｲｾﾝAS	(BS69･BS90･BS96･615～617)						1
449	80820659	ﾏｸﾞﾈｯﾄｽｲｯﾁ	SW-0/GDC24V						1
451	80820813	ﾄﾗﾝｽ	200/24V15VA						1
453	80820598	整流ｽﾀｯｸ	S5VB-60						1
461-1	受注不可	ｹｰﾌﾞﾙﾌﾞｯｼﾝｸﾞ	C12	（～12/10）	受注不可				1
461-2	受注不可	ｹｰﾌﾞﾙﾌﾞｯｼﾝｸﾞ	C7	新旧互換性有 474で交換の事	受注不可				1
472	80821299	端子台	TS615-10P						1
473	11538080	押ﾎﾞﾀﾝｽｲｯﾁｹｰﾌﾞﾙｾｯﾄ	SCVTF0.75SQX3芯-10m						1
474	80820928	押ﾎﾞﾀﾝSW	COB61	ｹｰﾌﾞﾙﾌﾞｯｼﾝｸﾞ付					1
575-1	受注不可	ｾﾚｯｸｽﾊﾞﾙﾌﾞ	3GA110-M5-3	（～1605008） 575-3-1で交換の事	受注不可				1
575-3-1	71538520	ｾﾚｯｸｽﾊﾞﾙﾌﾞAS K	3GA110R-M5-3	(1605009～2506144) 575-3-2に内蔵ﾀｲﾌﾟｼｬｰﾌﾟﾗｸﾞﾒｽを付属して出荷します					1
575-3-2	71538521	ｾﾚｯｸｽﾊﾞﾙﾌﾞAS K	3GA110R-M5-3	(2506145～) 617-2付					1
601-1	受注不可	制御ﾎﾞｯｸｽ	P14-23	（～1310080） 601-2で交換の事	受注不可				1
601-2	11157902	制御ﾎﾞｯｸｽ	P14-23A	新旧互換性有					1
602	80820477	ﾋｭｰｽﾞﾎﾙﾀﾞｰ	F-71011AFUSW付						1
604-1	受注不可	膜付ｸﾞﾛﾒｯﾄ	SG-20A	（～1310080） 604-2で交換の事	受注不可				2
604-2	80821849	膜付ｸﾞﾛﾒｯﾄ	SG-28A	新旧互換性有					2
611	80820753	ﾘﾐｯﾄSW	BZ-2RQ1-T4-J						1
612	90750425	座金組込ﾅﾍﾞ小ﾈｼﾞ	MSRP0425SE						2
613	90930704	平座金	PW04SE						2
614	90930104	6角ﾅｯﾄ	HN04SE						2
615	11538540	SOL2ｹｰﾌﾞﾙｾｯﾄ	VCTF0.75SQX2芯-700mm						1
616-1	71538560	中継ｹｰﾌﾞﾙｾｯﾄ	VCTF0.75SQX4芯-350mm	(～2506144) 616-2に内蔵ﾀｲﾌﾟｼｬｰﾌﾟﾗｸﾞｵｽを を付属して出荷します	お問い合わせください				1
616-2	11538561	中継ｹｰﾌﾞﾙｾｯﾄ	VCTF0.75SQX4芯-350mm	(2506145～) (ﾏｰｶｰﾁｭｰﾌﾞ(4･R1)･ｼｬｰﾌﾟﾗｸﾞﾒｽ付)	お問い合わせください				1
617-1	71538530	SOL1ｹｰﾌﾞﾙｾｯﾄ	9X10-250mm	(～2506144) 617-2に内蔵ﾀｲﾌﾟｼｬｰﾌﾟﾗｸﾞﾒｽを を付属して出荷します	お問い合わせください				1
617-2	11538521	SOL1ｹｰﾌﾞﾙｾｯﾄ	9X10-250mm	(2506145～) 575-3に付属 ﾋﾞﾆｰﾙﾁｭｰﾌﾞ(黒) (ﾏｰｶｰﾁｭｰﾌﾞ(4･R1)･ｼｬｰﾌﾟﾗｸﾞｵｽ付)	お問い合わせください				1
618	11538580	LS1ｹｰﾌﾞﾙｾｯﾄ	VCTF0.75SQX2芯-700mm						1

オプション関係　　BSC32KUV/KV/KU/K/KUVL/KVL

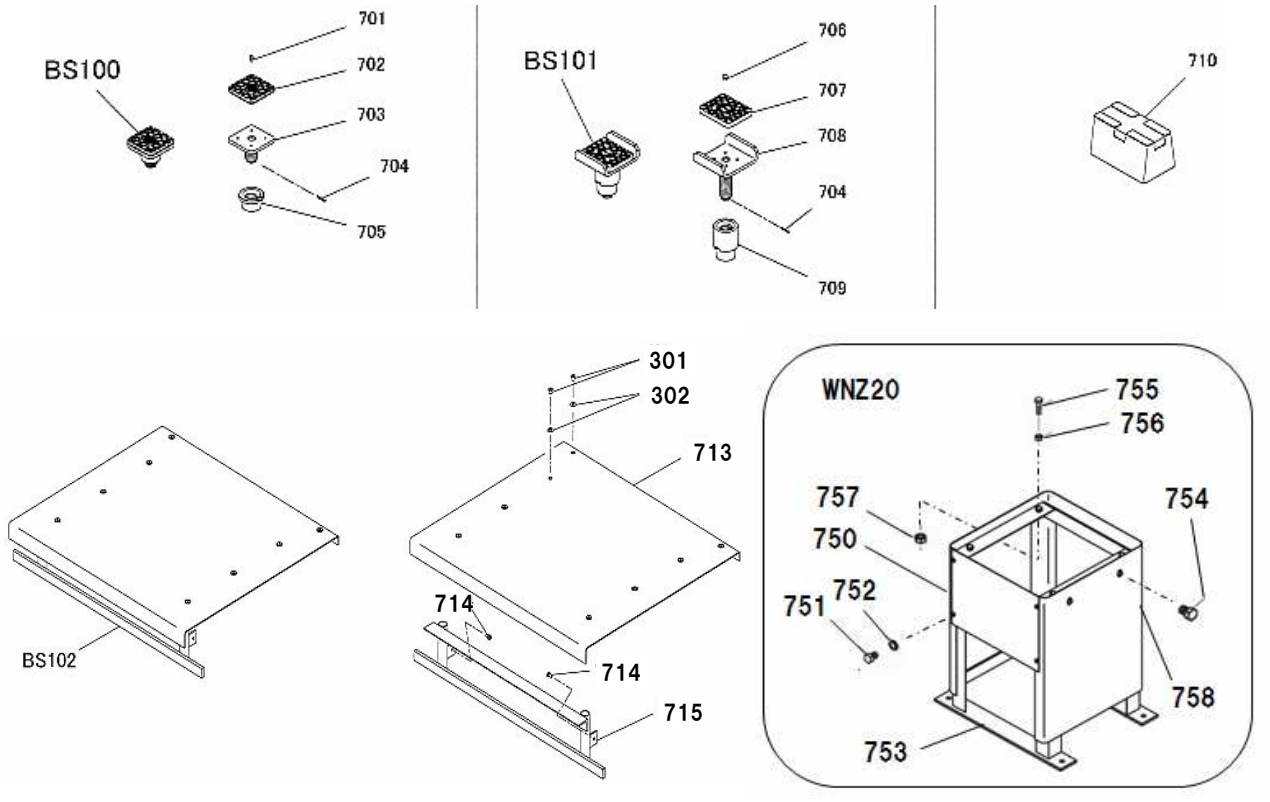

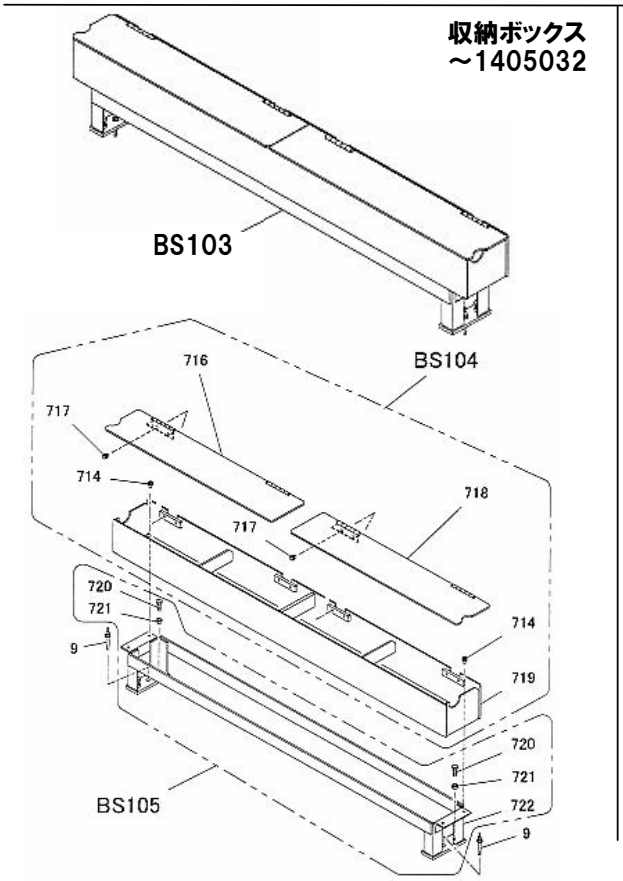

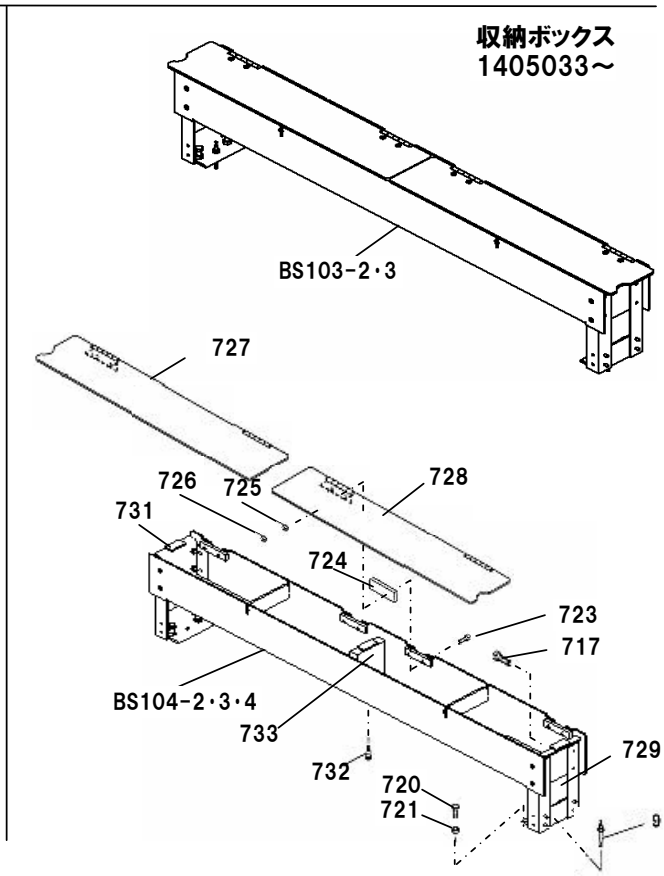

図番	部品ｺｰﾄﾞ	品名	規格	変更時期・備考	単価(税別)				製品使用数（参考）			
									KUV	KV	KU	K
BS100	00465000	調整受台SSAS	(701～705)						4			
701	90940612	ﾅﾍﾞ小ﾈｼﾞ	MSR0612SE						16			
702	50606151	当ﾃｺﾞﾑﾍﾟｱ							4			
703	00465020	調整受台SSﾍﾟｱ							4			
704	90980430	ﾛｰﾙﾋﾟﾝ	SRP0430						4			
705	11251200	調整ﾅｯﾄS							4			
BS101	00467840	調整受台MAAS	(704･706～709)						4			
704	90980430	ﾛｰﾙﾋﾟﾝ	SRP0430						4			
706	90940810	ﾅﾍﾞ小ﾈｼﾞ	MSR0810SE						16			
707	50564212	当ﾃｺﾞﾑ(40X45)							4			
708	04541400	調整受台LAﾍﾟｱ							4			
709	11535960	調整ﾅｯﾄM							4			
710	51307161	ﾊｲｻｲﾄﾞｼｰﾙﾌﾞﾛｯｸ							4			
BS102-1	00467720	NSCﾕﾆｯﾄｶﾊﾞｰAS	(301･302･713～715)	(～1408072)【色確認】					1		1	
BS102-2	00467721	NSCﾕﾆｯﾄｶﾊﾞｰAS	(301･302･713～715)	(1408073～)【色確認】					1		1	
301	11365400	ﾋﾟｯﾄｶﾊﾞｰ取付ﾎﾞﾙﾄ							8		8	
302	51313100	ﾋﾟｯﾄｶﾊﾞｰ取付座金							8		8	
713	00467740	NSCﾕﾆｯﾄｶﾊﾞｰﾍﾟｱ		【色確認】					1		1	
714-1	90770815	座金付6角ﾎﾞﾙﾄ	HBS0815SE+溝付	(～1408072)					2		2	
714-2	90780818	座金付6角ﾎﾞﾙﾄ	HBPS0818SE+溝付	(1408073～)					2		2	
715-1	00467760	ｶﾊﾞｰ支ｴﾍﾟｱ		(～1408072) 【色確認】					1		1	
715-2	00467761	ｶﾊﾞｰ支ｴﾍﾟｱ		(1408073～) 【色確認】					1		1	
BS103-1	受注不可	収納AS	(BS104-1･BS105･9)	(～1405032)BS103-3で交換の事	受注不可				2			
BS103-2	受注不可	収納AS	(9･717･720･721･ 723～729･731～733)	(1405033～1804023) BS103-3で交換の事	受注不可				2			
BS103-3	00467381	収納AS	(BS104-4･9-2･ 725～728)	(1804024～)【色確認】					2			
BS104-1	受注不可	収納ﾎﾞｯｸｽAS	(714･716～719)	(～1405032)BS103-3で交換の事	受注不可				2			
BS104-2	受注不可	収納ﾎﾞｯｸｽAS		(1405033～1804023) BS103-3で交換の事	受注不可				2			
BS104-3	受注不可	収納ﾎﾞｯｸｽAS		(1804024～1805001) BS103-3で交換の事	受注不可				2			
BS104-4	受注不可	収納ﾎﾞｯｸｽAS		(1805002～)BS103-3で交換の事	受注不可				2			
BS105	受注不可	ﾎﾞｯｸｽ支ｴAS	(720～722)	(～1405032)BS103-3で交換の事	受注不可				2			
9-1	91010870	ｵｰﾙｱﾝｶｰ	AAC-0870	(～1805001)					4			
9-2	91011290	ｵｰﾙｱﾝｶｰ	AAC-1290	(1805002～)					4			
714	90770815	座金付6角ﾎﾞﾙﾄ	HBS0815SE+溝付						8			
716	00467460	収納ﾎﾞｯｸｽ蓋Rﾍﾟｱ		(～1405032)【色確認】					2			
717	90890812	座金付6角ﾎﾞﾙﾄ	HBS0812SE						16			
718	00467500	収納ﾎﾞｯｸｽ蓋Lﾍﾟｱ		(～1405032)【色確認】					2			
719	受注不可	収納BOXﾍﾟｱ		(～1405032)BS103-2で交換の事	受注不可				2			
720	90911030	6角ﾎﾞﾙﾄ	HB1030SE						8			
721	90930110	6角ﾅｯﾄ	HN10SE						8			
722	受注不可	ﾎﾞｯｸｽ支ｴﾍﾟｱ		(～1405032)BS103-2で交換の事	受注不可				2			
723	91000825	6角穴付皿ﾎﾞﾙﾄ	HSF0825SE	(1405033～)					16			
724	11156261	ｽﾍﾟｰｻｰ		(1405033～)【色確認】					8			
725	90930508	ﾊﾞﾈ座金	SW08SE	(1405033～)					16			
726	90930308	6角ﾅｯﾄ	HN08(3)SE	(1405033～)					16			
727	00467461	収納ﾎﾞｯｸｽﾌﾀRAS		(1405033～)【色確認】					2			
728	00467501	収納ﾎﾞｯｸｽﾌﾀLAS		(1405033～)【色確認】					2			
729-1	11536360	ﾒﾝﾃﾅﾝｽﾌﾀ		(1405033～1804023)【色確認】					4			
729-2	11536361	ﾒﾝﾃﾅﾝｽﾌﾀ		(1804024～)【色確認】					4			
731	11521400	BOXｶﾊﾞｰｺﾞﾑ		(1405033～)					6			
732	90790814	座金付6角ﾎﾞﾙﾄ	HBPS0815SE	(1405033～)					4			
733	11156361	収納ﾎﾞｯｸｽ補強B		(1405033～)					2			
WNZ20	00126280	ﾕﾆｯﾄ台AS	(750～758)							1		1
750	11504120	ﾕﾆｯﾄﾀﾞｲｶﾊﾞｰB								1		1
751	90862930	ﾅﾍﾞﾀｯﾋﾟﾝﾈｼﾞ	SRHFST0508SE							4		4
752	90930108	平座金	PW05SE							4		4
753	00126041	ﾕﾆｯﾄ台ﾍﾟｱ								1		1
754	90750610	座金組込ﾅﾍﾞ小ﾈｼﾞ	MSRP0610SE							4		4
755	90910820	6角ﾎﾞﾙﾄ	HB0820SE							4		4
756	90930508	ﾊﾞﾈ座金	SW08SE							4		4
757	90930108	6角ﾅｯﾄ	HN08SE							4		4
758	11504081	ﾕﾆｯﾄ台ｶﾊﾞｰA								1		1

図番 BS120　LAM代替架台フルセットAS

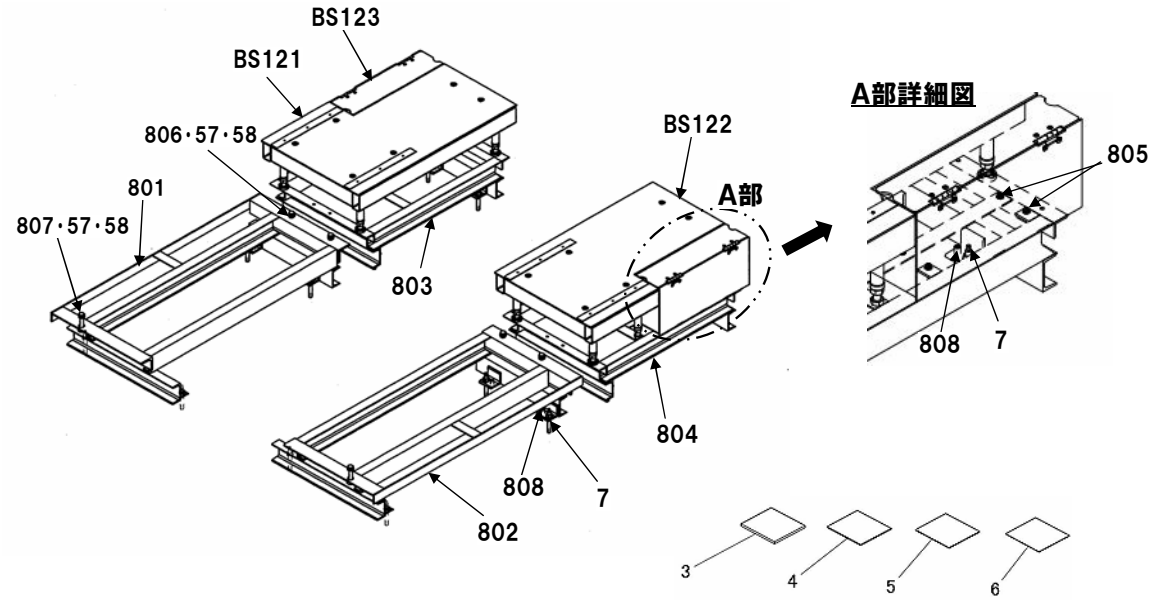

図番 BS121 ﾘｱｶﾊﾞｰRAS

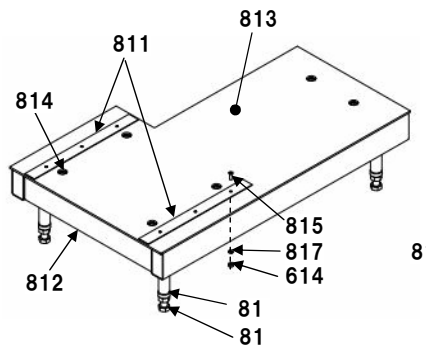

図番 BS122 ﾘｱｶﾊﾞｰLAS

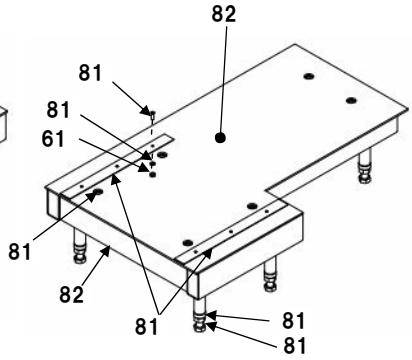

図番 BS123 収納BOXFAS

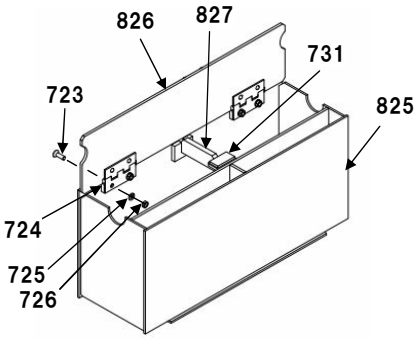

図番 BS124　LAM代替収納セットAS

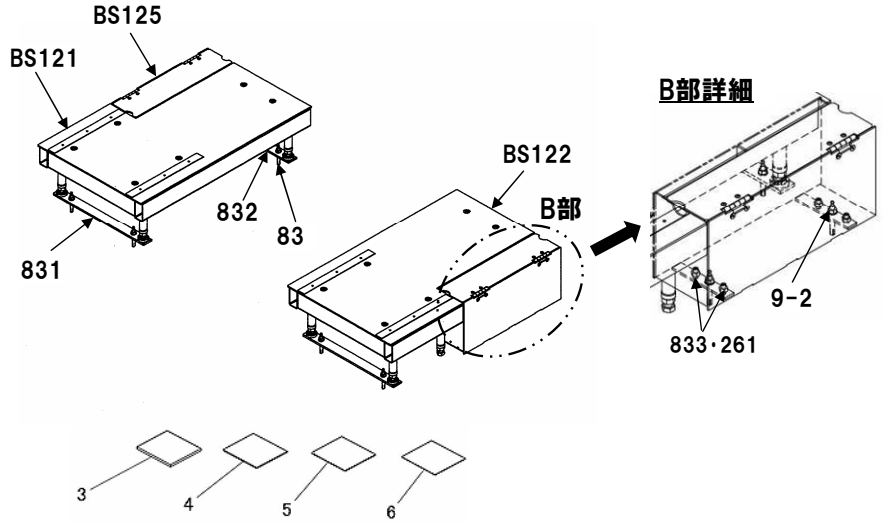

図番 BS125 収納BOXPAS

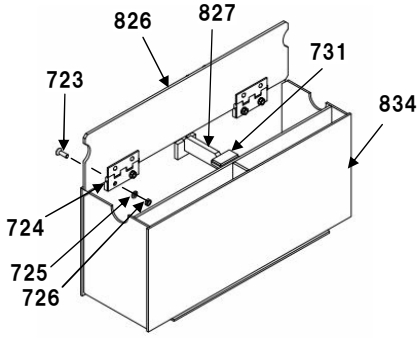

図番	部品ｺｰﾄﾞ	品名	規格	変更時期・備考	単価(税別)				製品使用数(参考)
									KUV
BS120	00465010	LAM代替架台ﾌﾙｾｯﾄ	(BS121･BS122･BS123･3～7･57･58･801～808)						1
BS121	受注不可	ﾘｱｶﾊﾞｰRAS		BS120で交換の事	受注不可				1
BS122	受注不可	ﾘｱｶﾊﾞｰLAS		BS120で交換の事	受注不可				1
BS123	受注不可	収納BOXFAS		BS120で交換の事	受注不可				2
3	11350070	芯出ｽﾍﾟｰｻ6	t6X90X100	″ｼﾑ板″					15
4	11350080	芯出ｽﾍﾟｰｻ3	t3X90X100	″ｼﾑ板″					15
5	11350090	芯出ｽﾍﾟｰｻ1.6	t1.6X90X100	″ｼﾑ板″					15
6	11350100	芯出ｽﾍﾟｰｻ0.8	t0.8X90X100	″ｼﾑ板″					15
7	91011612	ｵｰﾙｱﾝｶｰ	AAC-1612						12
57	90930516	ﾊﾞﾈ座金	SW16SE						6
58	90930716	平座金	PW16SE						6
801	受注不可	ﾌﾛﾝﾄﾍﾞｰｽRﾍﾟｱ		BS120で交換の事	受注不可				1
802	受注不可	ﾌﾛﾝﾄﾍﾞｰｽLﾍﾟｱ		BS120で交換の事	受注不可				1
803	受注不可	ﾘｱﾍﾞｰｽRﾍﾟｱ		BS120で交換の事	受注不可				1
804	受注不可	ﾘｱﾍﾞｰｽLﾍﾟｱ		BS120で交換の事	受注不可				1
805	90790825	座金付6角ﾎﾞﾙﾄ	HBPS0825SE	+ﾐｿﾞﾂｷ					8
806	90911645	6角ﾎﾞﾙﾄ	HB1645SE						4
807	90911690	6角ﾎﾞﾙﾄ	HB1690SE						2
808	90961630	6角穴付止ﾒﾈｼﾞ	HSS1630ﾋﾗｻｷ						16
BS121	受注不可	ﾘｱｶﾊﾞｰRAS	(614･811～818)	BS120 or BS124で交換の事	受注不可				1
614	90930104	6角ﾅｯﾄ	HN04SE						6
811	受注不可	ﾘｱｶﾊﾞｰﾚｰﾙ		BS120 or BS124で交換の事	受注不可				2
812	受注不可	ﾘｱｶﾊﾞｰRﾍﾟｱ		BS120 or BS124で交換の事	受注不可				1
813	受注不可	天板Rﾍﾟｱ		BS120 or BS124で交換の事	受注不可				1
814	50627020	ｶﾊﾞｰ取付ﾈｼﾞ							6
815	80860412	ｻｯｼ用小ﾈｼﾞ	SSF0412ｽﾃﾝﾚｽ						6
816	90912003	6角ﾎﾞﾙﾄ	HB20110SEｾﾞﾝ						5
817	90930504	ﾊﾞﾈ座金	SW04SE						6
818	90930120	6角ﾅｯﾄ	HN20SE						5
BS122	受注不可	ﾘｱｶﾊﾞｰLAS	(614･811･814～818･821･822)	BS120 or BS124で交換の事	受注不可				1
614	90930104	6角ﾅｯﾄ	HN04SE						6
811	受注不可	ﾘｱｶﾊﾞｰﾚｰﾙ		BS120 or BS124で交換の事	受注不可				2
814	50627020	ｶﾊﾞｰ取付ﾈｼﾞ							6
815	80860412	ｻｯｼ用小ﾈｼﾞ	SSF0412ｽﾃﾝﾚｽ						6
816	90912003	6角ﾎﾞﾙﾄ	HB20110SEｾﾞﾝ						5
817	90930504	ﾊﾞﾈ座金	SW04SE						6
818	90930120	6角ﾅｯﾄ	HN20SE						5
821	受注不可	ﾘｱｶﾊﾞｰLﾍﾟｱ		BS120 or BS124で交換の事	受注不可				1
822	受注不可	天板Lﾍﾟｱ		BS120 or BS124で交換の事	受注不可				1
BS123	受注不可	収納BOXFAS	(723～726･731･825～827)	BS120で交換の事	受注不可				2
723	91000825	6角穴付皿ﾎﾞﾙﾄ	HSF0825SE						8
724	11156261	ｽﾍﾟｰｻｰ							4
725	90930508	ﾊﾞﾈ座金	SW08SE						8
726	90930308	6角ﾅｯﾄ	HN08(3)SE						8
731	11521400	BOXｶﾊﾞｰｺﾞﾑ							2
825	受注不可	収納ﾎﾞｯｸｽFﾍﾟｱ		BS120で交換の事	受注不可				2
826	00465270	収納ﾎﾞｯｸｽFﾌﾀAS							2
827	受注不可	ﾎﾞｯｸｽF補強ﾍﾟｱ		BS120で交換の事	受注不可				2
BS124	00465310	LAM代替収納ｾｯﾄAS	(BS121･BS122･BS125･3～6･9-2･261･831～833)						1
BS121	受注不可	ﾘｱｶﾊﾞｰRAS		BS124で交換の事	受注不可				1
BS122	受注不可	ﾘｱｶﾊﾞｰLAS		BS124で交換の事	受注不可				1
BS125	受注不可	ｼｭｳﾉｳBOXPAS		BS124で交換の事	受注不可				2
3	11350070	芯出ｽﾍﾟｰｻ6	t6X90X100	″ｼﾑ板″					15
4	11350080	芯出ｽﾍﾟｰｻ3	t3X90X100	″ｼﾑ板″					15
5	11350090	芯出ｽﾍﾟｰｻ1.6	t1.6X90X100	″ｼﾑ板″					15
6	11350100	芯出ｽﾍﾟｰｻ0.8	t0.8X90X100	″ｼﾑ板″					15
9-2	91011290	ｵｰﾙｱﾝｶｰ	AAC-1290						12
261	90930112	6角ﾅｯﾄ	HN12SE						8
831	受注不可	ﾌﾛﾝﾄﾚｸﾞﾍﾞｰｽﾍﾟｱ		BS124で交換の事	受注不可				2
832	受注不可	ﾘｱﾚｸﾞﾍﾞｰｽﾍﾟｱ		BS124で交換の事	受注不可				2
833	90961231	6角穴付止ﾒﾈｼﾞ	HSS1230 ｸﾎﾞﾐ						8
BS125	受注不可	収納BOXPAS	(723～726･731･826･827･834)	BS124で交換の事	受注不可				2
723	91000825	6角穴付皿ﾎﾞﾙﾄ	HSF0825SE						8
724	11156261	ｽﾍﾟｰｻｰ							4
725	90930508	ﾊﾞﾈ座金	SW08SE						8
726	90930308	6角ﾅｯﾄ	HN08(3)SE						8
731	11521400	BOXｶﾊﾞｰｺﾞﾑ							2
826	00465270	収納ﾎﾞｯｸｽFﾌﾀAS							2
827	受注不可	ﾎﾞｯｸｽF補強ﾍﾟｱ		BS124で交換の事	受注不可				2
834	受注不可	収納ﾎﾞｯｸｽPﾍﾟｱ		BS124で交換の事	受注不可				2

図番 BS126　トータス代替CセットAS

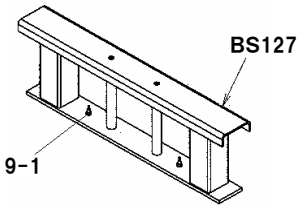

図番 BS127　ユニットカバーUAS

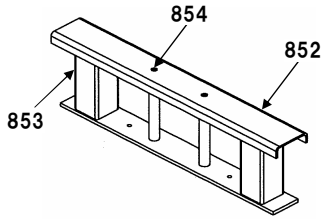

図番 BS128　トータス代替DセットAS

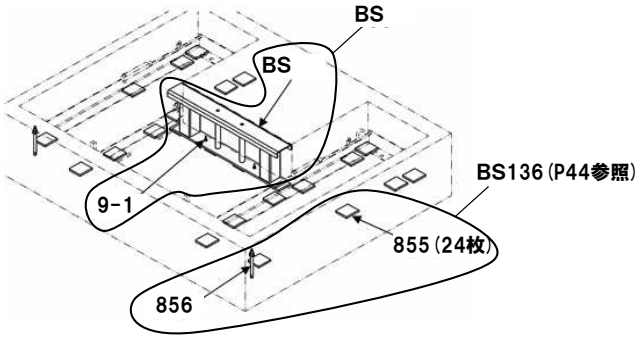

図番 BS129　トータス代替FセットAS

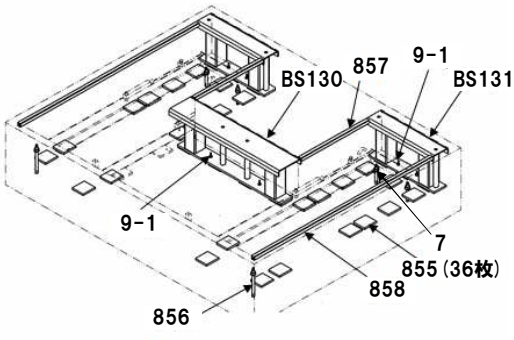

図番 BS130　ユニットカバーAUAS

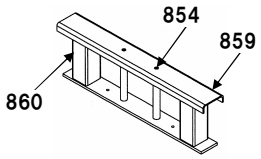

図番 BS131　スライドカバーAUAS

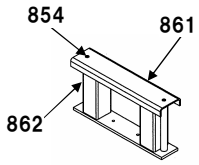

図番 BS132　トータス代替HセットAS

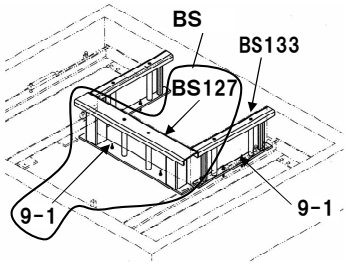

図番 BS133　ビットカバーBUAS

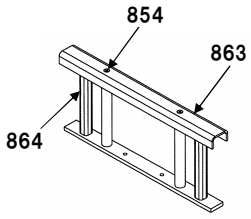

図番 BS134　トータス代替IセットAS

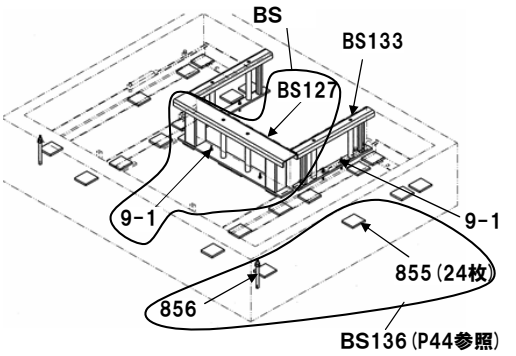

図番 BS135　トータス代替KセットAS

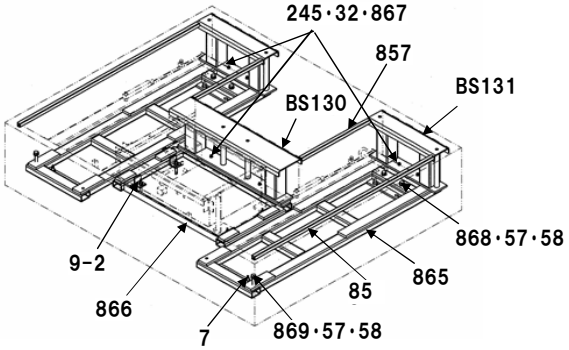

図番	部品ｺｰﾄﾞ	品名	規格	変更時期・備考	単価(税別)				製品使用数(参考)
									KU
BS126	00469830	ﾄｰﾀｽ代替CｾｯﾄAS	(BS127･9-1)						1
BS127	受注不可	ﾕﾆｯﾄｶﾊﾞｰUAS		BS126で交換の事	受注不可				1
9-1	91010870	ｵｰﾙｱﾝｶｰ	AAC-0870						2
BS127	受注不可	ﾕﾆｯﾄｶﾊﾞｰUAS	(852～854)	BS126で交換の事	受注不可				1
852	11538110	ﾕﾆｯﾄｶﾊﾞｰU							1
853	受注不可	ﾕﾆｯﾄﾍﾞｰｽUﾍﾟｱ		BS126で交換の事	受注不可				1
854	90950812	皿小ﾈｼﾞ	MSF0812SE						2
BS128	00469860	ﾄｰﾀｽ代替DｾｯﾄAS	(BS127･9-1･855･856)						1
BS127	受注不可	ﾕﾆｯﾄｶﾊﾞｰUAS	(9-1･855･856)	BS126で交換の事	受注不可				1
9-1	91010870	ｵｰﾙｱﾝｶｰ	AAC-0870						2
855	受注不可	芯出ｽﾍﾟｰｻ12		BS136(P45参照) で交換の事	受注不可				24
856	91011619	ｵｰﾙｱﾝｶｰ	AAC-1619						2
BS129	00469870	ﾄｰﾀｽ代替FｾｯﾄAS	(BS130･BS131･7･9-1･ 855～858)						1
BS130	受注不可	ﾕﾆｯﾄｶﾊﾞｰAUAS		BS129で交換の事	受注不可				1
BS131	受注不可	ｽﾗｲﾄﾞｶﾊﾞｰAUAS		BS129で交換の事	受注不可				2
7	91011612	ｵｰﾙｱﾝｶｰ	AAC-1612						4
9-1	91010870	ｵｰﾙｱﾝｶｰ	AAC-0870						6
855	11538150	芯出ｽﾍﾟｰｻ12							36
856	91011619	ｵｰﾙｱﾝｶｰ	AAC-1619						2
857	受注不可	ﾊﾟｲﾌﾟA	L=560mm	BS129で交換の事	受注不可				2
858	受注不可	ﾊﾟｲﾌﾟB	L=1473mm	BS129で交換の事	受注不可				2
BS130	受注不可	ﾕﾆｯﾄｶﾊﾞｰAUAS	(854･859･860)	BS129 or BS135で交換の事	受注不可				1
854	90950812	皿小ﾈｼﾞ	MSF0812SE						2
859	11538180	ﾕﾆｯﾄｶﾊﾞｰAU							1
860	受注不可	ﾕﾆｯﾄﾍﾞｰｽAUﾍﾟｱ		BS129 or BS135で交換の事	受注不可				1
BS131	受注不可	ｽﾗｲﾄﾞｶﾊﾞｰAUAS	(854･861･862)	BS129 or BS135 or BS137(P45参照) or BS141(P45参照)で交換の事	受注不可				2
854	90950812	皿小ﾈｼﾞ	MSF0812SE						4
861	11538190	ｽﾗｲﾄﾞｶﾊﾞｰAU							2
862	受注不可	ｽﾗｲﾄﾞｶﾊﾞｰﾍﾞｰｽﾍﾟｱ		BS129 or BS135 or BS137(P45参照) or BS141(P45参照)で交換の事	受注不可				2
BS132	00469920	ﾄｰﾀｽ代替HｾｯﾄAS	(BS127･BS133･9-1)						1
BS127	受注不可	ﾕﾆｯﾄｶﾊﾞｰUAS		BS126で交換の事	受注不可				1
BS133	受注不可	ﾋﾟｯﾄｶﾊﾞｰBUAS		BS132で交換の事	受注不可				2
9-1	91010870	ｵｰﾙｱﾝｶｰ	AAC-0870						6
BS133	受注不可	ﾋﾟｯﾄｶﾊﾞｰBUAS	(854･863･864)	BS132 or BS134で交換の事	受注不可				2
854	90950812	皿小ﾈｼﾞ	MSF0812SE						4
863	11538220	ﾋﾟｯﾄｶﾊﾞｰBU							2
864	受注不可	ﾋﾟｯﾄﾍﾞｰｽBUﾍﾟｱ		BS132 or BS134で交換の事	受注不可				2
BS134	00469950	ﾄｰﾀｽ代替IｾｯﾄAS	(BS127･BS133･9-1･ 855･856)						1
BS127	受注不可	ﾕﾆｯﾄｶﾊﾞｰUAS		BS126で交換の事	受注不可				1
BS133	受注不可	ﾋﾟｯﾄｶﾊﾞｰBUAS		BS134で交換の事	受注不可				2
9-1	91010870	ｵｰﾙｱﾝｶｰ	AAC-0870						6
855	受注不可	芯出ｽﾍﾟｰｻ12		BS136(P45参照)で交換の事	受注不可				24
856	91011619	ｵｰﾙｱﾝｶｰ	AAC-1619						2
BS135	00469960	ﾄｰﾀｽ代替KｾｯﾄAS	(BS130･BS131･7･9-2 ･32･57･58･245･857･858･ 865～869)						1
BS130	受注不可	ﾕﾆｯﾄｶﾊﾞｰAUAS		BS135で交換の事	受注不可				1
BS131	受注不可	ｽﾗｲﾄﾞｶﾊﾞｰAUAS		BS135で交換の事	受注不可				2
7	91011612	ｵｰﾙｱﾝｶｰ	AAC-1612						2
9-2	91011290	ｵｰﾙｱﾝｶｰ	AAC-1290						2
32	90930508	ﾊﾞﾈ座金	SW08SE						6
57	90930516	ﾊﾞﾈ座金	SW16SE						6
58	90930716	平座金	PW16SE						6
245	90920830	6角穴付ﾎﾞﾙﾄ	HSB0830						6
857	受注不可	ﾊﾟｲﾌﾟA	L=560mm	BS135で交換の事	受注不可				2
858	受注不可	ﾊﾟｲﾌﾟB	L=1473mm	BS135で交換の事	受注不可				2
865	受注不可	ﾌﾚｰﾑ嵩上ｹﾞﾍﾟｱ		BS135で交換の事	受注不可				2
866	受注不可	同調ﾋﾟｯﾄ嵩上ｹﾞﾍﾟｱ		BS135で交換の事	受注不可				1
867	90930708	平座金	PW08SE						6
868	90911630	6角ﾎﾞﾙﾄ	HB1630SE						4
869	90911675	6角ﾎﾞﾙﾄ	HB1675SE						2

オプション関係(トータス代替B・E・G・JセットAS)　　BSC32K

図番 BS136　トータス代替BセットAS

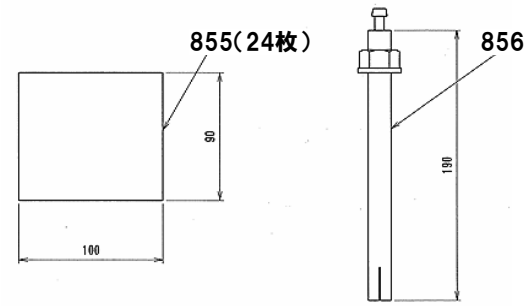

図番 BS137　トータス代替EセットAS

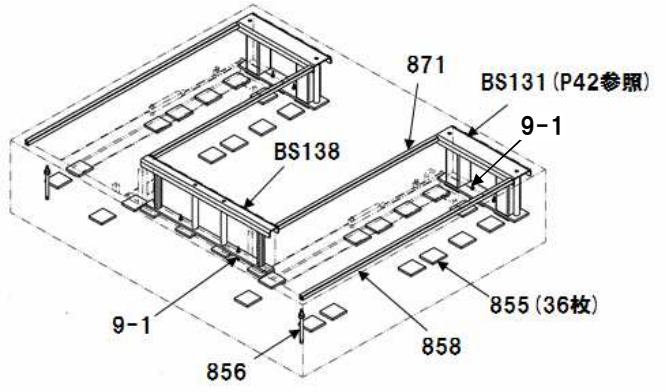

図番 BS138　ユニットカバーAAS

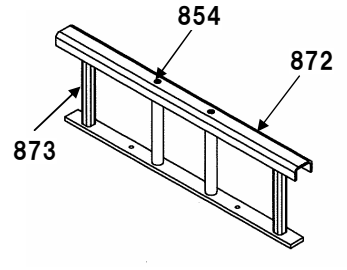

図番 BS139　トータス代替GセットAS

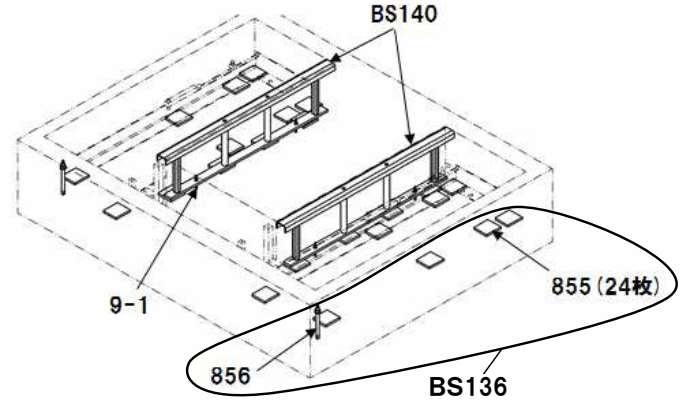

図番 BS140　ピットカバー

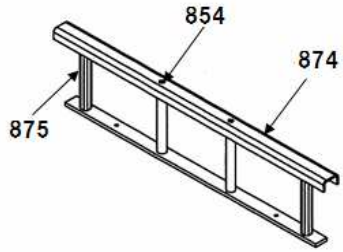

図番 BS141　トータス代替JセットAS

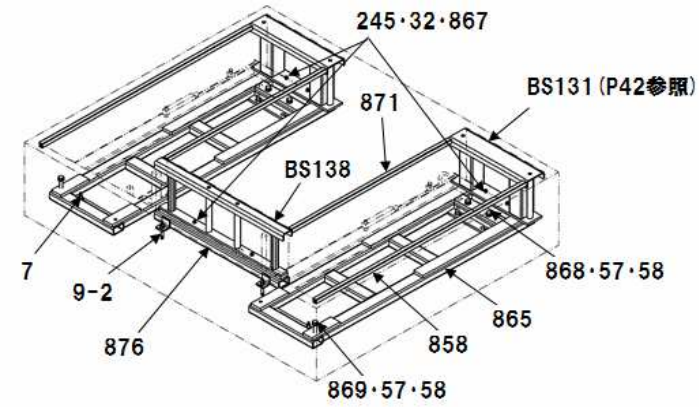

図番	部品ｺｰﾄﾞ	品名	規格	変更時期・備考	単価(税別)				製品使用数(参考)
									K
BS136	00470750	ﾄｰﾀｽ代替BｾｯﾄAS	(855･856)						1
855	受注不可	芯出ｽﾍﾟｰｻ12		BS136で交換の事	受注不可				24
856	91011619	ｵｰﾙｱﾝｶｰ	AAC-1619						2
BS137	00470760	ﾄｰﾀｽ代替EｾｯﾄAS	(BS131･BS138･9-1･855･856･858･871)						1
BS131	受注不可	ｽﾗｲﾄﾞｶﾊﾞｰAUAS	(P43参照)	BS137で交換の事	受注不可				2
BS138	受注不可	ﾕﾆｯﾄｶﾊﾞｰAAS		BS137で交換の事	受注不可				1
9-1	91010870	ｵｰﾙｱﾝｶｰ	AAC-0870						6
855	11538150	芯出ｽﾍﾟｰｻ12							36
856	91011619	ｵｰﾙｱﾝｶｰ	AAC-1619						2
858	受注不可	ﾊﾟｲﾌﾟB	L=1473mm	BS137で交換の事	受注不可				2
871	受注不可	ﾊﾟｲﾌﾟA	L=1120mm	BS137で交換の事	受注不可				2
BS138	受注不可	ﾕﾆｯﾄｶﾊﾞｰAAS	(854･872･873)	BS137 or BS141 で交換の事	受注不可				1
854	90950812	皿小ﾈｼﾞ	MSF0812SE						2
872	11538600	ﾕﾆｯﾄｶﾊﾞｰA							1
873	受注不可	ﾕﾆｯﾄﾍﾞｰｽAﾍﾟｱ		BS137 or BS141 で交換の事	受注不可				1
BS139	00470790	ﾄｰﾀｽ代替GｾｯﾄAS	(BS140･9-1･855･856)						1
BS140	受注不可	ﾋﾟｯﾄｶﾊﾞｰBAS		BS139で交換の事	受注不可				2
9-1	91010870	ｵｰﾙｱﾝｶｰ	AAC-0870						4
855	受注不可	芯出ｽﾍﾟｰｻ12		BS136で交換の事	受注不可				24
856	91011619	ｵｰﾙｱﾝｶｰ	AAC-1619						2
BS140	受注不可	ﾋﾟｯﾄｶﾊﾞｰBAS	(854･874･875)	BS139で交換の事	受注不可				2
854	90950812	皿小ﾈｼﾞ	MSF0812SE						4
874	11538620	ﾋﾟｯﾄｶﾊﾞｰB							2
875	受注不可	ﾋﾟｯﾄﾍﾞｰｽBﾍﾟｱ		BS139で交換の事	受注不可				2
BS141	00470820	ﾄｰﾀｽ代替JｾｯﾄAS	(BS131･BS138･7･9-2･32･57･58･245･858･865･867～869･871･876)						1
BS131	受注不可	ｽﾗｲﾄﾞｶﾊﾞｰAUAS	(P43参照)	BS141で交換の事	受注不可				2
BS138	受注不可	ﾕﾆｯﾄｶﾊﾞｰAAS		BS141で交換の事	受注不可				1
7	91011612	ｵｰﾙｱﾝｶｰ	AAC-1612						2
9-2	91011290	ｵｰﾙｱﾝｶｰ	AAC-1290						2
32	90930508	ﾊﾞﾈ座金	SW08SE						6
57	90930516	ﾊﾞﾈ座金	SW16SE						6
58	90930716	平座金	PW16SE						6
245	90920830	6角穴付ﾎﾞﾙﾄ	HSB0830						6
858	受注不可	ﾊﾟｲﾌﾟB	L=1473mm	BS141で交換の事	受注不可				2
865	受注不可	ﾌﾚｰﾑ嵩上ｹﾞﾍﾟｱ		BS141で交換の事	受注不可				2
867	90930708	平座金	PW08SE						6
868	90911630	6角ﾎﾞﾙﾄ	HB1630SE						4
869	90911675	6角ﾎﾞﾙﾄ	HB1675SE						2
871	受注不可	ﾊﾟｲﾌﾟA	L=1120mm	BS141で交換の事	受注不可				2
876	受注不可	同調ﾋﾟｯﾄ嵩上ｹﾞﾍﾟｱ		BS141で交換の事	受注不可				1

オプション関係(収納AS)

BSC32KU/K

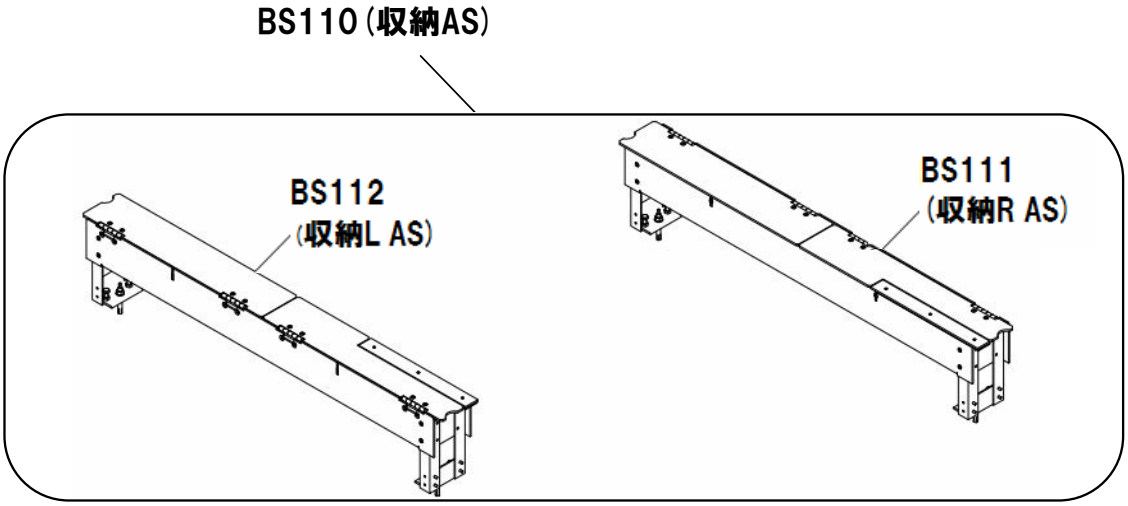

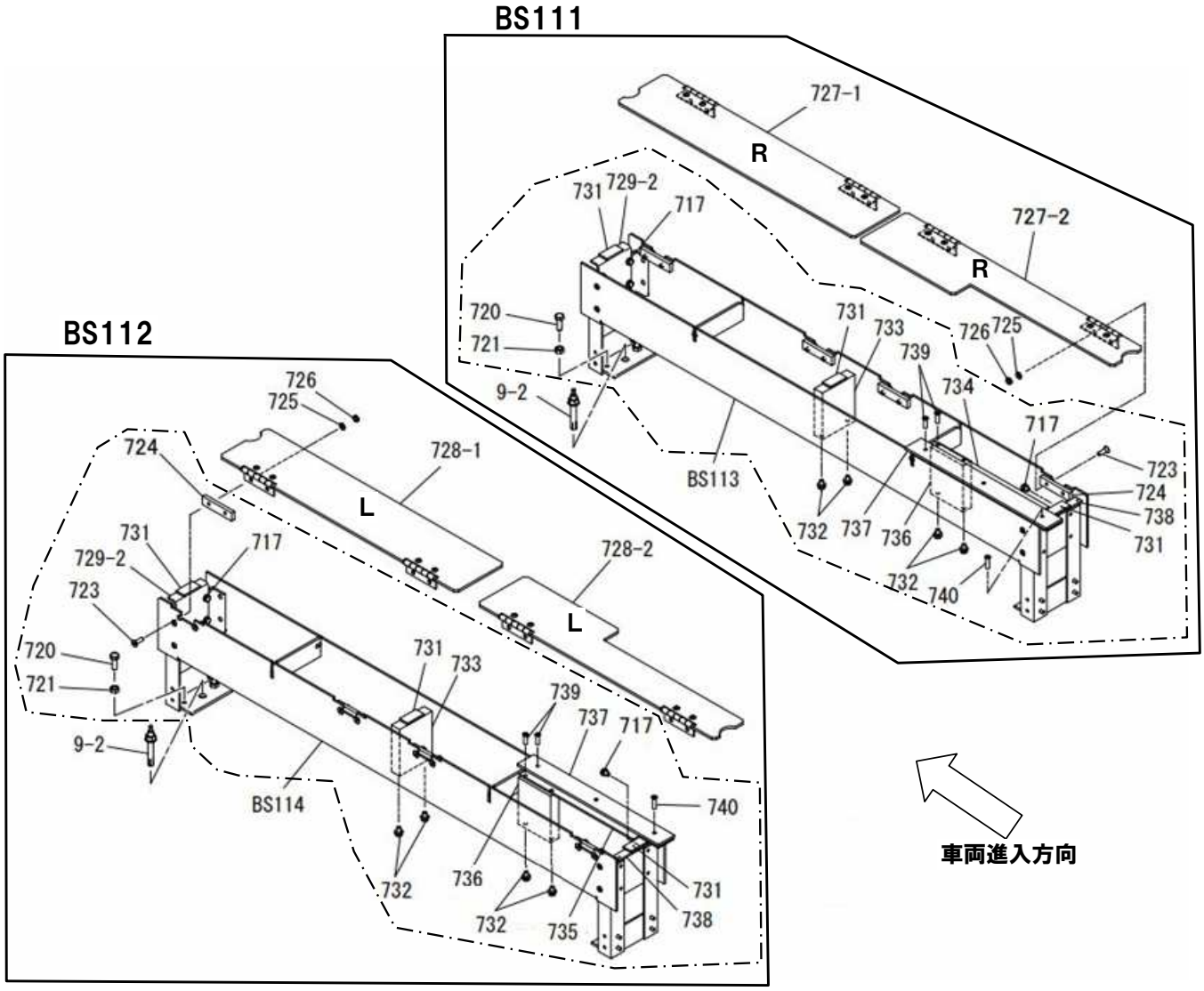

図番	部品ｺｰﾄﾞ	品名	規格	変更時期・備考	単価(税別)				製品使用数(参考)	
									KU	K
BS110	00469990	収納AS	(BS111・BS112)	【色確認】	お問い合わせください				1	
BS111	受注不可	収納RAS	(BS113・9-2・725・726・727-2・728-1)	BS110で交換の事	受注不可				1	
BS112	受注不可	収納LAS	(BS114・9-2・725・726・727-1・728-2)	BS110で交換の事	受注不可				1	
BS113	受注不可	収納BOXRAS	(717・720・721・723・724・729-2・731～734・736～740)	BS110で交換の事	受注不可				1	
BS114	受注不可	収納BOXLAS	(717・720・721・723・724・729-2・731～733・735～740)	BS110で交換の事	受注不可				1	
9-2	91011290	ｵｰﾙｱﾝｶｰ	AAC-1290						4	
717	90890812	座金付6角ﾎﾞﾙﾄ	HBS0812SE						16	
720	90911030	6角ﾎﾞﾙﾄ	HB1030SE						8	
721	90930110	6角ﾅｯﾄ	HN10SE						8	
723	91000825	6角穴付皿ﾎﾞﾙﾄ	HSF0825SE						16	
724	11156261	ｽﾍﾟｰｻｰ		【色確認】					8	
725	90930508	ﾊﾞﾈ座金	SW08SE						16	
726	90930308	6角ﾅｯﾄ	HN08(3)SE						16	
727-1	00467461	収納ﾎﾞｯｸｽﾌﾀRAS		【色確認】(切欠き無)					1	
727-2	00470050	収納ﾎﾞｯｸｽﾌﾀRAS		【色確認】(切欠き有)					1	
728-1	00467501	収納ﾎﾞｯｸｽﾌﾀLAS		【色確認】(切欠き無)					1	
728-2	00470020	収納ﾎﾞｯｸｽﾌﾀLAS		【色確認】(切欠き有)					1	
729-2	11536361	ﾒﾝﾃﾅﾝｽﾌﾀ		【色確認】					2	
731	11521400	BOXｶﾊﾞｰｺﾞﾑ							6	
732	90790814	座金付6角ﾎﾞﾙﾄ	HBPS0815SE						8	
733	11156361	収納ﾎﾞｯｸｽ補強B		【色確認】(2-M8)					2	
734	11538460	ｶﾊﾞｰﾚｰﾙｳｹR		【色確認】					1	
735	11538400	ｶﾊﾞｰﾚｰﾙｳｹL		【色確認】					1	
736	11538410	収納ﾎﾞｯｸｽ補強B		【色確認】(2-M4、2-M8)					2	
737	11538420	ｶﾊﾞｰﾚｰﾙ		【色確認】					2	
738	11538430	ﾒﾝﾃﾅﾝｽﾌﾀ孔有り		【色確認】					2	
739	80860412	ｻｯｼ用小ﾈｼﾞ	SSF0412ｽﾃﾝﾚｽ						8	
740	80860415	ｻｯｼ用小ﾈｼﾞ	SSF0415ｽﾃﾝﾚｽ						2	

コーションシール一覧

BSC32KUV

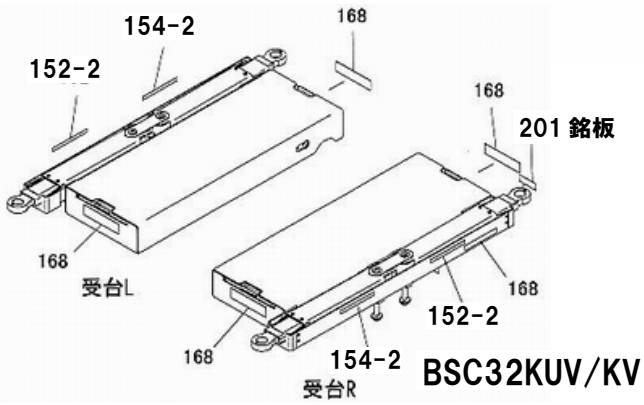

図番152-2
50628380ジュウシンシールF
(16mm×220mm) (2枚) の重心をこの範囲内にセットして下さい。

図番154-2
50628360ジュウシンシールR
(16mm×220mm) (2枚) 車の重心もこの範囲内にセットして下さい。

図番 168
52611403 ビシャモンシール
(56mmX226mm) (4枚)

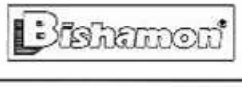

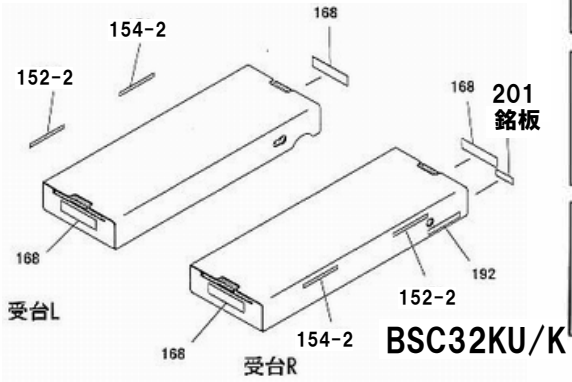

図番 192
11485210 ノウリョクヒョウジシール(3200kg)
(28mmX205mm) (1枚)

Cap.3,200 kgs.(7,040 lbs.)

図番 201
※ 銘板
(36mmX105mm) (2枚)

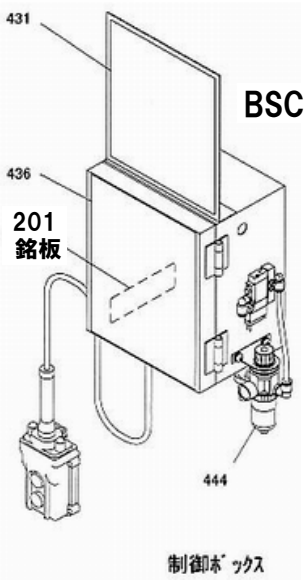

図番 431
11534580 コーションシールB
(214mmX185mm)

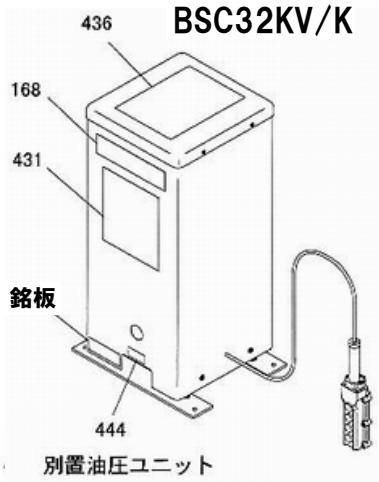

図番 436
11534360 コーションシールA
(246mmX185mm)

図番 444
50627281 コーションシールE
(25mmX55mm)

部品価格表使用上のご注意

- この部品表は、仕様変更のため予告なく内容を変更することがあります。そのため、記載された内容と実物の形状が異なる場合がありますのでご注意下さい。

- 部品ご注文の際は、品番と品名を必ず明記して下さい。品番のご指定のないとき、または機体番号及び製造年月のご連絡がない場合は、万一ご注文品と異なる部品を納入した場合でも当社は責任を負いませんのでご了承下さい。

- アッセンブリーの構成部は、BS1等の専用アッセンブリーコードでご注文下さい。

- 品名にある〇〇〇〇ペアとは2個以上の単体部品を溶接し、1個の部品にしたものを言います。

- 当製品の補充部品は生産中止後、20年まで供給させていただきますが、補充部品供給可能期間内にあっても供給できない部品（例えば部品コード欄に受注不可とあるもの）もありますのでご了承願います。

- 補充部品の保証期間は弊社出荷（納品）後、3ヶ月間とさせて頂きますのでご了承願います。

- **品名欄に、【色確認】の記述がある部品につきましては、ご注文の際に塗装色を明記して下さい。**

株式会社スギヤス

会社ホームページはこちら
https://bishamon.co.jp/

本社 〒444-1394 愛知県高浜市本郷町4-3-21 TEL.0566-53-1126 FAX.0566-53-1844
東京 〒146-0083 東京都大田区千鳥2-2-12 TEL.03-3759-9722 FAX.03-3759-9723
大阪 〒537-0002 大阪府大阪市東成区深江南2-3-22 TEL.06-6747-7617 FAX.06-6747-7618
その他営業所 ホームページをご確認ください。

●ご注文・納期・価格のお問合せ先
本社営業部
sales@bishamon.co.jp
0566-53-1126
0566-53-1844

●技術的なお問合せ先
カスタマーサポート
support@bishamon.co.jp
0566-53-2281
0566-53-1617

PL-BSC32 2609-S