Bishamon

# NRO9関係

*2011年7月発売*

# 部品表

| | |
|---|---|
| 初版発行年月 | 2013年9月 |
| 改訂版発行年月 | 2019年4月 |
| 改訂版発行年月 | 2021年4月 |
| 改訂版発行年月 | 2021年11月 |
| 改訂版発行年月 | 2025年1月 |
| 改訂版発行年月 | 2025年4月 |
| 改訂版発行年月 | 2026年1月 |
| 改訂版発行年月 | 2026年2月 |
| **改訂版発行年月** | **2026年7月** |

2019年4月 改訂箇所

| ﾍﾟｰｼﾞ | 図番 | ｺｰﾄﾞ | 品名 | 改訂内容 |
|---|---|---|---|---|
| 3 | 15-1-1 | 10936680 | ﾈｰﾑﾌﾟﾚｰﾄ(R用) | |
| 3 | 15-1-2 | 10936681 | ﾈｰﾑﾌﾟﾚｰﾄ(R用) | |
| 3 | 15-1-3 | 10936682 | ﾈｰﾑﾌﾟﾚｰﾄ(R用) | |
| 3 | 15-2-1 | 10937860 | ﾈｰﾑﾌﾟﾚｰﾄ(L用) | |
| 3 | 15-2-2 | 10937861 | ﾈｰﾑﾌﾟﾚｰﾄ(L用) | |
| 3 | 15-2-3 | 10937862 | ﾈｰﾑﾌﾟﾚｰﾄ(L用) | |
| 3 | 16-1 | 10936500 | 本体ｶﾊﾞｰRｾｯﾄ | |
| 3 | 16-2 | 10937800 | 本体ｶﾊﾞｰLｾｯﾄ | |
| 3 | 16-3 | 31001120 | 本体ｶﾊﾞｰｾｯﾄ | |
| 5 | 59-1 | 80819825 | ﾊﾞｯﾃﾘｰ | |
| 5 | 59-2 | 80819826 | ﾊﾞｯﾃﾘｰ | |
| 11 | 188-1-1 | 01762860 | ｻｲﾄﾞｶﾊﾞｰBRAS | |
| 11 | 188-1-2 | 01762861 | ｻｲﾄﾞｶﾊﾞｰBRAS | |
| 11 | 188-1-3 | 01762862 | ｻｲﾄﾞｶﾊﾞｰBRAS | |
| 11 | 188-2-1 | 01763900 | ｻｲﾄﾞｶﾊﾞｰBLAS | |
| 11 | 188-2-2 | 01763901 | ｻｲﾄﾞｶﾊﾞｰBLAS | |
| 11 | 188-2-3 | 01763902 | ｻｲﾄﾞｶﾊﾞｰBLAS | |

2021年4月

| | | | | |
|---|---|---|---|---|
| ﾍﾟｰｼﾞ数変更 | | | | |
| 21 | NR7-1 | 01759840 | 呼ﾋﾞ戻ｼSWAS | 図番変更･備考追記 |
| | NR7-2 | 01759841 | 呼ﾋﾞ戻ｼSWAS | 追加 |
| | NR1 | 01759720 | 無線ﾘﾓｺﾝﾎﾙﾀﾞAS | 追加 |
| | 437 | 00347001 | ｶｰﾎﾞﾝﾌﾞﾗｼAS | 規格欄追記･価格変更 |
| | 447 | 01763160 | 充電ﾋﾟﾝｹｰﾌﾞﾙ下AS | 部品ｺｰﾄﾞ･品名･価格変更･備考欄追記 |
| 22 | 分解図変更 | | | 467追記 |
| 23 | 467 | 70000307 | NRE9用ｷｰﾉﾐ(2ｹ1組) | 追加 |

2021年11月

| |
|---|
| 価格改定 |

2025年1月

| | | | | |
|---|---|---|---|---|
| 5 | 16-1 | 受注不可 | 本体ｶﾊﾞｰRｾｯﾄ | 部品ｺｰﾄﾞ欄のみ受注不可に変更 |
| | 16-2 | 受注不可 | 本体ｶﾊﾞｰLｾｯﾄ | 部品ｺｰﾄﾞ欄のみ受注不可に変更 |
| 7 | 57-1 | 受注不可 | MﾕﾆｯﾄRﾍﾟｱ | 部品ｺｰﾄﾞ欄のみ受注不可に変更 |
| | 57-2 | 受注不可 | MﾕﾆｯﾄLﾍﾟｱ | 部品ｺｰﾄﾞ欄のみ受注不可に変更 |
| | 59-1 | 受注不可 | ﾊﾞｯﾃﾘｰ | 部品ｺｰﾄﾞ欄のみ受注不可に変更 |
| 17 | 344-1 | 受注不可 | ｼｰﾄ回転ｾﾝﾀﾅｯﾄ | 部品ｺｰﾄﾞ欄のみ受注不可に変更、備考追記 |
| 20 | 分解図変更 | | | 図番434-2･437詳細図追記、図番448･449追加 |
| 21 | NR02 | 01763140 | 充電器AS | 規格(構成部品図番)･備考追記･価格欄変更 |
| | 407 | 10933180 | ｷｰｽｲｯﾁｾｯﾄ | 規格(図番)変更 |
| | 408-1 | 70000306 | NRE用ｷｰﾉﾐ(2ｹ1組) | 図番変更、規格･変更時期追記 |
| | 408-2 | 70000309 | NRE用ｷｰﾉﾐ(2ｹ1組) | 追加 |
| | 408-3 | 70000308 | NRE用ｷｰﾉﾐ(2ｹ1組) | 追加 |
| | 434-1 | 受注不可 | 充電器2A | 受注不可に変更、備考追記 |
| | 434-2 | 80819882 | 充電器2A | 追加 |
| | 435 | 80822079 | 絶縁ｷｬｯﾌﾟ | 使用数変更 |
| | 436 | 10937180 | 充電ﾋﾟﾝｹｰﾌﾞﾙｾｯﾄ | 価格欄変更 |
| | 437 | 30347001 | ｶｰﾎﾞﾝﾌﾞﾗｼAS | 部品ｺｰﾄﾞ･価格欄変更 |
| | 447 | 01763160 | 充電ﾋﾟﾝｹｰﾌﾞﾙ下AS | 価格欄変更 |
| | 448 | 90731440 | 皿ﾀｯﾋﾟﾝﾈｼﾞ | 追加 |
| | 449 | 80825706 | ﾌｨｼｬｰﾌﾟﾗｸﾞ | 追加 |
| 23 | 467 | 70000300 | RSE9用ｷｰﾉﾐAS(2ｹ1組 | 部品ｺｰﾄﾞ･品名･規格･価格変更 |
| 25 | 501 | 受注不可 | ﾊﾟｲﾌﾟﾚｰﾙHﾍﾟｱ | 部品ｺｰﾄﾞ欄のみ受注不可に変更 |
| | 502 | 受注不可 | ﾊﾟｲﾌﾟﾚｰﾙGﾍﾟｱ | 部品ｺｰﾄﾞ欄のみ受注不可に変更 |
| | 503 | 受注不可 | ﾊﾟｲﾌﾟﾚｰﾙFﾍﾟｱ | 部品ｺｰﾄﾞ欄のみ受注不可に変更 |
| | 504 | 受注不可 | ﾊﾟｲﾌﾟﾚｰﾙEﾍﾟｱ | 部品ｺｰﾄﾞ欄のみ受注不可に変更 |
| | 505 | 受注不可 | ﾊﾟｲﾌﾟﾚｰﾙDﾍﾟｱ | 部品ｺｰﾄﾞ欄のみ受注不可に変更 |
| | 506 | 受注不可 | ﾊﾟｲﾌﾟﾚｰﾙCﾍﾟｱ | 部品ｺｰﾄﾞ欄のみ受注不可に変更 |
| | 507 | 受注不可 | ﾊﾟｲﾌﾟﾚｰﾙBﾍﾟｱ | 部品ｺｰﾄﾞ欄のみ受注不可に変更 |
| | 508 | 受注不可 | ﾊﾟｲﾌﾟﾚｰﾙAﾍﾟｱ | 部品ｺｰﾄﾞ欄のみ受注不可に変更 |
| | 525-1 | 受注不可 | ﾎﾟｽﾄHRﾍﾟｱ | 部品ｺｰﾄﾞ欄のみ受注不可に変更 |
| | 525-2 | 受注不可 | ﾎﾟｽﾄHLﾍﾟｱ | 部品ｺｰﾄﾞ欄のみ受注不可に変更 |
| 27 | NR02 | 01763140 | 充電器AS | 備考追記･価格欄変更 |
| 31 | 651-1 | 受注不可 | ｽｲﾍﾞﾙﾚｰﾙBRﾍﾟｱ | 部品ｺｰﾄﾞ欄のみ受注不可に変更 |
| | 651-2 | 受注不可 | ｽｲﾍﾞﾙﾚｰﾙBLﾍﾟｱ | 部品ｺｰﾄﾞ欄のみ受注不可に変更 |
| | 675-1 | 受注不可 | ｽｲﾍﾞﾙﾚｰﾙARﾍﾟｱ | 部品ｺｰﾄﾞ欄のみ受注不可に変更 |
| | 675-2 | 受注不可 | ｽｲﾍﾞﾙﾚｰﾙALﾍﾟｱ | 部品ｺｰﾄﾞ欄のみ受注不可に変更 |

2025年4月

| | | | | |
|---|---|---|---|---|
| 価格改定 | | | | |
| 5 | NRO1-1-1 | 01762540 | ﾌｯﾄﾍﾞﾙﾄRAS | 図番変更、規格欄･変更時期追記 |
| | NRO1-1-2 | 01762541 | ﾌｯﾄﾍﾞﾙﾄRAS | 追加 |
| | NRO1-1-3 | 01762542 | ﾌｯﾄﾍﾞﾙﾄRAS | 追加 |
| | NRO1-2-1 | 01763620 | ﾌｯﾄﾍﾞﾙﾄLAS | 図番変更、規格欄･変更時期追記 |
| | NRO1-2-2 | 01763621 | ﾌｯﾄﾍﾞﾙﾄLAS | 追加 |
| | NRO1-2-3 | 01763622 | ﾌｯﾄﾍﾞﾙﾄLAS | 追加 |
| | 8-1-1 | 01762560 | ｻｲﾄﾞｶﾊﾞｰOPBRAS | 図番変更、規格欄･変更時期追記 |
| | 8-1-2 | 01762561 | ｻｲﾄﾞｶﾊﾞｰOPBRAS | 追加 |
| | 8-1-3 | 01762562 | ｻｲﾄﾞｶﾊﾞｰOPBRAS | 追加 |
| | 8-2-1 | 01763640 | ｻｲﾄﾞｶﾊﾞｰOPBLAS | 図番変更、規格欄･変更時期追記 |
| | 8-2-2 | 01763641 | ｻｲﾄﾞｶﾊﾞｰOPBLAS | 追加 |
| | 8-2-3 | 01763642 | ｻｲﾄﾞｶﾊﾞｰOPBLAS | 追加 |
| | 15-1-1 | 10936680 | ﾈｰﾑﾌﾟﾚｰﾄ(R用) | 変更時期追記 |
| | 15-1-2 | 10936681 | ﾈｰﾑﾌﾟﾚｰﾄ(R用) | 変更時期追記 |
| | 15-1-3 | 10936682 | ﾈｰﾑﾌﾟﾚｰﾄ(R用) | 変更時期追記 |
| | 15-2-1 | 10937860 | ﾈｰﾑﾌﾟﾚｰﾄ(L用) | 変更時期追記 |
| | 15-2-2 | 10937861 | ﾈｰﾑﾌﾟﾚｰﾄ(L用) | 変更時期追記 |
| | 15-2-3 | 10937862 | ﾈｰﾑﾌﾟﾚｰﾄ(L用) | 変更時期追記 |
| 6･8･10 | 分解図変更 | | | 図番NRO3-1･2 追記 |
| 7 | NRO3-1 | 71762600 | MﾓｰﾀRｾｯﾄ | 追加 |
| | NRO3-2 | 71763680 | MﾓｰﾀLｾｯﾄ | 追加 |
| | 28-1 | 10021160 | ｶﾞｲﾄﾞﾛｰﾗA軸 | 図番変更･備考追記 |
| | 28-2 | 10021161 | ｶﾞｲﾄﾞﾛｰﾗA軸 | 追加 |
| | 33-1 | 10021200 | ｶﾞｲﾄﾞﾛｰﾗｽﾍﾟｰｻA | 図番変更･備考追記 |
| | 33-2 | 10021201 | ｶﾞｲﾄﾞﾛｰﾗｽﾍﾟｰｻA | 追加 |
| | 41-1-1 | 00145240 | ｺｰﾄﾞｶﾊﾞｰRﾍﾟｱ | 図番変更･備考追記 |
| | 41-1-2 | 00145241 | ｺｰﾄﾞｶﾊﾞｰRﾍﾟｱ | 図番変更･備考追記 |
| | 41-2-1 | 00146320 | ｺｰﾄﾞｶﾊﾞｰLﾍﾟｱ | 図番変更･備考追記 |
| | 41-2-2 | 00146321 | ｺｰﾄﾞｶﾊﾞｰLﾍﾟｱ | 追加 |
| | 44-1 | 10932280 | Mﾓｰﾀｼｬﾌﾄ | 図番変更･備考追記 |
| | 44-2 | 10932281 | Mﾓｰﾀｼｬﾌﾄ | 追加 |
| | 45-1 | 10021020 | Mﾓｰﾀｷｰ | 図番変更･備考追記 |
| | 45-2 | 10021021 | Mﾓｰﾀｷｰ | 追加 |
| | 47-1 | 受注不可 | ﾓｰﾀ | 受注不可に変更･図番変更･備考追記 |
| | 47-2 | 80820039 | ﾓｰﾀ | 追加 |
| | 48-1 | 90910894 | 6角ﾎﾞﾙﾄ | 図番変更･変更時期追記 |
| | 48-2 | 90910802 | 6角ﾎﾞﾙﾄ | 追加 |
| | 50-1 | 90920894 | 6角穴付ﾎﾞﾙﾄ | 図番変更･備考追記 |
| | 50-2 | 90920912 | 6角穴付ﾎﾞﾙﾄ | 追加 |
| 9 | 78-1-1 | 00145500 | ｶﾞﾊﾞﾅ爪Rﾍﾟｱ | 図番変更･変更時期追記 |
| | 78-1-2 | 00145501 | ｶﾞﾊﾞﾅ爪Rﾍﾟｱ | 追加 |
| | 78-2-1 | 00146480 | ｶﾞﾊﾞﾅ爪Lﾍﾟｱ | 図番変更･変更時期追記 |
| | 78-2-2 | 00146481 | ｶﾞﾊﾞﾅ爪Lﾍﾟｱ | 追加 |
| | 91 | 90770318 | 座金組込ﾅﾍﾞ小ﾈｼﾞ | 部品ｺｰﾄﾞ･規格変更 |
| | 104-1 | 受注不可 | ﾓｰﾀ | 受注不可に変更･図番変更･備考追記 |
| | 104-2 | 80820062 | ﾓｰﾀ | 追加 |
| 11 | 123-1-1 | 受注不可 | ｽﾗｲﾄﾞﾕﾆｯﾄRﾍﾟｱ | 受注不可に変更･図番変更･備考追記 |
| | 123-1-2 | 01758901 | ｽﾗｲﾄﾞﾕﾆｯﾄRﾍﾟｱ | 追加 |
| | 123-2-1 | 受注不可 | ｽﾗｲﾄﾞﾕﾆｯﾄLﾍﾟｱ | 受注不可に変更･図番変更･備考追記 |
| | 123-2-2 | 01760801 | ｽﾗｲﾄﾞﾕﾆｯﾄLﾍﾟｱ | 追加 |
| | 138 | 80827006 | ｸﾞﾘｽﾆｯﾌﾟﾙ | 変更時期追記 |
| 12･14 | 分解図変更 | | | NR12囲み線追記、NR3→Aに変更、図番変更 |
| 13 | NRO4-1 | 01762840 | 傾斜ｽｲｯﾁAS | 追加 |
| | NRO4-2 | 01763880 | 傾斜ｽｲｯﾁAS | 追加 |
| | NRO5-1 | 01762880 | ｱﾝﾀﾞｰﾌﾗｯﾌﾟRAS | 追加 |
| | NRO5-1 | 01763920 | ｱﾝﾀﾞｰﾌﾗｯﾌﾟLAS | 追加 |
| | NRO6-1 | 01762800 | ﾌｯﾄﾚｽﾄRAS | 追加 |
| | NRO6-2 | 01763860 | ﾌｯﾄﾚｽﾄLAS | 追加 |
| | NRO6-3 | 01762520 | ﾌｯﾄﾚｽﾄRSAS | 追加 |
| | NRO6-4 | 01763600 | ﾌｯﾄﾚｽﾄLSAS | 追加 |
| | NR12-1 | 01759160 | ﾌﾛﾝﾄｶﾊﾞｰR AS | 追加 |
| | NR12-2 | 01761060 | ﾌﾛﾝﾄｶﾊﾞｰL AS | 追加 |
| | 15-1 | 都度確認 | ﾈｰﾑﾌﾟﾚｰﾄ(R用) | 追加 |
| | 15-2 | 都度確認 | ﾈｰﾑﾌﾟﾚｰﾄ(L用) | 追加 |
| | 172-1 | 01759180 | ｻｲﾄﾞｶﾊﾞｰARAS | 規格欄追記 |
| | 172-2 | 01761080 | ｻｲﾄﾞｶﾊﾞｰALAS | 規格欄追記 |
| | 188-1-1 | 01759200 | ｻｲﾄﾞｶﾊﾞｰBRAS | 規格欄追記･変更時期変更 |
| | 188-1-2 | 01759201 | ｻｲﾄﾞｶﾊﾞｰBRAS | 規格欄追記 |
| | 188-1-3 | 01759202 | ｻｲﾄﾞｶﾊﾞｰBRAS | 規格欄追記 |
| | 188-2-1 | 01761100 | ｻｲﾄﾞｶﾊﾞｰBLAS | 規格欄追記･変更時期変更 |
| | 188-2-2 | 01761101 | ｻｲﾄﾞｶﾊﾞｰBLAS | 規格欄追記･変更時期変更 |
| | 188-2-3 | 01761102 | ｻｲﾄﾞｶﾊﾞｰBLAS | 規格欄追記 |
| | 211-1 | 受注不可 | ﾌﾛﾝﾄｶﾊﾞｰR | 受注不可に変更･備考追記 |
| | 211-2 | 受注不可 | ﾌﾛﾝﾄｶﾊﾞｰL | 受注不可に変更･備考追記 |
| 15 | 224-2 | 00153060 | ｽﾗｲﾄﾞﾋﾟｰｽSﾍﾟｱ | 品名変更 |
| | 249 | 81780810 | ﾄﾞﾗｲﾒｯﾄLFﾌﾗﾝｼﾞﾌﾞｯｼ | 部品ｺｰﾄﾞ･品名･規格変更 |
| 17 | 310 | 01763200 | ｱｰﾑﾚｽﾄﾌﾞﾗｹｯﾄRAS | 部品ｺｰﾄﾞ･品名変更･規格追記 |
| | 324-1-1 | 受注不可 | 背板AS(ｷｬﾒﾙ) | 受注不可に変更･図番変更･備考追記 |
| | 324-1-2 | 30062941 | 背板AS(ｷｬﾒﾙ) | 追加 |
| | 324-2 | 30062950 | 背板AS (ﾌﾞﾗｳﾝ) | 価格変更 |
| | 328 | 01763220 | ｱｰﾑﾚｽﾄﾌﾞﾗｹｯﾄLAS | 部品ｺｰﾄﾞ･品名変更･規格追記 |
| | 331-1-1 | 受注不可 | 座B ｾｯﾄ (ｷｬﾒﾙ) | 受注不可に変更･図番変更･備考追記 |
| | 331-1-2 | 30062921 | 座B ｾｯﾄ (ｷｬﾒﾙ) | 追加 |
| 19 | 367-1-1 | 受注不可 | 座板A AS (ｷｬﾒﾙ) | 受注不可に変更･図番変更･備考追記 |
| | 367-1-2 | 30062901 | 座板A AS (ｷｬﾒﾙ) | 追加 |
| 20 | 分解図変更 | | | 図番431形状変更、NR10追加に伴うNR7-2変更、図番変更 |
| 21 | NR7-1 | 受注不可 | 呼ﾋﾞ戻ｼSWAS | 受注不可に変更･備考追記、規格欄(構成部品図番)変更 |
| | NR7-2 | 01759841 | 呼ﾋﾞ戻ｼSWAS | 規格欄変更(構成部品図番変更) |
| | NR10 | 31759840 | 呼ﾋﾞ戻ｼSWｾｯﾄ | 追加 |
| | 408-2 | 70000309 | NRE用ｷｰﾉﾐ(2ｹ1組) | 削除 |
| | 408-3 | 70000308 | NRE用ｷｰﾉﾐ(2ｹ1組) | 備考欄変更(機番変更) |
| | 423-1 | 受注不可 | ﾊﾝﾄﾞﾍﾙﾄﾞ送信機 | 受注不可に変更･図番変更･備考追記 |
| | 423-2 | 10934821 | ﾊﾝﾄﾞﾍﾙﾄﾞ送信機 | 追加 |
| | 424-1 | 受注不可 | 受信ﾓｼﾞｭｰﾙ | 受注不可に変更･図番変更･備考追記 |
| | 424-2 | 10934861 | 受信ﾓｼﾞｭｰﾙ | 追加 |
| | 431-1 | 受注不可 | ｻｰｷｯﾄﾌﾟﾛﾃｸﾀ | 受注不可に変更･備考追記 |
| | 431-2 | 70934925 | ｻｰｷｯﾄﾌﾟﾛﾃｸﾀ | 追加 |
| 25 | 520 | 90910519 | 6角ﾎﾞﾙﾄ | 備考追記･使用数変更 |
| | 521 | 90929905 | 6角ﾅｯﾄ | 備考追記･使用数変更 |
| | 527-1 | 受注不可 | 6角ﾎﾞﾙﾄ | 受注不可に変更･備考追記 |
| | 527-2 | 90913839 | 6角ﾎﾞﾙﾄ | 追加 |
| | 536 | 90910509 | 6角ﾎﾞﾙﾄ | 備考追記･使用数変更 |
| | 545 | 受注不可 | ﾎﾟｽﾄﾍﾟｱ | 受注不可に変更 |
| 28 | 分解図変更 | | | 図番変更607→604 |
| 29 | 604 | 90913839 | 6角ﾎﾞﾙﾄ | 使用数変更 |
| | 607 | 受注不可 | 6角ﾎﾞﾙﾄ | 受注不可に変更･備考追記 |
| 31 | 652-1 | 受注不可 | 6角ﾎﾞﾙﾄ | 受注不可に変更･備考追記 |
| | 652-2 | 90913839 | 6角ﾎﾞﾙﾄ | 追加 |

2026年1月

| |
|---|
| 価格欄表記変更 |

2026年2月

| | | | | |
|---|---|---|---|---|
| 5 | 15-1-1 | 10936680 | ﾈｰﾑﾌﾟﾚｰﾄ | 品名表記変更、規格・備考・価格追記 |
| | 15-1-2 | 10936681 | ﾈｰﾑﾌﾟﾚｰﾄ | 品名表記変更、規格・備考・価格追記 |
| | 15-1-3 | 10936682 | ﾈｰﾑﾌﾟﾚｰﾄ | 品名表記変更、規格・備考・価格追記 |
| | 15-2-1 | 10937860 | ﾈｰﾑﾌﾟﾚｰﾄ | 品名表記変更、規格・備考・価格追記 |
| | 15-2-2 | 10937861 | ﾈｰﾑﾌﾟﾚｰﾄ | 品名表記変更、規格・備考・価格追記 |
| | 15-2-3 | 10937862 | ﾈｰﾑﾌﾟﾚｰﾄ | 品名表記変更、規格・備考・価格追記 |
| 13 | 15-1 | 都度確認 | ﾈｰﾑﾌﾟﾚｰﾄ | 品名表記変更、規格・価格追記 |
| | 15-2 | 都度確認 | ﾈｰﾑﾌﾟﾚｰﾄ | 品名表記変更、規格・価格追記 |

2026年7月

| | | | | |
|---|---|---|---|---|
| 20 | 分解図変更 | | | 図番変更、NR7-1廃止 |
| 21 | NR7-1 | 受注不可 | 呼戻SWAS | 備考変更 |
| | NR7-2 | 受注不可 | 呼戻SWAS | 受注不可に変更、備考変更 |
| | NR7-3 | 01759841 | 呼戻SWAS | 追加 |
| | NR10 | 31759840 | 呼戻SWｾｯﾄ | 規格欄(構成部品図番)変更 |
| | 404 | 10937060 | ﾌｯﾄﾚｽﾄ中継ｹｰﾌﾞﾙｾｯ | 品名変更 |
| | 423-2 | 受注不可 | ﾊﾝﾄﾞﾍﾙﾄﾞ送信機 | 受注不可に変更、備考変更 |
| | 423-3 | 10934821 | ﾊﾝﾄﾞﾍﾙﾄﾞ送信機 | 追加 |
| | 424-2 | 受注不可 | 受信ﾓｼﾞｭｰﾙ | 受注不可に変更、備考変更 |
| | 424-3 | 10934861 | 受信ﾓｼﾞｭｰﾙ | 追加 |

# 目　次

●全体外観 …… 4～5

●Mユニット関係 …… 6～11

●Fユニット関係 …… 12～15

●イス関係 …… 16～19

●配線関係 …… 20～21

●折りたたみレール・呼び戻し関係 …… 22～23

●レール関係 …… 24～27

●折りたたみレール（全体外観）関係 …… 28～29

●折りたたみレール（レール関係） …… 30～31

# 全体外観　　NR09

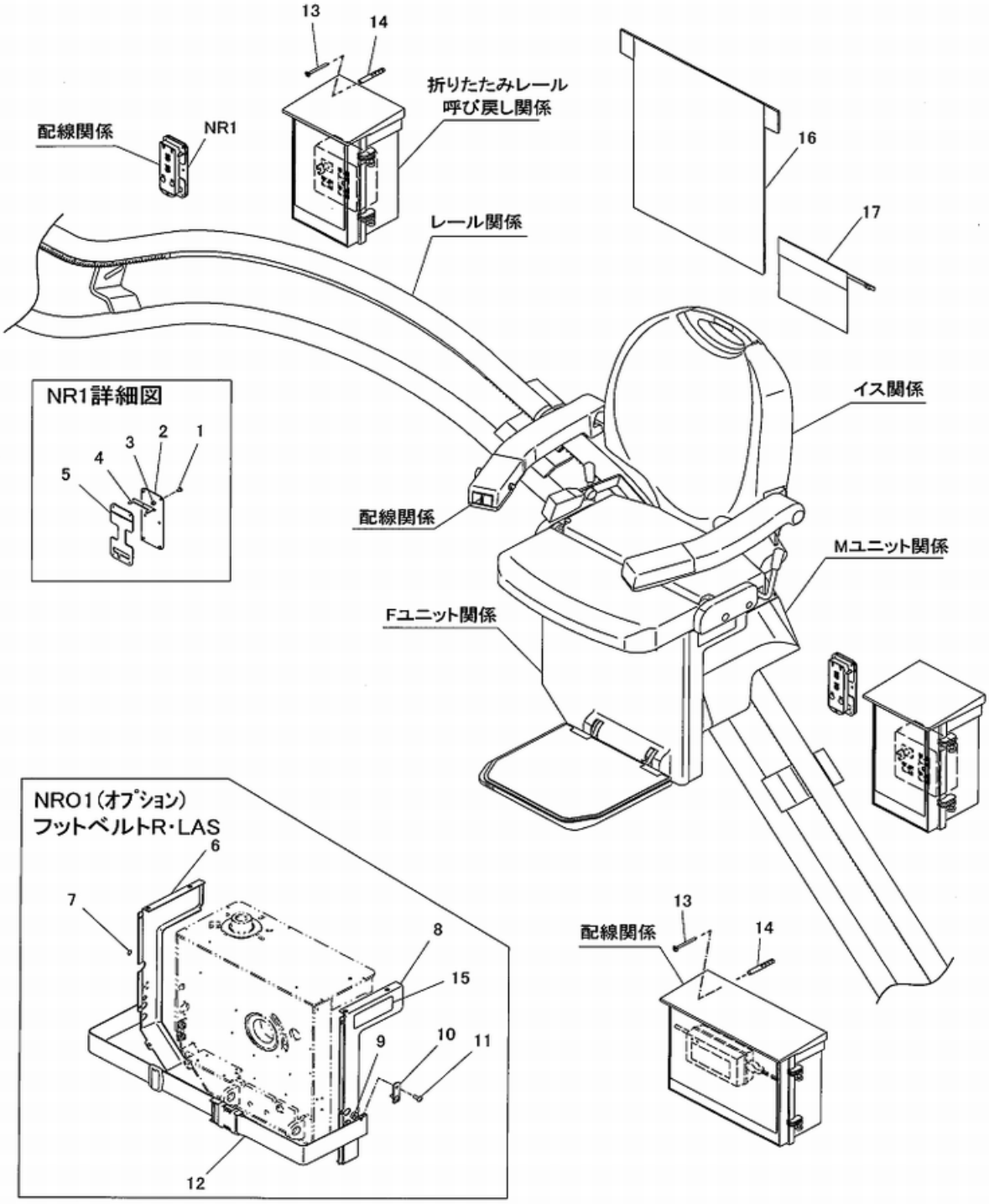
13
14
折りたたみレール
呼び戻し関係
配線関係
NR1
16
17
レール関係
NR1詳細図
1
2
3
4
5
イス関係
配線関係
Mユニット関係
Fユニット関係
NRO1(オプション)
フットベルトR・LAS
6
7
8
15
9
10
11
12
13
配線関係
14

# NRO9関係

| 図番 | 部品ｺｰﾄﾞ | 品名 | 規格 | 変更時期・備考 | 単価（税別） | | | | 製品使用数（参考） |
|---|---|---|---|---|---|---|---|---|---|
| NR1 | 01759720 | 無線ﾘﾓｺﾝﾎﾙﾀﾞAS | (1-5) | | | | | | 2 |
| NRO1-1-1 | 01762540 | ﾌｯﾄﾍﾞﾙﾄRAS | (6～12) | (～14/01) | | | | | 1 |
| NRO1-1-2 | 01762541 | ﾌｯﾄﾍﾞﾙﾄRAS | (6～12) | (1402001～1410011) | | | | | 1 |
| NRO1-1-3 | 01762542 | ﾌｯﾄﾍﾞﾙﾄRAS | (6～12) | (1410012～) | | | | | 1 |
| NRO1-2-1 | 01763620 | ﾌｯﾄﾍﾞﾙﾄLAS | (6～12) | (～14/01) | | | | | 1 |
| NRO1-2-2 | 01763621 | ﾌｯﾄﾍﾞﾙﾄLAS | (6～12) | (1402002～1410011) | | | | | 1 |
| NRO1-2-3 | 01763622 | ﾌｯﾄﾍﾞﾙﾄLAS | (6～12) | (1410012～) | | | | | 1 |
| | | | | | | | | | |
| 1 | 91030407 | ﾄﾗｽｺﾈｼﾞ | MST0408ｽﾃﾝﾚｽ | | | | | | 8 |
| 2 | 10934340 | 無線器ﾍﾞｰｽB | | | | | | | 2 |
| 3 | 80825404 | ｽﾃﾝﾚｽｽﾍﾟｰｻ | CU-404 | | | | | | 8 |
| 4 | 10934360 | 無線器支ｴ | | | | | | | 2 |
| 5 | 10934320 | 無線器ﾍﾞｰｽA | | | | | | | 2 |
| 6-1 | 01758520 | ｻｲﾄﾞｶﾊﾞｰOPARAS | | | | | | | 1 |
| 6-2 | 01760580 | ｻｲﾄﾞｶﾊﾞｰOPALAS | | | | | | | 1 |
| 7 | 50641030 | 動作ｼｰﾙ | | | | | | | 1 |
| 8-1-1 | 01762560 | ｻｲﾄﾞｶﾊﾞｰOPBRAS | (15-1-1付) | (～14/01) | | | | | 1 |
| 8-1-2 | 01762561 | ｻｲﾄﾞｶﾊﾞｰOPBRAS | (15-1-2付) | (1402001～1410011) | | | | | 1 |
| 8-1-3 | 01762562 | ｻｲﾄﾞｶﾊﾞｰOPBRAS | (15-1-3付) | (1410012～) | | | | | 1 |
| 8-2-1 | 01763640 | ｻｲﾄﾞｶﾊﾞｰOPBLAS | (15-2-1付) | (～14/01) | | | | | 1 |
| 8-2-2 | 01763641 | ｻｲﾄﾞｶﾊﾞｰOPBLAS | (15-2-2付) | (1402002～1410011) | | | | | 1 |
| 8-2-3 | 01763642 | ｻｲﾄﾞｶﾊﾞｰOPBLAS | (15-2-3付) | (1410012～) | | | | | 1 |
| 9 | 10024140 | ﾍﾞﾙﾄｽﾍﾟｰｻ | | | | | | | 4 |
| 10 | 10024130 | ﾍﾞﾙﾄｽﾄｯﾊﾟ | | | | | | | 2 |
| 11 | 91030518 | ﾄﾗｽｺﾈｼﾞ | MST0515ｽﾃﾝﾚｽ | | | | | | 4 |
| 12 | 50641101 | ｼｰﾄﾍﾞﾙﾄ | | | | | | | 1 |
| 13 | 90731440 | 皿ﾀｯﾋﾟﾝﾈｼﾞ | SFHF0440ｽﾃﾝﾚｽ | | | | | | 8 |
| 14 | 80825706 | ﾌｨｼｬｰﾌﾟﾗｸﾞ | S6 | | | | | | 8 |
| 15-1-1 | 10936680 | ﾈｰﾑﾌﾟﾚｰﾄ | NRO9R | (～14/01)<br>機番連絡ください | | | | | 1 |
| 15-1-2 | 10936681 | ﾈｰﾑﾌﾟﾚｰﾄ | NRO9R | (1402001～1410011)<br>機番連絡ください | | | | | 1 |
| 15-1-3 | 10936682 | ﾈｰﾑﾌﾟﾚｰﾄ | NRO9R | (1410012～)<br>機番連絡ください | | | | | 1 |
| 15-2-1 | 10937860 | ﾈｰﾑﾌﾟﾚｰﾄ | NRO9L | (～14/01)<br>機番連絡ください | | | | | 1 |
| 15-2-2 | 10937861 | ﾈｰﾑﾌﾟﾚｰﾄ | NRO9L | (1402002～1410011)<br>機番連絡ください | | | | | 1 |
| 15-2-3 | 10937862 | ﾈｰﾑﾌﾟﾚｰﾄ | NRO9L | (1410012～)<br>機番連絡ください | | | | | 1 |
| 16-1 | 受注不可 | 本体ｶﾊﾞｰRｾｯﾄ | 16-3で互換性有 | ～1703005 | 受注不可 | | | | 1 |
| 16-2 | 受注不可 | 本体ｶﾊﾞｰLｾｯﾄ | 16-3で互換性有 | ～1703005 | 受注不可 | | | | 1 |
| 16-3 | 31001120 | 本体ｶﾊﾞｰｾｯﾄ | R・L共通 | 1703006～<br>新旧互換性有 | | | | | 1 |
| 17 | 10936520 | 本体ｶﾊﾞｰ収納袋ｾｯﾄ | | | | | | | 1 |
| | | | | | | | | | |
| | | | | | | | | | |
| | | | | | | | | | |
| | | | | | | | | | |
| | | | | | | | | | |
| | | | | | | | | | |
| | | | | | | | | | |
| | | | | | | | | | |
| | | | | | | | | | |
| | | | | | | | | | |
| | | | | | | | | | |
| | | | | | | | | | |

# Mユニット関係

NR09

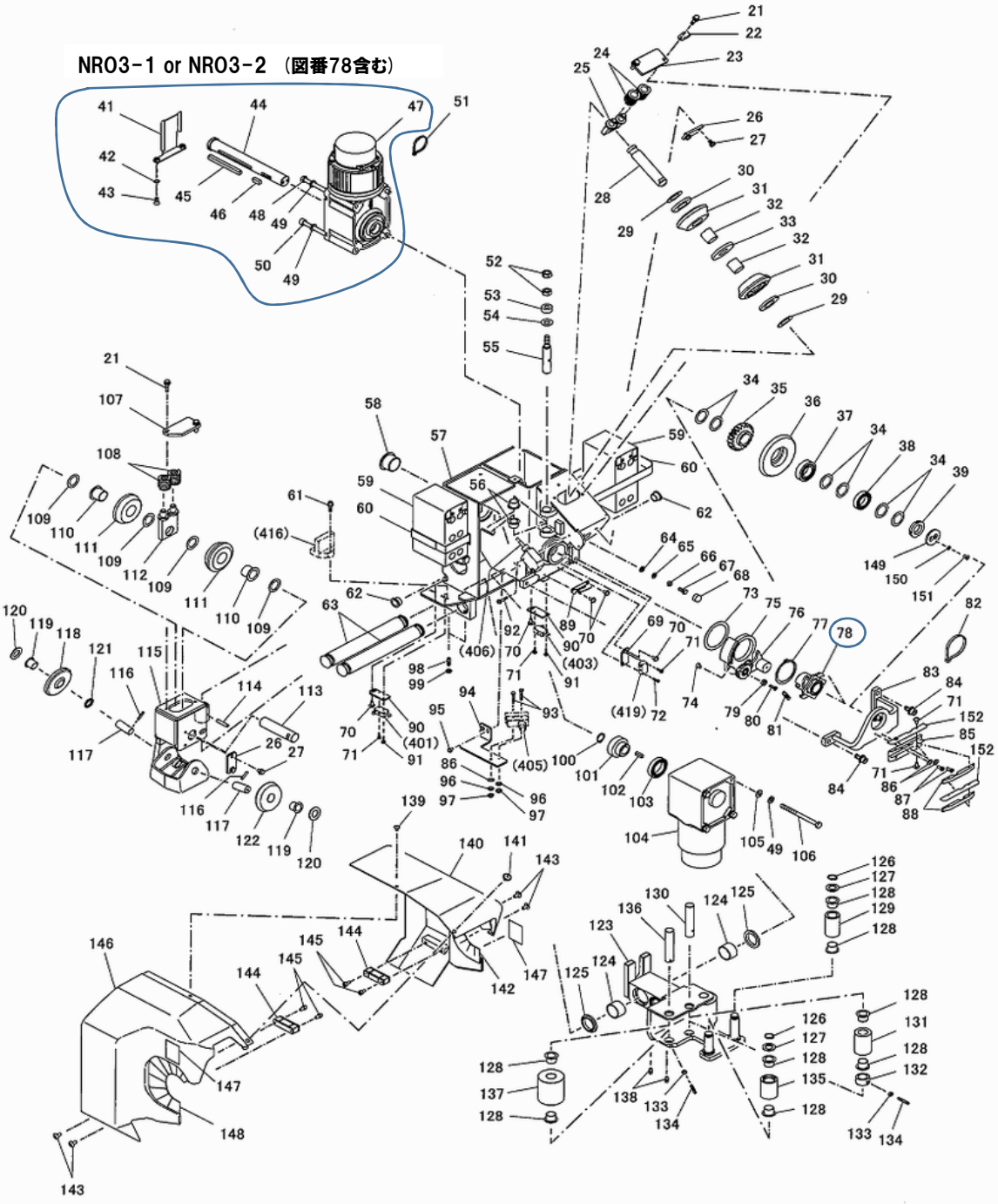

# NRO9関係

| 図番 | 部品ｺｰﾄﾞ | 品名 | 規格 | 変更時期・備考 | 単価(税別) | | | | 製品使用数(参考) |
|---|---|---|---|---|---|---|---|---|---|
| NRO3-1 | 71762600 | Mﾓｰﾀ Rｾｯﾄ | (41-1-2・42・43・44-2・45-2・46・47-2・48-2・49・50-2・78-1-2) | 図番47-1 対策品(～1911002) | | | | | 1 |
| NRO3-2 | 71763680 | Mﾓｰﾀ Lｾｯﾄ | (41-2-2・42・43・44-2・45-2・46・47-2・48-2・49・50-2・78-2-2) | 図番47-1 対策品(～1911002) | | | | | 1 |
| | | | | | | | | | |
| 21 | 90790624 | 座金付6角ﾎﾞﾙﾄ | HBPS0625ｽﾃﾝﾚｽ | | | | | | 4 |
| 22 | 80825556 | ﾅｲﾛﾝｸﾗﾝﾌﾟ | 3326 | | | | | | 1 |
| 23 | 10021240 | 軸押ｴｶﾊﾞｰ | | | | | | | 1 |
| 24 | 80712635 | 強力ﾊﾞﾈ | TR26X35 | | | | | | 2 |
| 25 | 00145300 | 軸押ｴAﾍﾟｱ | | | | | | | 1 |
| 26 | 10021220 | ﾛｰﾗ軸ｷｰﾌﾟﾚｰﾄ | | | | | | | 2 |
| 27 | 90890611 | 座金付6角ﾎﾞﾙﾄ | HBS0610ｽﾃﾝﾚｽ | | | | | | 4 |
| 28-1 | 10021160 | ｶﾞｲﾄﾞﾛｰﾗA軸 | | (～1404001) | | | | | 1 |
| 28-2 | 10021161 | ｶﾞｲﾄﾞﾛｰﾗA軸 | | (1404002～) | | | | | 1 |
| 29 | 81472215 | ﾄﾞﾗｲﾒｯﾄﾜｯｼｬ | 70W-2215 | | | | | | 2 |
| 30 | 81200020 | PSﾍﾞｱﾘﾝｸﾞ | PST-254705 | | | | | | 2 |
| 31 | 10021180 | ｶﾞｲﾄﾞﾛｰﾗA | | | | | | | 2 |
| 32 | 81772225 | ﾄﾞﾗｲﾒｯﾄLFﾌﾞｯｼｭ | LFB-2225 | | | | | | 2 |
| 33-1 | 10021200 | ｶﾞｲﾄﾞﾛｰﾗｽﾍﾟｰｻA | | (～1404001) | | | | | 1 |
| 33-2 | 10021201 | ｶﾞｲﾄﾞﾛｰﾗｽﾍﾟｰｻA | | (1404002～) | | | | | 1 |
| 34 | 90931382 | ｼﾑﾘﾝｸﾞ | 25RX35RX1ｽﾃﾝ | | | | | | 6 |
| 35 | 10932300 | Mﾋﾟﾆｵﾝ | | | | | | | 1 |
| 36 | 10932260 | Mﾋﾟﾆｵﾝｶﾞｲﾄﾞﾛｰﾗ | | | | | | | 1 |
| 37 | 81156005 | ﾍﾞｱﾘﾝｸﾞ | 6005-2NSL | | | | | | 1 |
| 38 | 81146905 | ﾍﾞｱﾘﾝｸﾞ | 6905-2NSL | | | | | | 1 |
| 39 | 81000003 | ﾍﾞｱﾘﾝｸﾞﾅｯﾄ | AN05ｽﾃﾝﾚｽ | | | | | | 1 |
| | | | | | | | | | |
| 41-1-1 | 00145240 | ｺｰﾄﾞｶﾊﾞｰRﾍﾟｱ | | (～1911002) | | | | | 1 |
| 41-1-2 | 00145241 | ｺｰﾄﾞｶﾊﾞｰRﾍﾟｱ | | (1911003～) | | | | | 1 |
| 41-2-1 | 00146320 | ｺｰﾄﾞｶﾊﾞｰLﾍﾟｱ | | (～1911002) | | | | | 1 |
| 41-2-2 | 00146321 | ｺｰﾄﾞｶﾊﾞｰLﾍﾟｱ | | (1911003～) | | | | | 1 |
| 42 | 90930951 | 歯付皿座金 | TLWF04ｽﾃﾝ | | | | | | 2 |
| 43 | 90950411 | 皿小ﾈｼﾞ | MSF0410ｽﾃﾝﾚｽ | | | | | | 2 |
| 44-1 | 10932280 | Mﾓｰﾀｼｬﾌﾄ | | (～1911002) | | | | | 1 |
| 44-2 | 10932281 | Mﾓｰﾀｼｬﾌﾄ | | (1911003～) | | | | | 1 |
| 45-1 | 10021020 | Mﾓｰﾀｷｰ | | (～1911002) | | | | | 1 |
| 45-2 | 10021021 | Mﾓｰﾀｷｰ | | (1911003～) | | | | | 1 |
| 46 | 10021040 | Mﾋﾟﾆｵﾝｷｰ | | | | | | | 1 |
| 47-1 | 受注不可 | ﾓｰﾀ | ABV2-N09001 | (～1911002)<br>NRO3-1 or NRO3-2で交換の事 | 受注不可 | | | | 1 |
| 47-2 | 80820039 | ﾓｰﾀ | BV2-N143 | (1911003～) | | | | | 1 |
| 48-1 | 90910894 | 6角ﾎﾞﾙﾄ | HB0895ｽﾃﾝﾚｽ | (～1911002) | | | | | 1 |
| 48-2 | 90910802 | 6角ﾎﾞﾙﾄ | HB08110ｽﾃﾝﾚｽ | (1911003～) | | | | | 1 |
| 49 | 90930587 | ﾊﾞﾈ座金 | SW08ｽﾃﾝﾚｽ | | | | | | 8 |
| 50-1 | 90920894 | 6角穴付ﾎﾞﾙﾄ | HSB0895ｽﾃﾝﾚｽ | (～1911002) | | | | | 3 |
| 50-2 | 90920912 | 6角穴付ﾎﾞﾙﾄ | HSB08110ｽﾃﾝﾚｽ | (1911003～) | | | | | 3 |
| 51 | 80825291 | ﾊﾞﾝﾀｲ | CV-150 | | | | | | 2 |
| 52 | 90929910 | 6角ﾅｯﾄ | HN10ｽﾃﾝﾚｽ | | | | | | 2 |
| 53 | 10020480 | 連結軸ｽﾍﾟｰｻ | | | | | | | 1 |
| 54 | 81491215 | ﾄﾞﾗｲﾒｯﾄﾜｯｼｬ | LFW-1215 | | | | | | 1 |
| 55 | 10021300 | 連結軸 | | | | | | | 1 |
| 56 | 81792400 | ﾌﾗﾝｼﾞﾌﾞｯｼｭ | MB1612-24FDU | | | | | | 2 |
| 57-1 | 受注不可 | Mﾕﾆｯﾄﾍﾟｱ | | | 受注不可 | | | | 1 |
| 57-2 | 受注不可 | Mﾕﾆｯﾄﾍﾟｱ | | | 受注不可 | | | | 1 |
| 58 | 81530020 | #80ﾌﾗﾝｼﾞﾌﾞｯｼｭ | 80F-3020 | | | | | | 1 |
| 59-1 | 受注不可 | ﾊﾞｯﾃﾘｰ | TPH12080F2F(GSYUASA) | 59-2で互換性有 | 受注不可 | | | | 2 |
| 59-2 | 80819826 | ﾊﾞｯﾃﾘｰ | WP1236W(LONG) | | | | | | 2 |
| 60 | 10020520 | ﾊﾞｯﾃﾘｰﾀｲﾍﾞﾙﾄ | MB-R | | | | | | 2 |
| 61 | 90700521 | 座金付6角穴付ﾎﾞﾙﾄ | HSBPS0520ｽﾃﾝﾚｽ | | | | | | 2 |
| 62 | 80821680 | ﾜﾝﾀｯﾁﾌﾞｯｼｭ | GB-1520 | | | | | | 2 |
| 63 | 10020540 | ｽﾗｲﾄﾞ軸 | | | | | | | 2 |
| 64 | 90930707 | 平座金 | PW06ｽﾃﾝﾚｽ | | | | | | 1 |
| 65 | 90930586 | ﾊﾞﾈ座金 | SW06ｽﾃﾝﾚｽ | | | | | | 1 |
| 66 | 90930007 | 6角ﾅｯﾄ | HN06ｽﾃﾝﾚｽ | | | | | | 1 |
| 67 | 90910614 | 6角ﾎﾞﾙﾄ | HB0615ｽﾃﾝﾚｽ | | | | | | 1 |
| 68 | 80656004 | ﾎﾞﾙﾄﾅｯﾄｷｬｯﾌﾟ | A-BN6(ｼﾛ) | | | | | | 1 |
| 69 | 10932580 | ﾘﾐｯﾄﾀﾞｲ | | | | | | | 1 |
| 70 | 90780311 | 座金組込ﾅﾍﾞ小ﾈｼﾞ | MSRPS0308ｽﾃﾝﾚｽ | | | | | | 5 |
| 71 | 90770314 | 座金組込ﾅﾍﾞ小ﾈｼﾞ | MSRPS0314ｽﾃﾝﾚｽ | | | | | | 7 |
| 72 | 90800319 | 座金組込ﾅﾍﾞ小ﾈｼﾞ | MSRS0316ｽﾃﾝﾚｽ | | | | | | 1 |
| 73 | 10021820 | ｽﾄｯﾊﾟ軸受ｹS | | | | | | | 1 |

# Mユニット関係

NR09

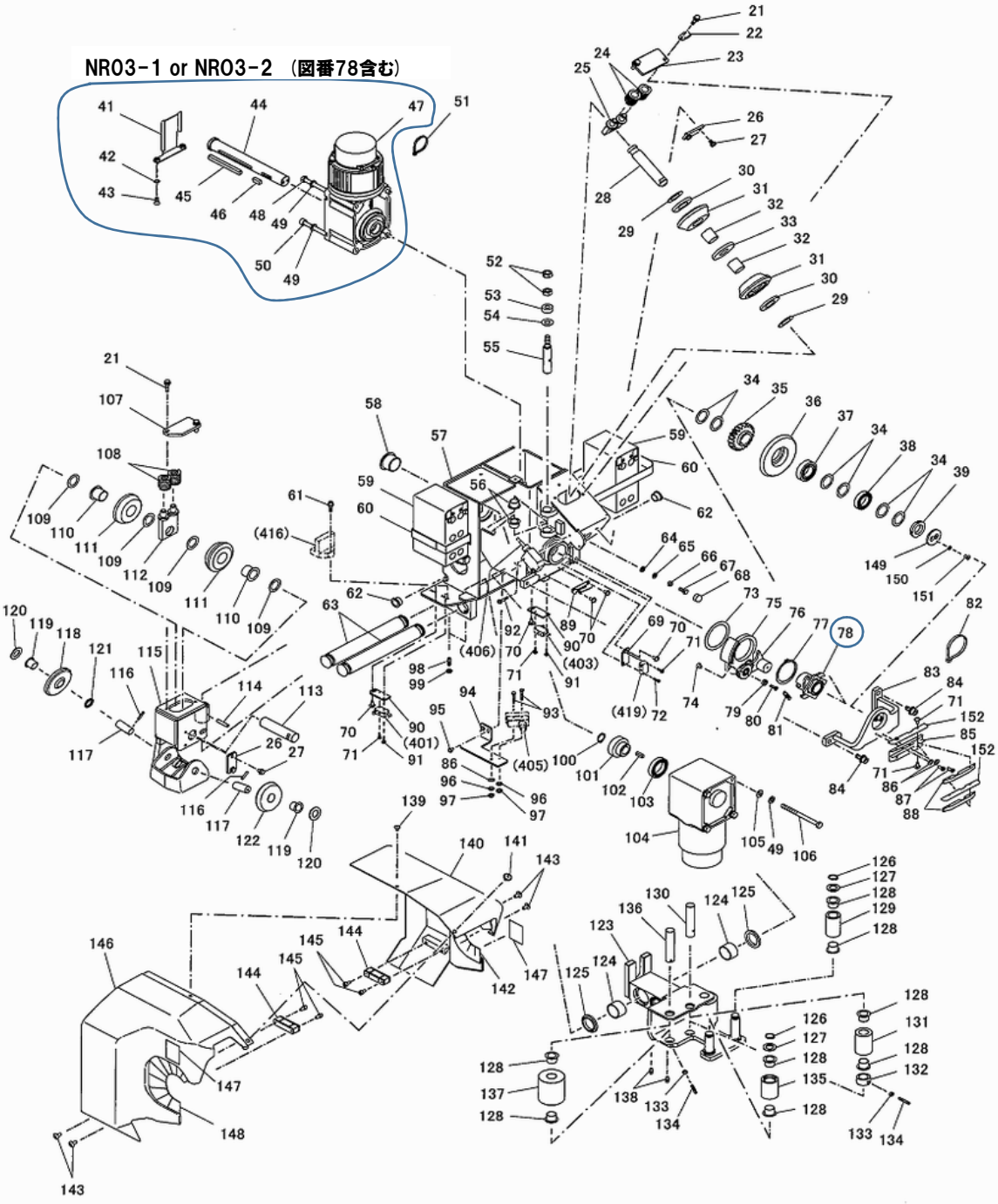

# NRO9関係

| 図番 | 部品ｺｰﾄﾞ | 品名 | 規格 | 変更時期・備考 | 単価（税別） | | | | 製品使用数（参考） |
|---|---|---|---|---|---|---|---|---|---|
| 74 | 90950407 | 皿小ﾈｼﾞ | MSF0406ステンレス | | | | | | 1 |
| 75-1 | 00145560 | ﾚｰﾙｽﾄｯﾊﾟRﾍﾟｱ | | | | | | | 1 |
| 75-2 | 00146540 | ﾚｰﾙｽﾄｯﾊﾟLﾍﾟｱ | | | | | | | 1 |
| 76-1 | 01762720 | ｶﾞﾊﾞﾅ検知ﾛｰﾗRAS | | | | | | | 1 |
| 76-2 | 01763760 | ｶﾞﾊﾞﾅ検知ﾛｰﾗLAS | | | | | | | 1 |
| 77 | 80845055 | 軸用C型止ﾒ輪 | RRO55ステンレス | | | | | | 1 |
| 78-1-1 | 00145500 | ｶﾞﾊﾞﾅ爪Rﾍﾟｱ | | (～1911002) | | | | | 1 |
| 78-1-2 | 00145501 | ｶﾞﾊﾞﾅ爪Rﾍﾟｱ | | (1911003～) | | | | | 1 |
| 78-2-1 | 00146480 | ｶﾞﾊﾞﾅ爪Lﾍﾟｱ | | (～1911002) | | | | | 1 |
| 78-2-2 | 00146481 | ｶﾞﾊﾞﾅ爪Lﾍﾟｱ | | (1911003～) | | | | | 1 |
| 79 | 90929903 | 6角ﾅｯﾄ | HN03ステンレス | | | | | | 1 |
| 80 | 90940310 | ﾅﾍﾞ小ﾈｼﾞ | MSR0310ステンレス | | | | | | 1 |
| 81 | 10021860 | ﾛｰﾗ押ｴﾊﾞﾈ | | | | | | | 1 |
| 82 | 80825293 | ﾊﾟﾝﾀｲ | CV-200 | | | | | | 1 |
| 83-1 | 01758940 | 軸支持ﾌﾟﾚｰﾄRﾍﾟｱ | | | | | | | 1 |
| 83-2 | 01760840 | 軸支持ﾌﾟﾚｰﾄLﾍﾟｱ | | | | | | | 1 |
| 84 | 90710820 | 座金付6角穴付ﾎﾞﾙﾄ | HSBPS0820ステンレス | | | | | | 3 |
| 85 | 10021881 | 充電ﾍﾞｰｽ | | | | | | | 1 |
| 86 | 90930684 | 平座金 | PW04ステンレス | | | | | | 3 |
| 87 | 90921410 | 6角穴付ﾎﾞﾙﾄ | HSB0410ステンレス | | | | | | 2 |
| 88 | 10932600 | 充電ﾌﾟﾚｰﾄ | | | | | | | 2 |
| 89-1 | 10021840 | ｽﾄｯﾊﾟ固定ﾊﾞﾈR | | | | | | | 1 |
| 89-2 | 10024360 | ｽﾄｯﾊﾟ固定ﾊﾞﾈL | | | | | | | 1 |
| 90 | 10605530 | ﾘﾐｯﾄﾀﾞｲ | | | | | | | 2 |
| 91 | 90770318 | 座金組込ﾅﾍﾞ小ﾈｼﾞ | MSRPS0318ステンレス | | | | | | 2 |
| 92 | 90770425 | 座金組込ﾅﾍﾞ小ﾈｼﾞ | MSRPS0425ステンレス | | | | | | 2 |
| 93 | 90910426 | 6角ﾎﾞﾙﾄ | HB0425ステンレス | | | | | | 2 |
| 94-1 | 10934660 | 原点LSﾌﾞﾗｹｯﾄR | | | | | | | 1 |
| 94-2 | 10935940 | 原点LSﾌﾞﾗｹｯﾄL | | | | | | | 1 |
| 95 | 90770410 | 座金組込ﾅﾍﾞ小ﾈｼﾞ | MSRPS0410ステンレス | | | | | | 2 |
| 96 | 90930584 | ﾊﾞﾈ座金 | SW04ステンレス | | | | | | 2 |
| 97 | 90930303 | 6角ﾅｯﾄ | HN04(3)ステンレス | | | | | | 2 |
| 98 | 90960621 | 6角穴付ﾄﾒﾈｼﾞ | HSS0620ｸﾎﾞﾐステン | | | | | | 4 |
| 99 | 90930207 | 6角ﾅｯﾄ | HN06(3)ステンレス | | | | | | 4 |
| 100 | 80845119 | 軸用C型止ﾒ輪（強力） | RRO18ステンレス | | | | | | 1 |
| 101 | 10021120 | Sﾋﾟﾆｵﾝ | | | | | | | 1 |
| 102 | 10021140 | Sﾋﾟﾆｵﾝｷｰ | | | | | | | 1 |
| 103 | 81146906 | ﾍﾞｱﾘﾝｸﾞ | 6906-2NSL | | | | | | 1 |
| 104-1 | 受注不可 | ﾓｰﾀ | ABV2-N09201 | 104-2で交換の事 | 受注不可 | | | | 1 |
| 104-2 | 80820062 | ﾓｰﾀ | BV2-N145 | 新旧互換性有 | | | | | 1 |
| 105 | 90930709 | 平座金 | PW08ステンレス | | | | | | 4 |
| 106 | 90910806 | 6角ﾎﾞﾙﾄ | HB08105ステンレス | | | | | | 4 |
| 107 | 10932320 | 軸押ｴｶﾊﾞｰ | | | | | | | 1 |
| 108 | 80726035 | 強力ﾊﾞﾈ | TY26X35 | | | | | | 2 |
| 109 | 90931431 | ｼﾑﾘﾝｸﾞ | 22X32X1ステン | | | | | | 4 |
| 110 | 81782220 | ﾄﾞﾗｲﾒｯﾄLFﾌﾗﾝｼﾞﾌﾞｯｼｭ | LFF-2220 | | | | | | 2 |
| 111 | 10021380 | ｶﾞｲﾄﾞﾛｰﾗB | | | | | | | 2 |
| 112 | 00145400 | 軸押ｴBﾍﾟｱ | | | | | | | 1 |
| 113 | 10021320 | ｶﾞｲﾄﾞﾛｰﾗB軸 | | | | | | | 1 |
| 114 | 90980631 | ﾛｰﾙﾋﾟﾝ | SRP0630ステンレス | | | | | | 1 |
| 115-1 | 01758820 | ｶﾞｲﾄﾞﾛｰﾗBﾌﾚｰﾑRﾍﾟｱ | | | | | | | 1 |
| 115-2 | 01760760 | ｶﾞｲﾄﾞﾛｰﾗBﾌﾚｰﾑLﾍﾟｱ | | | | | | | 1 |
| 116 | 90980421 | ﾛｰﾙﾋﾟﾝ | SRP0420ステンレス | | | | | | 2 |
| 117 | 10021340 | ｶﾞｲﾄﾞﾛｰﾗC軸 | | | | | | | 2 |
| 118 | 10021360 | ｶﾞｲﾄﾞﾛｰﾗC | | | | | | | 1 |
| 119 | 81781615 | ﾄﾞﾗｲﾒｯﾄLFﾌﾗﾝｼﾞﾌﾞｯｼｭ | LFF-1615 | | | | | | 2 |
| 120 | 81502017 | #80ﾜｯｼｬ | 80W-17 | | | | | | 2 |

# Mユニット関係

NR09

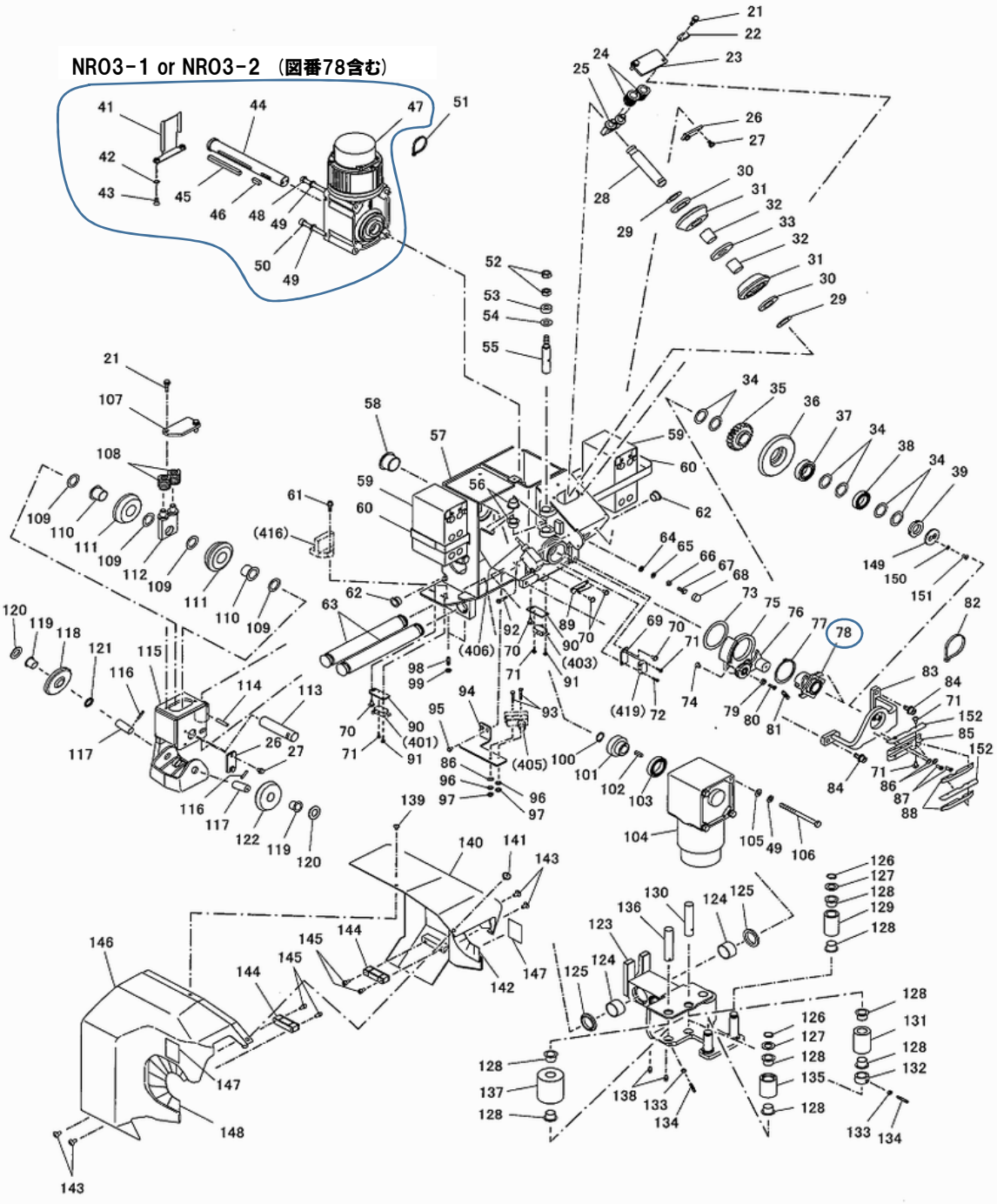

# NRO9関係

| 図番 | 部品ｺｰﾄﾞ | 品名 | 規格 | 変更時期・備考 | 単価（税別） | | | | 製品使用数（参考） |
|---|---|---|---|---|---|---|---|---|---|
| 121 | 90934517 | ｳｪｰﾌﾞﾜｯｼｬｰ | WW-16ｽﾃﾝﾚｽ | | | | | | 1 |
| 122 | 10021400 | ｶﾞｲﾄﾞﾛｰﾗD | | | | | | | 1 |
| 123-1-1 | 受注不可 | ｽﾗｲﾄﾞﾕﾆｯﾄRﾍﾟｱ | | (～1906005)<br>123-1-2で交換の事 | 受注不可 | | | | 1 |
| 123-1-2 | 01758901 | ｽﾗｲﾄﾞﾕﾆｯﾄRﾍﾟｱ | | (1906006～) | | | | | 1 |
| 123-2-1 | 受注不可 | ｽﾗｲﾄﾞﾕﾆｯﾄLﾍﾟｱ | | (～1906005)<br>123-2-2で交換の事 | 受注不可 | | | | 1 |
| 123-2-2 | 01760801 | ｽﾗｲﾄﾞﾕﾆｯﾄLﾍﾟｱ | | (1906006～) | | | | | 1 |
| 124 | 81703012 | ﾄﾞﾗｲﾒｯﾄﾌﾞｯｼｭ | 70B-3012 | | | | | | 4 |
| 125 | 80803043 | ﾀﾞｽﾄｼｰﾙ | FD1664IO | | | | | | 4 |
| 126 | 80845116 | 軸用C型止ﾒ輪 | RRO16ｽﾃﾝﾚｽ | | | | | | 2 |
| 127 | 10020420 | ｽﾗｲﾄﾞﾛｰﾗｽﾍﾟｰｻ | | | | | | | 2 |
| 128 | 81781815 | ﾄﾞﾗｲﾒｯﾄLFﾌﾗﾝｼﾞﾌﾞｯｼｭ | LFF-1815 | | | | | | 10 |
| 129 | 10932490 | ｽﾗｲﾄﾞﾛｰﾗA30 | | | | | | | 1 |
| 130 | 10932460 | ｽﾗｲﾄﾞﾛｰﾗ軸B | | | | | | | 1 |
| 131 | 10021620 | ｽﾗｲﾄﾞﾛｰﾗA | | | | | | | 1 |
| 132 | 10932480 | ﾛｰﾗｽﾍﾟｰｻ | | | | | | | 1 |
| 133 | 90929905 | 6角ﾅｯﾄ | HN05ｽﾃﾝﾚｽ | | | | | | 3 |
| 134 | 90960531 | 6角穴付ﾄﾒﾈｼﾞ | HSS0530ｸﾎﾞﾐｽﾃﾝ | | | | | | 3 |
| 135 | 10021681 | ｽﾗｲﾄﾞﾛｰﾗC | | | | | | | 1 |
| 136 | 10932440 | ｽﾗｲﾄﾞﾛｰﾗ軸A | | | | | | | 2 |
| 137 | 10932420 | ｽﾗｲﾄﾞﾛｰﾗB | | | | | | | 2 |
| 138 | 80827006 | ｸﾞﾘｽﾆｯﾌﾟﾙ | GNAM6X0.75 | (～1906005、以降無し) | | | | | 2 |
| 139 | 91030509 | ﾄﾗｽｺﾈｼﾞ | MST0508ｽﾃﾝﾚｽ | | | | | | 1 |
| 140-1 | 10934720 | RｶﾊﾞｰAR | | | | | | | 1 |
| 140-2 | 10935960 | RｶﾊﾞｰAL | | | | | | | 1 |
| 141 | 80821824 | ｽｸﾘﾍﾞｯﾄ | 3820 | | | | | | 1 |
| 142-1 | 00145600 | ｽｶｰﾄARAS | | | | | | | 1 |
| 142-2 | 00146580 | ｽｶｰﾄALAS | | | | | | | 1 |
| 143 | 91070409 | ﾄﾗｽﾀｯﾋﾟﾝﾈｼﾞ | STHST0408ｽﾃﾝ | | | | | | 4 |
| 144 | 10022200 | ｻｲﾄﾞｶﾊﾞｰ押ｴ | | | | | | | 2 |
| 145 | 90920403 | 6角穴付ﾎﾞﾙﾄ | HSB0408ｽﾃﾝﾚｽ | | | | | | 4 |
| 146-1 | 10932640 | RｶﾊﾞｰBR | | | | | | | 1 |
| 146-2 | 10935400 | RｶﾊﾞｰBL | | | | | | | 1 |
| 147 | 10023200 | ｺｰｼｮﾝｼｰﾙ3 | | | | | | | 2 |
| 148-1 | 00145640 | ｽｶｰﾄBRAS | | | | | | | 1 |
| 148-2 | 00146620 | ｽｶｰﾄBLAS | | | | | | | 1 |
| 149 | 10936560 | ﾏﾜﾘﾄﾞﾒﾌﾟﾚｰﾄ | | | | | | | 1 |
| 150 | 90930952 | 歯付皿座金 | TLWF05ｽﾃﾝ | | | | | | 2 |
| 151 | 91000511 | 6角穴付皿ﾎﾞﾙﾄ | HSF0510ｽﾃﾝﾚｽ | | | | | | 2 |
| 152 | 10936580 | 充電ﾌﾟﾚｰﾄｶﾊﾞｰ | | | | | | | 2 |

# Ｆユニット関係

NR09

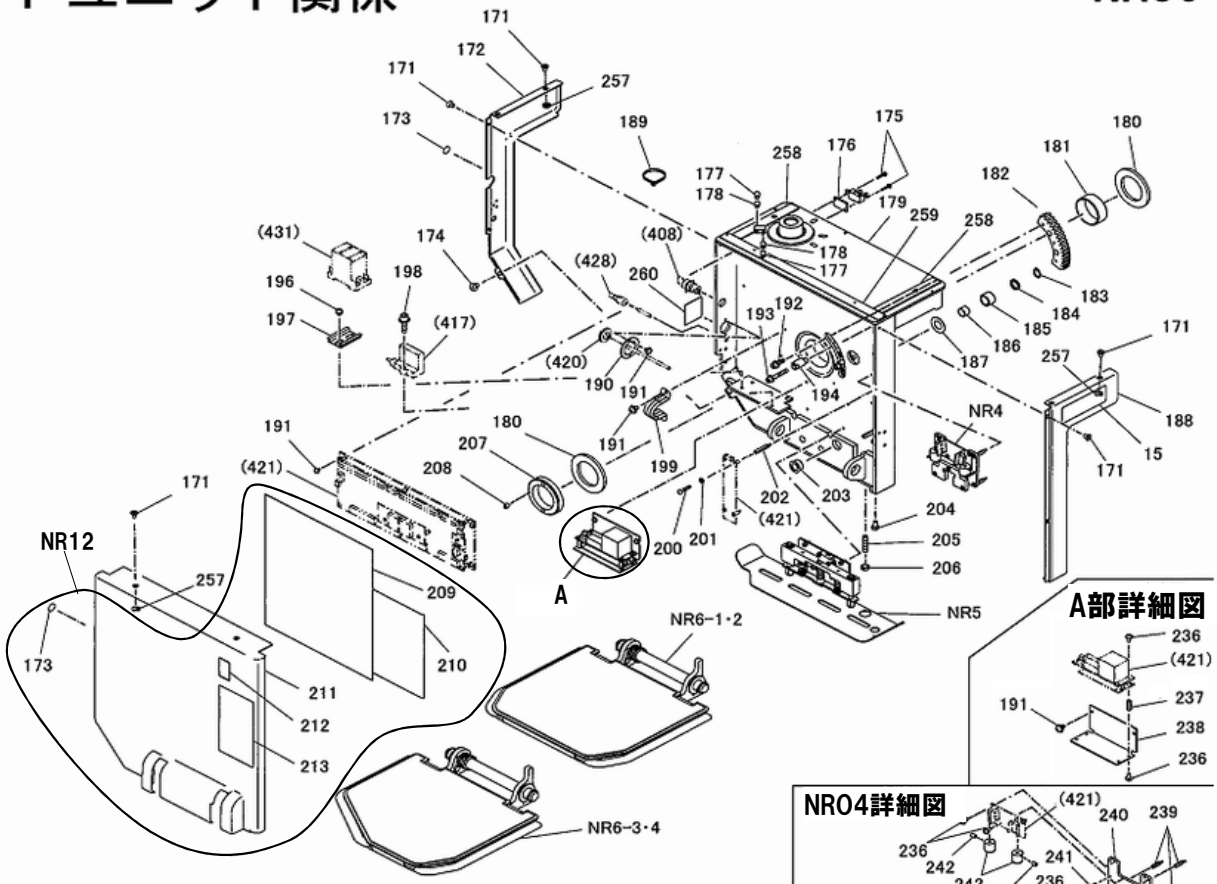


A部詳細図



NR04詳細図

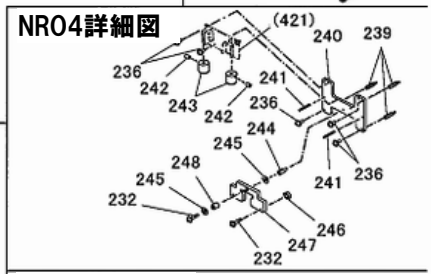

NR06詳細図

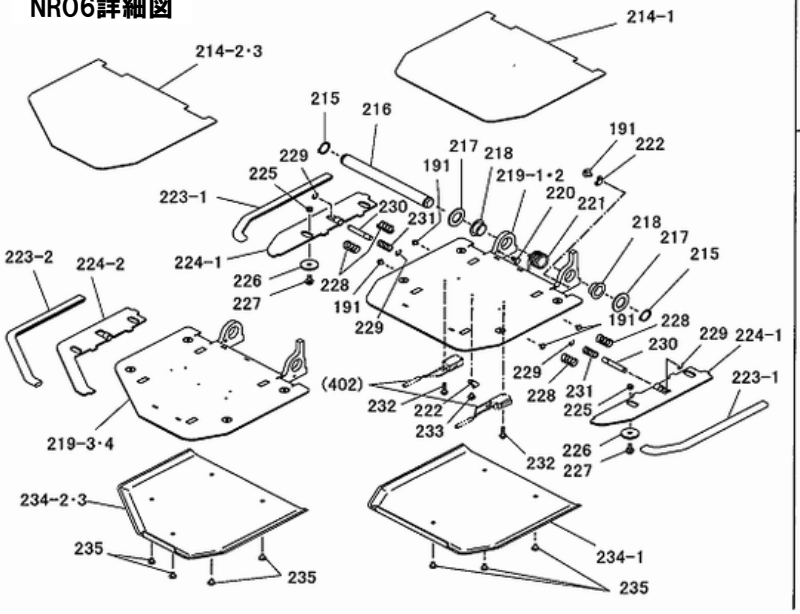

NR05詳細図

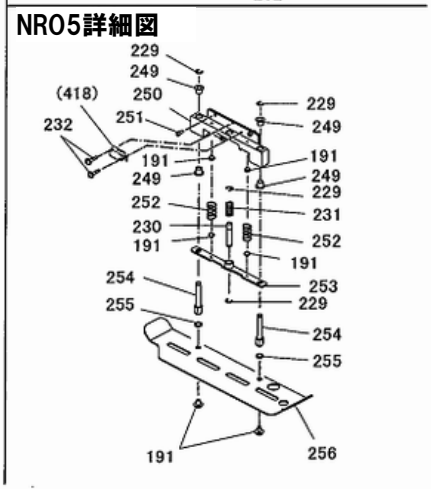

# NRO9関係

| 図番 | 部品ｺｰﾄﾞ | 品名 | 規格 | 変更時期・備考 | 単価（税別） | | | | 製品使用数（参考） |
|---|---|---|---|---|---|---|---|---|---|
| NRO4-1 | 01762840 | 傾斜ｽｲｯﾁAS | (232･236･239～248･258) | R仕様 | | | | | 1 |
| NRO4-2 | 01763880 | 傾斜ｽｲｯﾁAS | (232･236･239～248･258) | L仕様 | | | | | 1 |
| NRO5-1 | 01762880 | ｱﾝﾀﾞｰﾌﾗｯﾌﾟRAS | (191･229～232･249～256-1) | | | | | | 1 |
| NRO5-1 | 01763920 | ｱﾝﾀﾞｰﾌﾗｯﾌﾟLAS | (191･229～232･249～256-2) | | | | | | 1 |
| NRO6-1 | 01762800 | ﾌｯﾄﾚｽﾄRAS | (191･214-1･215～219-1･220･221-1･222･223-1･224-1･225～233･234-1･235) | | | | | | 1 |
| NRO6-2 | 01763860 | ﾌｯﾄﾚｽﾄLAS | (191･214-1･215～219-2･220･221-2･222･223-1･224-1･225～233･234-1･235) | | | | | | 1 |
| NRO6-3 | 01762520 | ﾌｯﾄﾚｽﾄRSAS | (191･214-2･215～219-3･220･221-1･222･223-1･223-2･224-1･224-2･225～233･234-2･235) | | | | | | 1 |
| NRO6-4 | 01763600 | ﾌｯﾄﾚｽﾄLSAS | (191･214-3･215～219-4･220･221-2･222･223-1･223-2･224-1･224-2･225～233･234-3･235) | | | | | | 1 |
| NR12-1 | 01759160 | ﾌﾛﾝﾄｶﾊﾞｰRAS | (173･209･210･211-1･212･213) | | | | | | 1 |
| NR12-2 | 01761060 | ﾌﾛﾝﾄｶﾊﾞｰLAS | (173･209･210･211-2･212･213) | | | | | | 1 |
| | | | | | | | | | |
| 15-1 | 都度確認 | ﾈｰﾑﾌﾟﾚｰﾄ | R用<br>P5参照 | 型式適合認定番号＆<br>機番連絡ください | | | | | 1 |
| 15-2 | 都度確認 | ﾈｰﾑﾌﾟﾚｰﾄ | L用<br>P5参照 | 型式適合認定番号＆<br>機番連絡ください | | | | | 1 |
| 171 | 90950407 | 皿小ﾈｼﾞ | MSF0406ｽﾃﾝﾚｽ | | | | | | 10 |
| 172-1 | 01759180 | ｻｲﾄﾞｶﾊﾞｰARAS | (173付) | | | | | | 1 |
| 172-2 | 01761080 | ｻｲﾄﾞｶﾊﾞｰALAS | (173付) | | | | | | 1 |
| 173 | 50641030 | 動作ｼｰﾙ | | | | | | | 2 |
| 174 | 91070409 | ﾄﾗｽﾀｯﾋﾟﾝﾈｼﾞ | STHST0408ｽﾃﾝ | | | | | | 1 |
| 175 | 90770320 | 座金組込ﾅﾍﾞ小ﾈｼﾞ | MSRPS0320ｽﾃﾝﾚｽ | | | | | | 2 |
| 176 | 10022340 | LS取付板 | | | | | | | 1 |
| 177 | 90960508 | 6角穴付止ﾒﾈｼﾞ | HSS0510ｽﾃﾝ 平サキ | | | | | | 2 |
| 178 | 90960517 | 6角穴付止ﾒﾈｼﾞ | HSS0510ｽﾃﾝ 平サキ | | | | | | 2 |
| 179-1 | 01759060 | Fﾕﾆｯﾄﾍﾞｱ | | | | | | | 1 |
| 179-2 | 01760960 | Fﾕﾆｯﾄﾍﾞｱ | | | | | | | 1 |
| 180 | 81200010 | PSﾍﾞｱﾘﾝｸﾞ | PST-507805 | | | | | | 2 |
| 181 | 81775020 | ﾄﾞﾗｲﾒｯﾄLFﾌﾞｯｼｭ | LFB-5020 | | | | | | 1 |
| 182 | 10022320 | 同調ｷﾞﾔ | | | | | | | 1 |
| 183 | 80845002 | 軸用C型止ﾒ輪 | RRO14ｽﾃﾝﾚｽ | | | | | | 1 |
| 184 | 10022400 | ﾛｰﾗ押ｴ | | | | | | | 1 |
| 185 | 10022360 | ﾘﾝｸﾛｰﾗ | | | | | | | 1 |
| 186 | 81771412 | ﾄﾞﾗｲﾒｯﾄLFﾌﾞｯｼｭ | LFB-1412 | | | | | | 1 |
| 187 | 81491815 | ﾄﾞﾗｲﾒｯﾄLFﾜｯｼｬ | LFW-1815 | | | | | | 1 |
| 188-1-1 | 01762860 | ｻｲﾄﾞｶﾊﾞｰBRAS | (15-1付)(P5参照) | (～14/01) | | | | | 1 |
| 188-1-2 | 01762861 | ｻｲﾄﾞｶﾊﾞｰBRAS | (15-1付)(P5参照) | (1402001～1410011) | | | | | 1 |
| 188-1-3 | 01762862 | ｻｲﾄﾞｶﾊﾞｰBRAS | (15-1付)(P5参照) | (1410012～) | | | | | 1 |
| 188-2-1 | 01763900 | ｻｲﾄﾞｶﾊﾞｰBLAS | (15-2付)(P5参照) | (～14/01) | | | | | 1 |
| 188-2-2 | 01763901 | ｻｲﾄﾞｶﾊﾞｰBLAS | (15-2付)(P5参照) | (1402002～1410011) | | | | | 1 |
| 188-2-3 | 01763902 | ｻｲﾄﾞｶﾊﾞｰBLAS | (15-2付)(P5参照) | (1410012～) | | | | | 1 |
| 189 | 80825291 | ﾊﾟﾝﾀｲ | CV-150 | | | | | | 12 |
| 190 | 10024080 | ｽﾋﾟｰｶﾎﾙﾀﾞ | | | | | | | 1 |
| 191 | 90770408 | 座金組込ﾅﾍﾞ小ﾈｼﾞ | MSRPS0408ｽﾃﾝﾚｽ | | | | | | 21 |
| 192 | 90700618 | 座金付6角穴付ﾎﾞﾙﾄ | HSBPS0620ｽﾃﾝﾚｽ | | | | | | 3 |
| 193 | 90700641 | 座金付6角穴付ﾎﾞﾙﾄ | HSBPS0640ｽﾃﾝﾚｽ | | | | | | 2 |
| 194 | 10022480 | 調整ｶﾑ | | | | | | | 2 |
| 196 | 90780509 | 座金組込ﾅﾍﾞ小ﾈｼﾞ | MSRPS0508ｽﾃﾝﾚｽ | | | | | | 2 |
| 197 | 10024060 | NFBﾚｰﾙ | | | | | | | 1 |
| 198 | 90700521 | 座金付6角穴付ﾎﾞﾙﾄ | HSBPS0520ｽﾃﾝﾚｽ | | | | | | 2 |
| 199 | 80821534 | ｻﾄﾞﾙ | AC-34 | | | | | | 1 |
| 200 | 90800319 | 座金組込ﾅﾍﾞ小ﾈｼﾞ | MSRS0316ｽﾃﾝﾚｽ | | | | | | 4 |
| 201 | 90930683 | 平座金 | PW03ｽﾃﾝﾚｽ | | | | | | 4 |
| 202 | 80825031 | ｽﾃﾝﾚｽｽﾍﾟｰｻ | BSU-330H-6 | | | | | | 4 |
| 203 | 80821680 | ﾜﾝﾀｯﾁﾌﾞｯｼｭ | GB-1520 | | | | | | 1 |
| 204 | 90910407 | 6角ﾎﾞﾙﾄ | HB0408ｽﾃﾝﾚｽ | | | | | | 1 |
| 205 | 90960838 | 6角穴付止ﾒﾈｼﾞ | HSS0835ｽﾃﾝ 平サキ | | | | | | 1 |
| 206 | 90930309 | 6角ﾅｯﾄ | HN08(3)ｽﾃﾝﾚｽ | | | | | | 1 |
| 207 | 10022500 | ｾﾝﾀﾅｯﾄ | | | | | | | 1 |
| 208 | 90960403 | 6角穴付止ﾒﾈｼﾞ | HSS0404ｽﾃﾝ ｸﾎﾞﾐ | | | | | | 1 |
| 209 | 10932840 | ﾃｨｰﾁﾝｸﾞｼｰﾙ | | | | | | | 1 |
| 210 | 10040040 | ﾕﾆﾊﾟｯｸ | | | | | | | 1 |
| 211-1 | 受注不可 | ﾌﾛﾝﾄｶﾊﾞｰR | | NR12-1で交換の事 | 受注不可 | | | | 1 |
| 211-2 | 受注不可 | ﾌﾛﾝﾄｶﾊﾞｰL | | NR12-2で交換の事 | 受注不可 | | | | 1 |
| 212 | 10033020 | 充電ｼｰﾙ | | | | | | | 1 |
| 213 | 10033040 | ｺｰｼｮﾝｼｰﾙ1 | | | | | | | 1 |
| 214-1 | 10936660 | 滑り止ﾒ | | | | | | | 1 |
| 214-2 | 10936540 | 滑り止ﾒR | | | | | | | 1 |
| 214-3 | 10937820 | 滑り止ﾒL | | | | | | | 1 |
| 215 | 80845012 | 軸用C型止ﾒ輪 | RRO20ｽﾃﾝﾚｽ | | | | | | 2 |
| 216 | 10022800 | ﾌｯﾄﾚｽﾄ支点軸 | | | | | | | 1 |
| 217 | 90931221 | 小型丸平座金 | PWS20ｽﾃﾝﾚｽ | | | | | | 2 |
| 218 | 81520010 | #80ﾌﾗﾝｼﾞﾌﾞｯｼｭ | 80F-2010 | | | | | | 2 |

# Ｆユニット関係

NR09

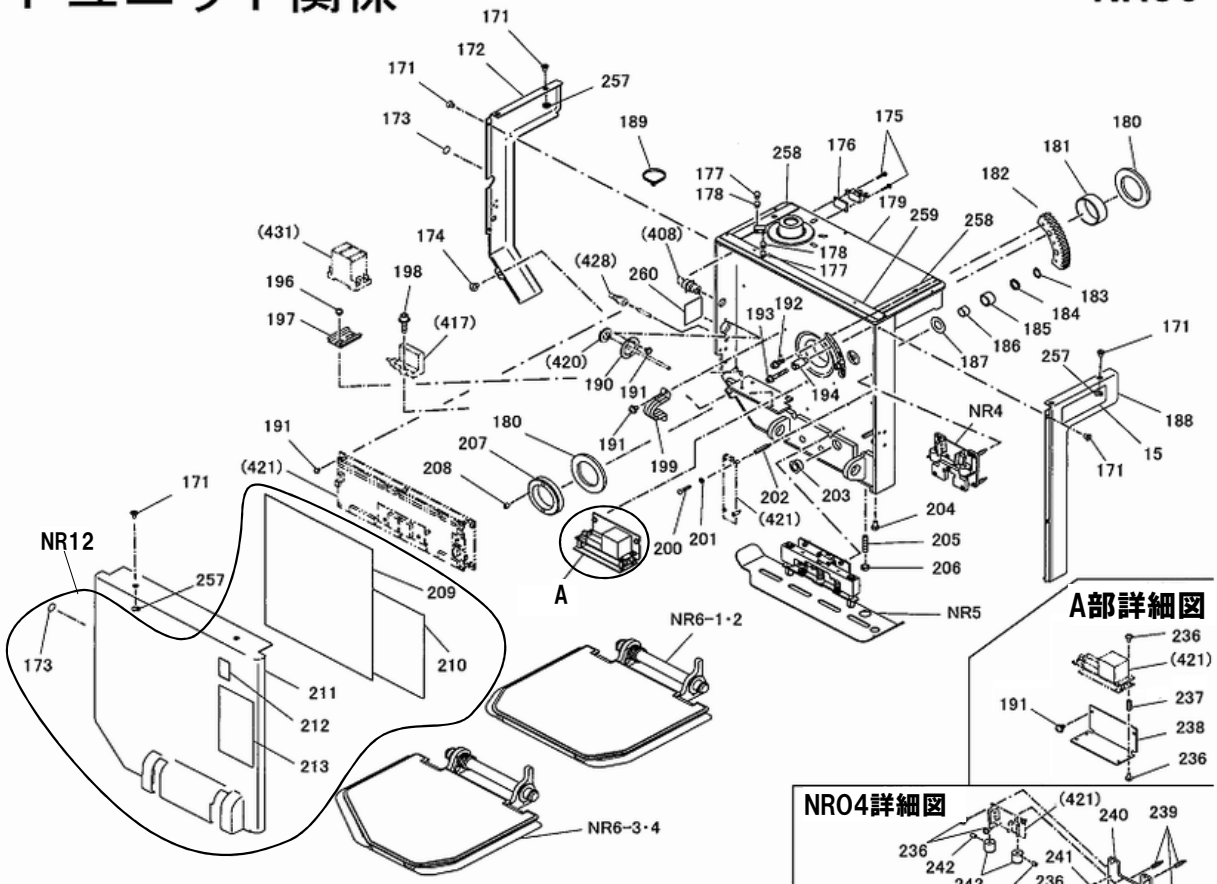


A部詳細図



NR04詳細図

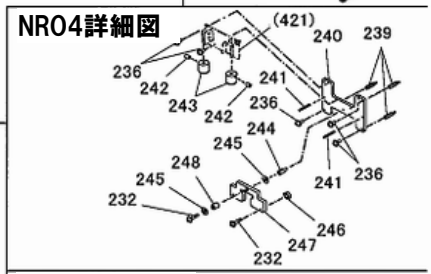

NR06詳細図

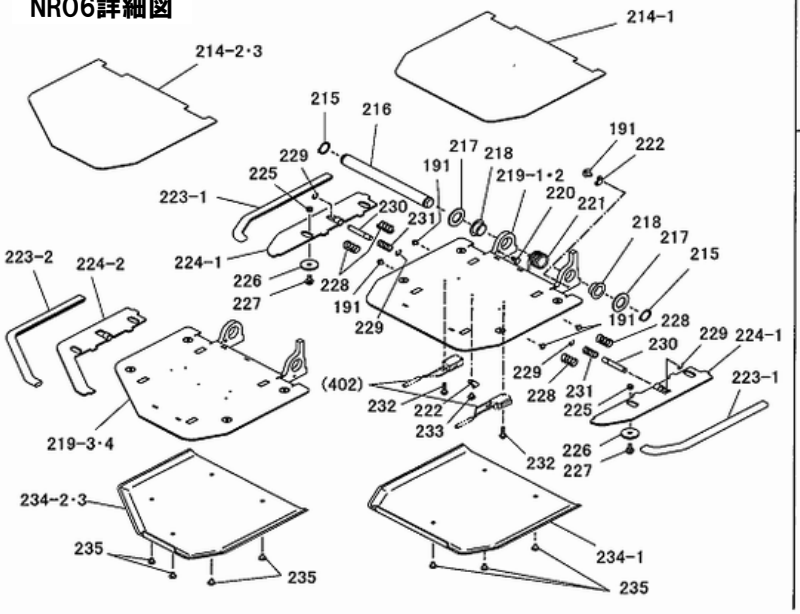

NR05詳細図

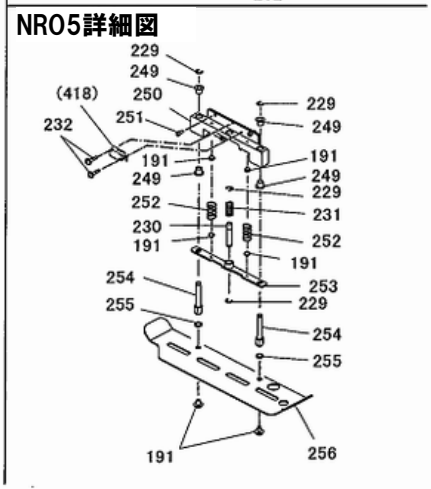

# NRO9関係

| 図番 | 部品ｺｰﾄﾞ | 品名 | 規格 | 変更時期・備考 | 単価（税別） | | | | 製品使用数（参考） |
|---|---|---|---|---|---|---|---|---|---|
| 219-1 | 01759140 | ﾌｯﾄﾚｽﾄRﾍﾟｱ | | | | | | | 1 |
| 219-2 | 01761040 | ﾌｯﾄﾚｽﾄLﾍﾟｱ | | | | | | | 1 |
| 219-3 | 01758580 | ﾌｯﾄﾚｽﾄRSﾍﾟｱ | | | | | | | 1 |
| 219-4 | 01760520 | ﾌｯﾄﾚｽﾄLSﾍﾟｱ | | | | | | | 1 |
| 220 | 90900611 | 6角ﾎﾞﾙﾄ | HB0610ｽﾃﾝﾚｽ | | | | | | 1 |
| 221-1 | 10936640 | ﾌｯﾄﾚｽﾄｽﾌﾟﾘﾝｸﾞL | | | | | | | 1 |
| 221-2 | 10937840 | ﾌｯﾄﾚｽﾄｽﾌﾟﾘﾝｸﾞR | | | | | | | 1 |
| 222 | 80825503 | ﾅｲﾛﾝｸﾗﾝﾌﾟ | NK-3N | | | | | | 2 |
| 223-1 | 10637740 | ﾄﾘﾑA | | | | | | | 2 |
| 223-2 | 10032040 | ﾄﾘﾑS | | | | | | | 1 |
| 224-1 | 00145780 | ｽﾗｲﾄﾞﾋﾟｰｽﾍﾟｱ | | | | | | | 2 |
| 224-2 | 00153060 | ｽﾗｲﾄﾞﾋﾟｰｽSﾍﾟｱ | | | | | | | 1 |
| 225 | 10637640 | ｽﾗｲﾄﾞｽﾍﾟｰｻA | | | | | | | 4 |
| 226 | 10637660 | ｽﾗｲﾄﾞｽﾍﾟｰｻB | | | | | | | 4 |
| 227 | 90781615 | 座金組込ﾅﾍﾞ小ﾈｼﾞ | MSRPS0615ｽﾃﾝﾚｽ | | | | | | 4 |
| 228 | 10027620 | ﾌｯﾄﾚｽﾄｽﾌﾟﾘﾝｸﾞA | | | | | | | 4 |
| 229 | 80847803 | E型止ﾒ輪 | E6ｽﾃﾝﾚｽ | | | | | | 8 |
| 230 | 10017480 | ﾌﾟｯｼｭﾛｯﾄﾞ | | | | | | | 3 |
| 231 | 10027640 | ｽﾗｲﾄﾞｽﾌﾟﾘﾝｸﾞ | | | | | | | 3 |
| 232 | 90770314 | 座金組込ﾅﾍﾞ小ﾈｼﾞ | MSRPS0314ｽﾃﾝﾚｽ | | | | | | 9 |
| 233 | 90770306 | 座金組込ﾅﾍﾞ小ﾈｼﾞ | MSRPS0306ｽﾃﾝﾚｽ | | | | | | 1 |
| 234-1 | 10932760 | ﾌｯﾄﾚｽﾄｶﾊﾞｰ | | | | | | | 1 |
| 234-2 | 10932020 | ﾌｯﾄﾚｽﾄｶﾊﾞｰRS | | | | | | | 1 |
| 234-3 | 10935200 | ﾌｯﾄﾚｽﾄｶﾊﾞｰLS | | | | | | | 1 |
| 235 | 91030509 | ﾄﾗｽｺﾈｼﾞ | MST0508ｽﾃﾝﾚｽ | | | | | | 3 |
| 236 | 90780311 | 座金組込ﾅﾍﾞ小ﾈｼﾞ | MSRPS0308ｽﾃﾝﾚｽ | | | | | | 15 |
| 237 | 80825321 | ｽﾃﾝﾚｽｽﾍﾟｰｻ | ASU-320 | | | | | | 4 |
| 238 | 10024100 | 傾斜ﾘﾚｰﾍﾞｰｽ | | | | | | | 1 |
| 239 | 80825033 | ｽﾃﾝﾚｽｽﾍﾟｰｻ | BSU-318 | | | | | | 3 |
| 240 | 11559301 | 傾斜ｽｲｯﾁﾍﾞｰｽ | | | | | | | 1 |
| 241 | 90810325 | ﾛｰﾙﾋﾟﾝ | SRP0325ｽﾃﾝﾚｽ | | | | | | 2 |
| 242 | 90960307 | 6角穴付ﾄﾒﾈｼﾞ | HSS0305ｽﾃﾝﾚｽ | | | | | | 2 |
| 243 | 10023130 | 傾斜ｽｲｯﾁﾄﾞｯｸﾞ | | | | | | | 2 |
| 244 | 80825032 | ｽﾃﾝﾚｽｽﾍﾟｰｻ | BSU-308 | | | | | | 1 |
| 245 | 90930684 | 平座金 | PW04ｽﾃﾝﾚｽ | | | | | | 2 |
| 246 | 90929902 | 6角ﾅｯﾄ | HN03(3)ｽﾃﾝﾚｽ | | | | | | 2 |
| 247 | 10023090 | 傾斜ﾄﾞｯｸﾞ | | | | | | | 1 |
| 248 | 80825307 | ｽﾃﾝﾚｽｽﾍﾟｰｻ | CU-307 | | | | | | 1 |
| 249 | 81780810 | ﾄﾞﾗｲﾒｯﾄLFﾌﾗﾝｼﾞﾌﾞｯｼｭ | LFF-0810 | | | | | | 4 |
| 250 | 01759240 | ｱﾝﾀﾞｰﾌﾗｯﾌﾟﾍﾞｰｽﾍﾟｱ | | | | | | | 1 |
| 251 | 90760411 | 座金付6角穴付ﾎﾞﾙﾄ | HSBS0410ｽﾃﾝﾚｽ | | | | | | 4 |
| 252 | 10027620 | ﾌｯﾄﾚｽﾄｽﾌﾟﾘﾝｸﾞA | | | | | | | 2 |
| 253 | 01759260 | ｽﾗｲﾄﾞﾋﾟｰｽﾍﾟｱ | | | | | | | 1 |
| 254 | 10932920 | ｽﾗｲﾄﾞﾋﾟﾝ | | | | | | | 2 |
| 255 | 80804021 | ｺﾞﾑﾜｯｼｬ | WRBC12-8-2 | | | | | | 2 |
| 256-1 | 10932900 | ｱﾝﾀﾞｰﾌﾗｯﾌﾟR | | | | | | | 1 |
| 256-2 | 10935560 | ｱﾝﾀﾞｰﾌﾗｯﾌﾟL | | | | | | | 1 |
| 257 | 80804004 | ｼｰﾙﾜｯｼｬｰ | SW4X9 | | | | | | 6 |
| 258 | 10936620 | ｽﾎﾟﾝｼﾞﾃｰﾌﾟB | | | | | | | 2 |
| 259 | 10936600 | ｽﾎﾟﾝｼﾞﾃｰﾌﾟA | | | | | | | 1 |
| 260 | 39900032 | ｱｸﾘﾙ片面防水気密ﾃｰﾌﾟ | NO.411 | | | | | | 1 |
| | | | | | | | | | |
| | | | | | | | | | |
| | | | | | | | | | |
| | | | | | | | | | |

# イス関係

NRO9

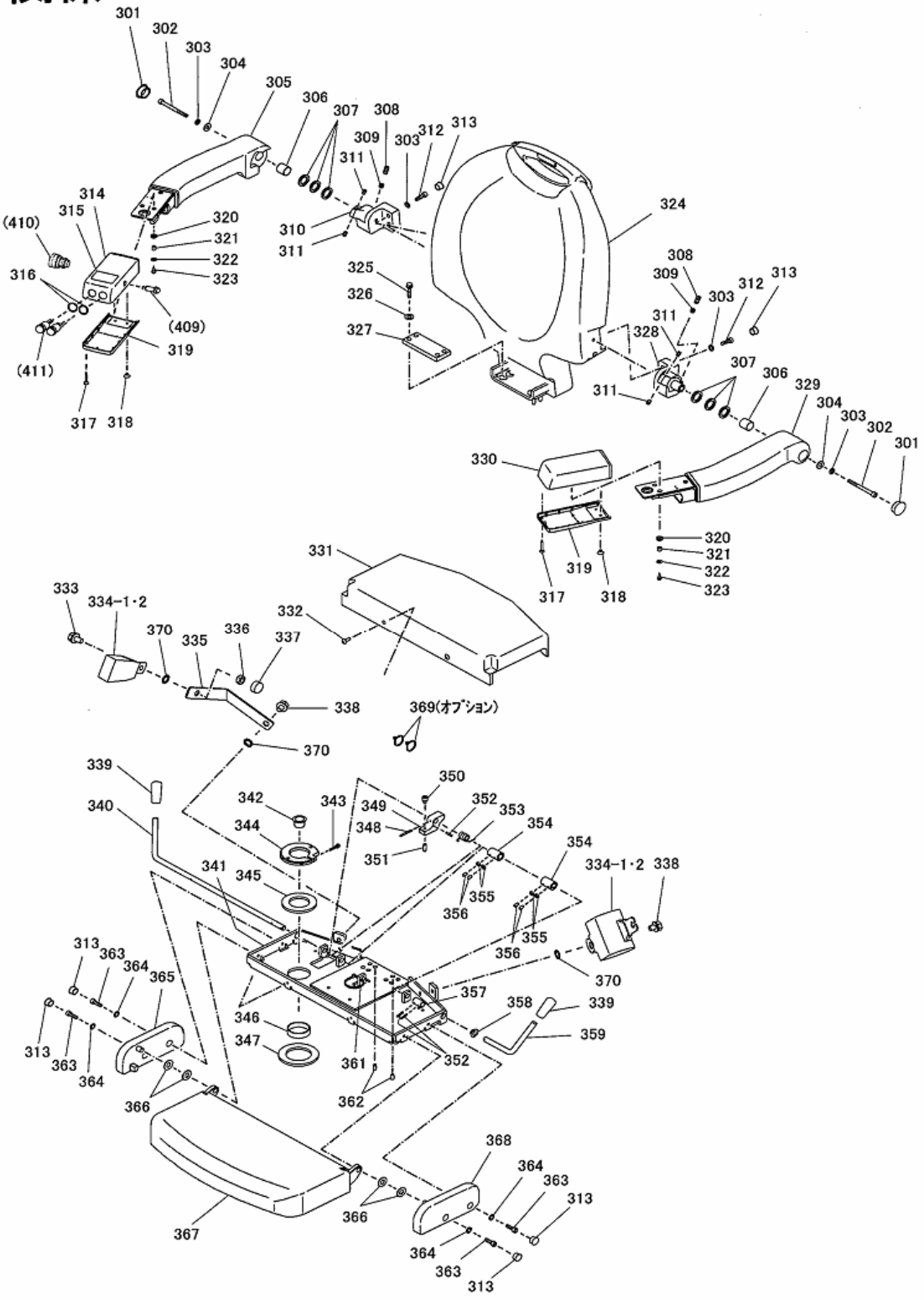
301
302
303
304
305
306
307
308
309
310
311
312
313
314
315
316
317
318
319
320
321
322
323
324
325
326
327
328
329
330
331
332
333
334-1・2
335
336
337
338
339
340
341
342
343
344
345
346
347
348
349
350
351
352
353
354
355
356
357
358
359
361
362
363
364
365
366
367
368
369(オプション)
370
(409)
(410)
(411)

# NRO9関係

| 図番 | 部品ｺｰﾄﾞ | 品名 | 規格 | 変更時期・備考 | 単価（税別） | | | | 製品使用数（参考） |
|---|---|---|---|---|---|---|---|---|---|
| 301 | 98279127 | ﾛｯｷﾝｸﾞﾎｰﾙﾌﾟﾗｸﾞ | 1000 | | | | | | 2 |
| 302 | 90920672 | 6角穴付ﾎﾞﾙﾄ | HSB0670ステンレス | | | | | | 2 |
| 303 | 90930586 | ﾊﾞﾈ座金 | SW06ステンレス | | | | | | 6 |
| 304 | 90930699 | 平座金 | PW08ステン(22X1.6) | | | | | | 2 |
| 305 | 01763020 | ｱｰﾑﾚｽﾄRAS | | | | | | | 1 |
| 306 | 81771820 | ﾄﾞﾗｲﾒｯﾄLFﾌﾞｯｼｭ | LFB-1820 | | | | | | 2 |
| 307 | 90934519 | ｳｪｰﾌﾞﾜｯｼｬｰ | WW-18ステンレス | | | | | | 6 |
| 308 | 90960401 | 6角穴付止ﾈｼﾞﾌﾟﾘｺｰﾄ赤 | HSS0408ステン ｸﾎﾞﾐ | | | | | | 2 |
| 309 | 90960400 | 6角穴付止ﾈｼﾞﾌﾟﾘｺｰﾄ赤 | HSS0404ステン ｸﾎﾞﾐ | | | | | | 2 |
| 310 | 71763200 | ｱｰﾑﾚｽﾄﾌﾞﾗｹｯﾄRAS | (308･309･311付) | | お問い合わせください | | | | 1 |
| 311 | 90960613 | 6角穴付止ﾈｼﾞ | HSS0610ステン 平サキ | | | | | | 4 |
| 312 | 90960619 | 6角穴付ﾎﾞﾙﾄ | HSB0620ステンレス | | | | | | 8 |
| 313 | 98279126 | ﾛｯｷﾝｸﾞﾎｰﾙﾌﾟﾗｸﾞ | | | | | | | 8 |
| 314-1 | 10936800 | ｱｰﾑﾚｽﾄｶﾊﾞｰRA | | | | | | | 1 |
| 314-2 | 10937880 | ｱｰﾑﾚｽﾄｶﾊﾞｰLA | | | | | | | 1 |
| 315 | 10003720 | ｺｰｼｮﾝｼｰﾙ1 | | | | | | | 1 |
| 316 | 10003290 | ｺﾞﾑﾘﾝｸﾞ | | | | | | | 2 |
| 317 | 90730321 | 十字穴付皿ﾀｯﾋﾟﾝﾈｼﾞ | 3X20ステンレス | | | | | | 4 |
| 318 | 90950307 | 皿小ﾈｼﾞ | MSF0308ステンレス | | | | | | 4 |
| 319 | 10003260 | ｱｰﾑﾚｽﾄｶﾊﾞｰB | | | | | | | 2 |
| 320 | 90931013 | 歯付座金内歯 | TLWI06ステン | | | | | | 6 |
| 321 | 80356102 | ｽﾍﾟｰｻ | 6X6L | | | | | | 6 |
| 322 | 90930683 | 平座金 | PW03ステンレス | | | | | | 6 |
| 323 | 90863011 | 木ﾈｼﾞ | 3X10ステンレス | | | | | | 6 |
| 324-1-1 | 受注不可 | 背板AS（ｷｬﾒﾙ） | | (～1603007) 色廃番<br>324-1-2で交換の事 | 受注不可 | | | | 1 |
| 324-1-2 | 30062941 | 背板AS（ｷｬﾒﾙ） | | (1603008～) | | | | | |
| 324-2 | 30062950 | 背板AS（ﾌﾞﾗｳﾝ） | | | | | | | 1 |
| 325 | 90790631 | 座金付6角ﾎﾞﾙﾄ | HBPS0630ステンレス | | | | | | 4 |
| 326 | 90930709 | 平座金 | PW08ステンレス | | | | | | 4 |
| 327 | 10020060 | 背板取付ｽﾍﾟｰｻB | | | | | | | 1 |
| 328 | 71763220 | ｱｰﾑﾚｽﾄﾌﾞﾗｹｯﾄLAS | (308･309･311付) | | お問い合わせください | | | | 1 |
| 329 | 01763040 | ｱｰﾑﾚｽﾄLAS | | | | | | | 1 |
| 330 | 10003280 | ｱｰﾑﾚｽﾄｶﾊﾞｰLA | | | | | | | 1 |
| 331-1-1 | 受注不可 | 座B ｾｯﾄ（ｷｬﾒﾙ） | | (～1603007) 色廃番<br>331-1-2で交換の事 | 受注不可 | | | | 1 |
| 331-1-2 | 30062921 | 座B ｾｯﾄ（ｷｬﾒﾙ） | | (1603008～) | | | | | 1 |
| 331-2 | 30062930 | 座B ｾｯﾄ（ﾌﾞﾗｳﾝ） | | | | | | | 1 |
| 332 | 91030518 | ﾄﾗｽｺﾈｼﾞ | MST0515ステンレス | | | | | | 2 |
| 333 | 90791023 | 座金付6角ﾎﾞﾙﾄ | HBPS1020ステンレス | | | | | | 1 |
| 334-1 | 84050000 | ｼｰﾄﾍﾞﾙﾄ | 2220/10 | | | | | | 1 |
| 334-2 | 10057720 | ｼｰﾄﾍﾞﾙﾄ配線ｾｯﾄ | 2220/15EL<br>ｹｰﾌﾞﾙ付L=160 | | | | | | 1 |
| 335-1 | 10934800 | ｼｰﾄﾍﾞﾙﾄｽﾃｰR | | | | | | | 1 |
| 335-2 | 10936000 | ｼｰﾄﾍﾞﾙﾄｽﾃｰL | | | | | | | 1 |
| 336 | 90929910 | 6角ﾅｯﾄ | HN10ステンレス | | | | | | 1 |
| 337 | 80656000 | ﾎﾞﾙﾄﾅｯﾄｷｬｯﾌﾟ | A-BN10ｸﾛ | | | | | | 1 |
| 338 | 90781016 | 座金付6角ﾎﾞﾙﾄ | HBPS1016ステンレス | | | | | | 2 |
| 339 | 98240309 | ｸﾞﾘｯﾌﾟ | GP-10 | | | | | | 2 |
| 340 | 10020080 | ﾊﾝﾄﾞﾙA | | | | | | | 1 |
| 341-1 | 01759440 | 座板ﾌﾚｰﾑRBﾍﾟｱ | | | | | | | 1 |
| 341-2 | 01761220 | 座板ﾌﾚｰﾑLBﾍﾟｱ | | | | | | | 1 |
| 342 | 81518030 | #80ﾌﾗﾝｼﾞﾌﾞｯｼｭ | 80F-1815 | | | | | | 1 |
| 343 | 90760421 | 座金付6角穴付ﾎﾞﾙﾄ | HSBS0420ステンレス | | | | | | 1 |
| 344-1 | 受注不可 | ｼｰﾄ回転ｾﾝﾀﾅｯﾄ | | 12/09ﾏﾃﾞ<br>344-2で交換の事 | 受注不可 | | | | 1 |
| 344-2 | 10056580 | ｼｰﾄ回転ｾﾝﾀﾅｯﾄ | | 1209001～ | | | | | 1 |
| 345 | 81200000 | PSﾍﾞｱﾘﾝｸﾞ | PST-406805 | | | | | | 1 |
| 346 | 81704012 | ﾄﾞﾗｲﾒｯﾄﾌﾞｯｼｭ | 70B-4012 | | | | | | 1 |
| 347 | 81200010 | PSﾍﾞｱﾘﾝｸﾞ | PST-507805 | | | | | | 1 |
| 348 | 90980331 | ﾛｰﾙﾋﾟﾝ | SRP0330ステンレス | | | | | | 1 |

# イス関係

NRO9

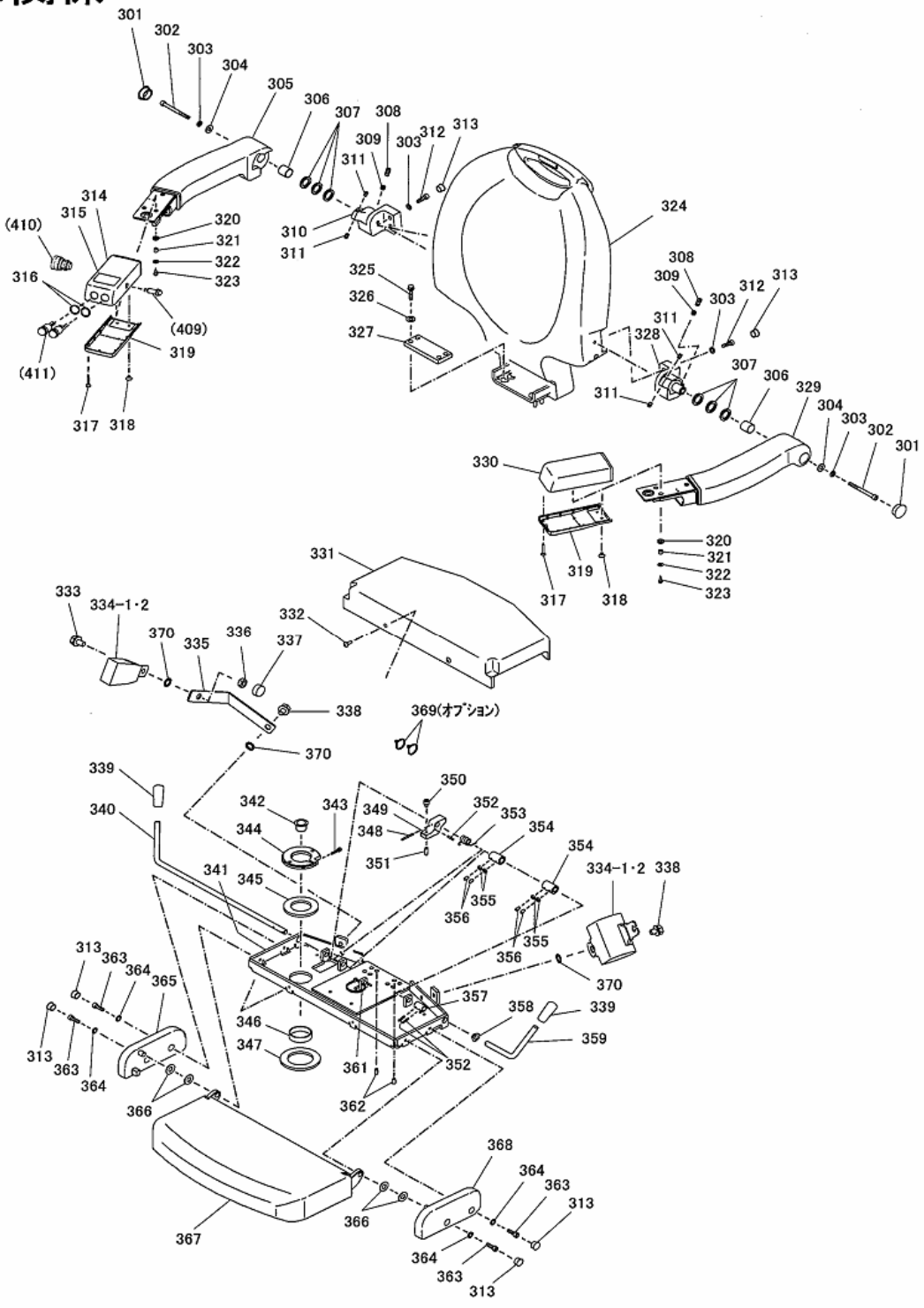
301
302
303
304
305
306
307
308
309
303
312
313
311
314
315
(410)
316
320
321
322
323
(409)
319
(411)
317
318
310
311
324
325
326
327
308
309
303
312
313
311
328
307
306
329
304
303
302
301
330
320
321
322
323
319
317
318
331
332
333
334-1・2
370
335
336
337
338
369(オプション)
370
339
340
342
343
344
341
345
350
352
353
354
349
348
351
354
334-1・2
338
355
356
355
356
370
357
358
339
359
346
347
361
352
362
313
363
364
365
313
363
364
366
367
368
364
363
313
366
364
363
313

# NRO9関係

| 図番 | 部品ｺｰﾄﾞ | 品名 | 規格 | 変更時期・備考 | 単価（税別） | | | | 製品使用数（参考） |
|---|---|---|---|---|---|---|---|---|---|
| 345 | 81200000 | PSﾍﾞｱﾘﾝｸﾞ | PST-406805 | | | | | | 1 |
| 346 | 81704012 | ﾄﾞﾗｲﾒｯﾄﾌﾞｯｼｭ | 70B-4012 | | | | | | 1 |
| 347 | 81200010 | PSﾍﾞｱﾘﾝｸﾞ | PST-507805 | | | | | | 1 |
| 348 | 90980331 | ﾛｰﾙﾋﾟﾝ | SRP0330ｽﾃﾝﾚｽ | | | | | | 1 |
| 349 | 10056640 | ｽﾄｯﾊﾟ | | | | | | | 1 |
| 350 | 90760407 | 座金付6角穴付ﾎﾞﾙﾄ | HSBS0406ｽﾃﾝﾚｽ | | | | | | 1 |
| 351 | 10933020 | ﾉｯｸﾋﾟﾝ | | | | | | | 1 |
| 352 | 90980317 | ﾛｰﾙﾋﾟﾝ | SRP0316ｽﾃﾝﾚｽ | | | | | | 3 |
| 353-1 | 10936720 | ﾚﾊﾞｰｽﾌﾟﾘﾝｸﾞR | | | | | | | 1 |
| 353-2 | 10027160 | ﾚﾊﾞｰｽﾌﾟﾘﾝｸﾞ | | | | | | | 1 |
| 354 | 10058160 | ｽﾄｯﾊﾟｱｼﾞｬｽﾀ | | | | | | | 2 |
| 355 | 90929905 | 6角ﾅｯﾄ | HN05ｽﾃﾝﾚｽ | | | | | | 4 |
| 356 | 90960511 | 6角穴付止ﾒﾈｼﾞ | HSS0510ｽﾃﾝ ｸﾎﾞﾐ | | | | | | 4 |
| 357 | 10016080 | ﾊﾝﾄﾞﾙ継ｷﾞ | | | | | | | 1 |
| 358 | 81510005 | #80ﾌﾗﾝｼﾞﾌﾞｯｼｭ | 80F-1005 | | | | | | 1 |
| 359 | 10020100 | ﾊﾝﾄﾞﾙB | | | | | | | 1 |
| 361 | 80825291 | ﾊﾟﾝﾀｲ | CV-150 | | | | | | 1 |
| 362 | 90961612 | 6角穴付止ﾒﾈｼﾞ | HSS0612ｽﾃﾝﾋﾗｻｷ | | | | | | 2 |
| 364 | 91100507 | 皿ﾊﾞﾈ座金 | CDW2H06ｽﾃﾝﾚｽ | | | | | | 4 |
| 365 | 00062880 | 座板ﾌﾞﾗｹｯﾄRAS | | | | | | | 1 |
| 366 | 90934500 | 樹脂ﾜｯｼｬｰ | 1.6X10.5X22 | | | | | | 4 |
| 367-1-1 | 受注不可 | 座板A AS（ｷｬﾒﾙ） | | （～1603007） 色廃番<br>367-1-2で交換の事 | 受注不可 | | | | 1 |
| 367-1-2 | 30062901 | 座板A AS（ｷｬﾒﾙ） | | （1603008～） | | | | | 1 |
| 367-2 | 30062910 | 座板A AS（ﾌﾞﾗｳﾝ） | | | | | | | 1 |
| 368 | 00062920 | 座板ﾌﾞﾗｹｯﾄLAS | | | | | | | 1 |
| 369 | 80825286 | ﾊﾟﾝﾀｲ | CV-100ｸﾛ(ｼﾊﾞｹｲ<22R) | | | | | | 2 |
| 370 | 90931010 | 歯付座金内歯 | TLWI10ｽﾃﾝ | | | | | | 3 |

# 配線関係

NR09

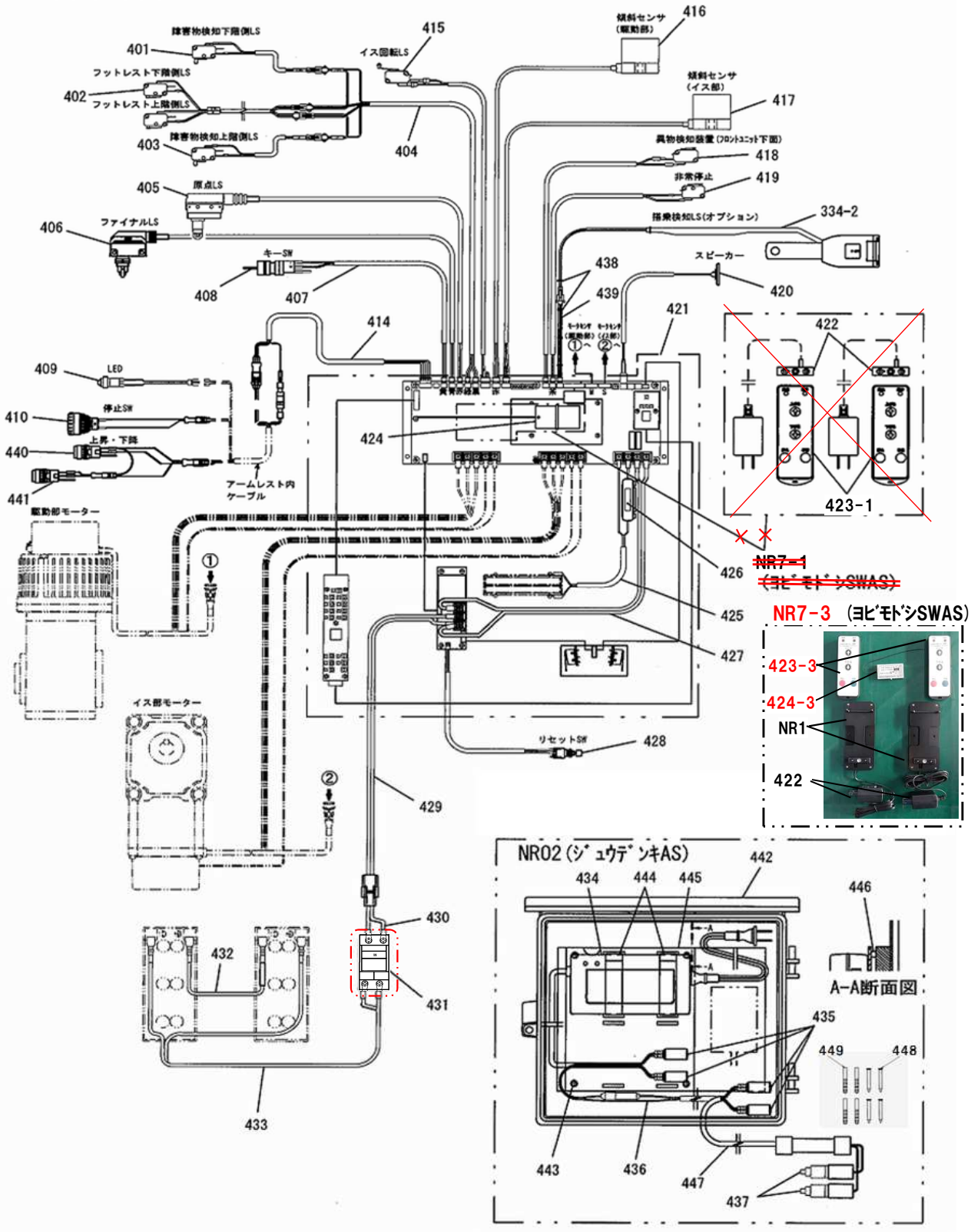

401
402
403
404
405
406
407
408
409
410
440
441
414
415
416
417
418
419
420
421
422
423-1
424
425
426
427
428
429
430
431
432
433
434-2
435
436
437
438
439
442
443
444
445
446
447
448
449
NR7-1
(ヨビモドシSWAS)
NR7-3 (ヨビモドシSWAS)
423-3
424-3
NR1
422
NR02 (ジュウデンキAS)
A-A断面図

434-2
MODEL
SBC-2402

437
数量確認 2ケ


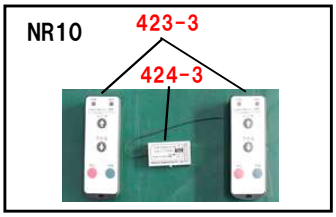

NR10
423-3
424-3

# NRO9関係

| 図番 | 部品ｺｰﾄﾞ | 品名 | 規格 | 変更時期・備考 | 単価（税別） | | | | 製品使用数（参考） |
|---|---|---|---|---|---|---|---|---|---|
| NR7-1 | 受注不可 | 呼ﾋﾞ戻しSWAS | (422・423-1・424-1) | (～1402007)<br>NR7-3で交換の事 | 受注不可 | | | | 1 |
| NR7-2 | 受注不可 | 呼ﾋﾞ戻しSWAS | (422・423-2・424-2・NR1) | (1402008～2605006)<br>NR7-3で互換性有 | 受注不可 | | | | 1 |
| NR7-3 | 01759841 | 呼戻SWAS | (422・423-3・424-3・NR1) | (2606001～) | | | | | 1 |
| NRO2 | 01763140 | 充電器AS | (434～436,442～449) | | | | | | 1 |
| NR1 | 01759720 | 無線ﾘﾓｺﾝﾎﾙﾀﾞAS | (P5参照) | | | | | | 2 |
| NR10 | 31759840 | 呼ﾋﾞ戻しSWｾｯﾄ | (423-3・424-3) | (～24/09) | | | | | 1 |
| | | | | | | | | | |
| 401 | 10937000 | 下障害物検知LSｾｯﾄ | ABV162540R | | | | | | 1 |
| 402 | 10937040 | ﾌｯﾄﾚｽﾄ挟ﾐ込ﾐ検知LSｾｯﾄ | ABV162240 | | | | | | 1 |
| 403 | 10937020 | 上障害物検知LSｾｯﾄ | ABV162540R | | | | | | 1 |
| 404 | 10937060 | ﾌｯﾄﾚｽﾄ中継ｹｰﾌﾞﾙｾｯﾄ | SVCTF0.3SQX4C L=600 | | | | | | 1 |
| 405 | 10936840 | 原点LSｾｯﾄ | SHL-Q2255 | | | | | | 1 |
| 406 | 10936920 | ﾌｧｲﾅﾙLSｾｯﾄ | AZH2233 | | | | | | 1 |
| 407 | 10936880 | ｷｰｽｲｯﾁｾｯﾄ | 408-3付 | | | | | | 1 |
| 408-1 | 70000306 | NRE用ｷｰﾉﾐ(2ｹ1組) | LA9Z-SK-OHPN02 | (～2410005) | | | | | 1 |
| | | | | | | | | | |
| 408-3 | 70000308 | NRE用ｷｰﾉﾐ(2ｹ1組) | AS6-SK-132PN02 | (2411005～) | | | | | 1 |
| 409 | 10937100 | 表示灯ｹｰﾌﾞﾙｾｯﾄ | AH105-ZMGE2 | | | | | | 1 |
| 410 | 10937080 | 非常停止SWｹｰﾌﾞﾙｾｯﾄ | XA1E-BV3U01R | | | | | | 1 |
| 414 | 10937120 | ｼｰﾄｹｰﾌﾞﾙｾｯﾄ | SVCTF0.3SQX5C L=900 | | | | | | 1 |
| 415 | 10936900 | ｲｽ回転LSｾｯﾄ | ABV163640 | | | | | | 1 |
| 416 | 00147300 | 駆動傾斜ｾﾝｻAS | D5R-L02-60 | | | | | | 1 |
| 417 | 00147280 | ｲｽ傾斜ｾﾝｻAS | D5R-L02-60 | | | | | | 1 |
| 418 | 10936860 | ﾌﾛﾝﾄﾕﾆｯﾄｱﾝﾀﾞｰLSｾｯﾄ | ABV162240 | | | | | | 1 |
| 419 | 10936940 | 非常停止LSｾｯﾄ | ABV163240 | | | | | | 1 |
| 420 | 00147360 | ｽﾋﾟｰｶAS | C28N01M-13 | | | | | | 1 |
| 421 | 31000200 | NRE用ｺﾝﾄﾛｰﾗ | CSKT-PC2 | | | | | | 1 |
| 422 | 10934840 | 充電器 | CHG | | | | | | 2 |
| 423-1 | 受注不可 | ﾊﾝﾄﾞﾍﾙﾄﾞ送信機 | TS02ANH-SUGI | (～24/09)<br>NR10で交換の事 | 受注不可 | | | | 2 |
| 423-2 | 受注不可 | ﾊﾝﾄﾞﾍﾙﾄﾞ送信機 | TS02ENH(A) | (2410001～2605006)<br>(S/N:010417～012099)<br>423-3で互換性有 | 受注不可 | | | | 2 |
| 423-3 | 10934821 | ﾊﾝﾄﾞﾍﾙﾄﾞ送信機 | TS02NH(A) | (2606001～)<br>(S/N:012100～) | | | | | 2 |
| 424-1 | 受注不可 | 受信ﾓｼﾞｭｰﾙ | TS02ENH | (～24/09)<br>NR10で交換の事 | 受注不可 | | | | 1 |
| 424-2 | 受注不可 | 受信ﾓｼﾞｭｰﾙ | TS02ENHRX(A) | (2410001～2605006)<br>(S/N:109536～115976)<br>424-3で互換性有 | 受注不可 | | | | 1 |
| 424-3 | 10934861 | 受信ﾓｼﾞｭｰﾙ | TS02HNHRX(A) | (2606001～)<br>(S/N:000329～) | | | | | 1 |
| 425 | 10936960 | 充電ｹｰﾌﾞﾙｾｯﾄ | 426付 | | | | | | 1 |
| 426 | 80820525 | 即断ﾋｭｰｽﾞ | FGQ05A125V | | | | | | 1 |
| 427 | 75025330 | MｻｰｷｯﾄﾌﾟﾛﾃｸﾀｹｰﾌﾞﾙAS | AV 3SQ L=350 | | | | | | 1 |
| 428 | 10936980 | 復帰ｽｲｯﾁｾｯﾄ | MB-2011 | | | | | | 1 |
| 429 | 10934880 | Sｻｰｷｯﾄﾌﾟﾛﾃｸﾀｹｰﾌﾞﾙｾｯﾄ | AV 3SQ L=150 | | | | | | 1 |
| 430 | 10934900 | 接続ｹｰﾌﾞﾙｾｯﾄ | AV 3SQ L=150 | | | | | | 1 |
| 431-1 | 受注不可 | ｻｰｷｯﾄﾌﾟﾛﾃｸﾀ | BACS202205 | 431-2で交換の事 | 受注不可 | | | | 1 |
| 431-2 | 70934925 | ｻｰｷｯﾄﾌﾟﾛﾃｸﾀ | CP30FM-2P020 | 新旧互換性有 | お問い合わせください | | | | 1 |
| 432 | 10934940 | ﾊﾞｯﾃﾘｹｰﾌﾞﾙBｾｯﾄ | AV 3SQ L=700 | | | | | | 1 |
| 433 | 10934920 | ﾊﾞｯﾃﾘｹｰﾌﾞﾙAｾｯﾄ | AV 3SQ L=700 | | | | | | 1 |
| 434-1 | 受注不可 | 充電器2A | CHA9609J2 | ～2402007<br>434-2で互換性有 | 受注不可 | | | | 1 |
| 434-2 | 80819882 | 充電器2A | SBC-2402(MASHIN) | 2402008～ | | | | | 1 |
| 435 | 80822079 | 絶縁ｷｬｯﾌﾟ | OA-QM4 | | | | | | 2 |
| 436 | 10937180 | 充電ﾋﾟﾝｹｰﾌﾞﾙｾｯﾄ | SVCTF0.5SQX2C L=100 | | | | | | 1 |
| 437 | 30347001 | ｶｰﾎﾞﾝﾌﾞﾗｼAS | 2個1ｾｯﾄ | | | | | | 1 |
| 438 | 80825286 | ﾊﾞﾝﾀｲ | CV-100ｸﾛ(ｼﾊﾞｹｲ<22R) | | | | | | 5 |
| 439 | 10932060 | ｼｰﾄﾍﾞﾙﾄ注意配線ｾｯﾄ | SHKV 0.3SQ L=480 | | | | | | 1 |
| 334-2 | 10057720 | ｼｰﾄﾍﾞﾙﾄ配線ｾｯﾄ | 2220/15EL ｹｰﾌﾞﾙ付L=160 | | | | | | 1 |
| 440 | 10937140 | 上昇降SWｹｰﾌﾞﾙｾｯﾄ | AB6M-M1PY (ｷｲﾛ) | | | | | | 1 |
| 441 | 10937160 | 下昇降SWｹｰﾌﾞﾙｾｯﾄ | AB6M-M1PW (ｼﾛｲﾛ) | | | | | | 1 |
| 442 | 80821476 | ｳｵﾙﾎﾞｯｸｽ | WB-12AJ | | | | | | 1 |
| 443 | 90730417 | 十字穴付皿ﾀｯﾋﾟﾝﾈｼﾞ | 4X20ｽﾃﾝﾚｽ | | | | | | 4 |
| 444 | 10020520 | ﾊﾞｯﾃﾘｰﾀｲﾍﾞﾙﾄ | MB-R | | | | | | 2 |
| 445 | 10937200 | 充電器取付ﾌﾟﾚｰﾄ | | | | | | | 1 |
| 446 | 80356102 | ｽﾍﾟｰｻ | 6X6L | | | | | | 4 |
| 447 | 01763160 | 充電ﾋﾟﾝｹｰﾌﾞﾙ下AS | SVCTF0.5SQX2C L=10000 | (437付) | | | | | 1 |
| 448 | 90731440 | 皿ﾀｯﾋﾟﾝﾈｼﾞ | SFHF0440ｽﾃﾝﾚｽ | | | | | | 8 |
| 449 | 80825706 | ﾌｨｼｬｰﾌﾟﾗｸﾞ | S6 | | | | | | 8 |
| | | | | | | | | | |
| | | | | | | | | | |
| | | | | | | | | | |

# 折りたたみレール
# 呼び戻し関係

NR09

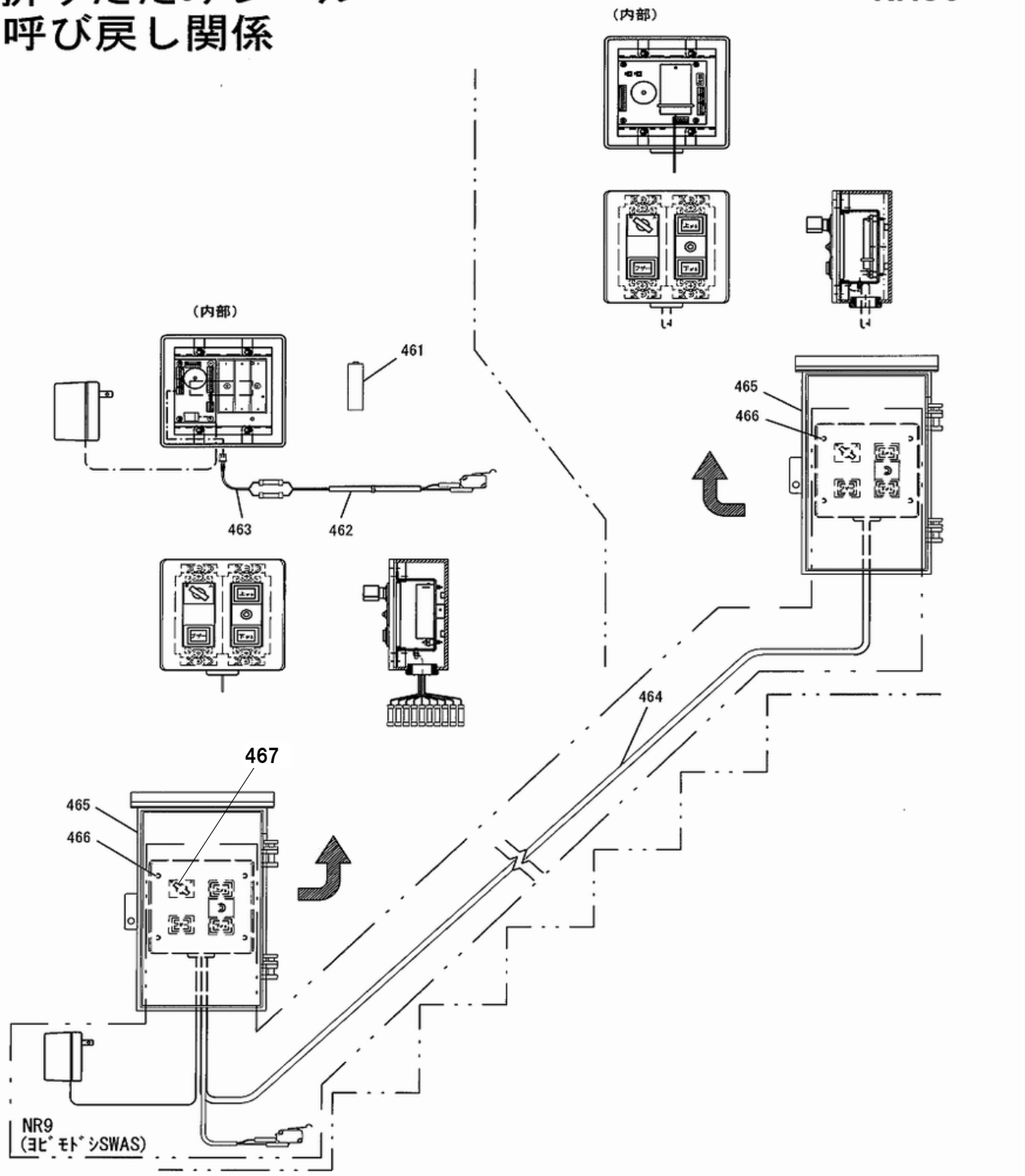

# NRO9関係

| 図番 | 部品ｺｰﾄﾞ | 品名 | 規格 | 変更時期・備考 | 単価（税別） | | | | 製品使用数（参考） |
|---|---|---|---|---|---|---|---|---|---|
| NR9 | 00147380 | 呼ﾋﾞ戻ｼSWAS | | | | | | | 1 |
| | | | | | | | | | |
| 461 | 98951542 | ｱﾙｶﾘ乾電池単3 | LR6(XJ) | | | | | | 3 |
| 462 | 10939060 | ｽｲﾍﾞﾙLSｹｰﾌﾞﾙｾｯﾄ | ABV123450 SVCTF0.3SQX2C | | | | | | 1 |
| 463 | 00260420 | ｽｲﾍﾞﾙｹｰﾌﾞﾙAS | KV 0.3SQ L=100 | | | | | | 1 |
| 464 | 30146030 | 呼ﾋﾞ戻ｼｹｰﾌﾞﾙ1AS | VCTF0.3SQX10C L=15000 | | | | | | 1 |
| 465 | 80821474 | ｳｵﾙﾎﾞｯｸｽ | WB-2AJ | | | | | | 2 |
| 466 | 90860413 | ﾅﾍﾞﾀｯﾋﾟﾝﾈｼﾞ | SRHF0412ｽﾃﾝﾚｽ | | | | | | 8 |
| 467 | 70000300 | RSE9用ｷｰﾉﾐAS(2ｹ1組) | AT-4080 | | お問い合わせください | | | | 2 |

# レール関係

NR09

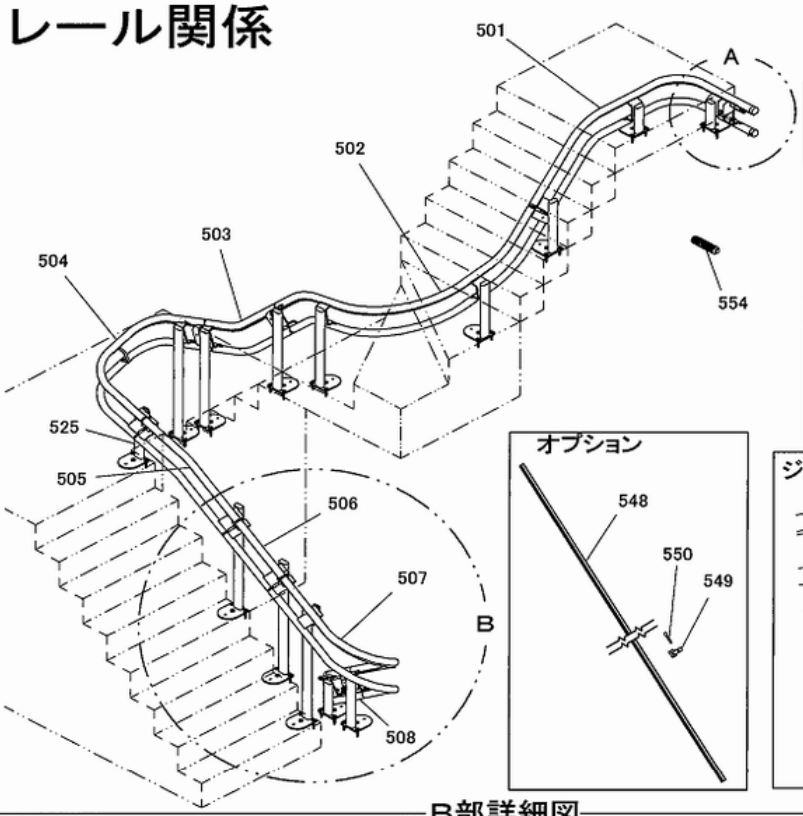
501
A
502
503
504
554
525
505
506
507
B
508

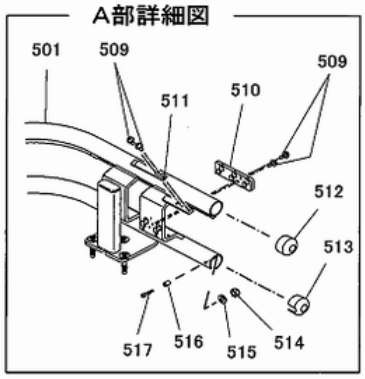
A部詳細図
501
509
509
511
510
512
513
517
516
515
514


オプション
548
550
549

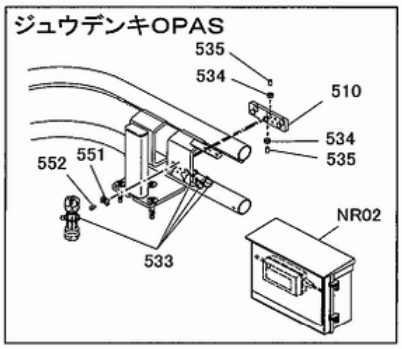
ジュウデンキOPAS
535
534
510
534
535
552
551
NR02
533

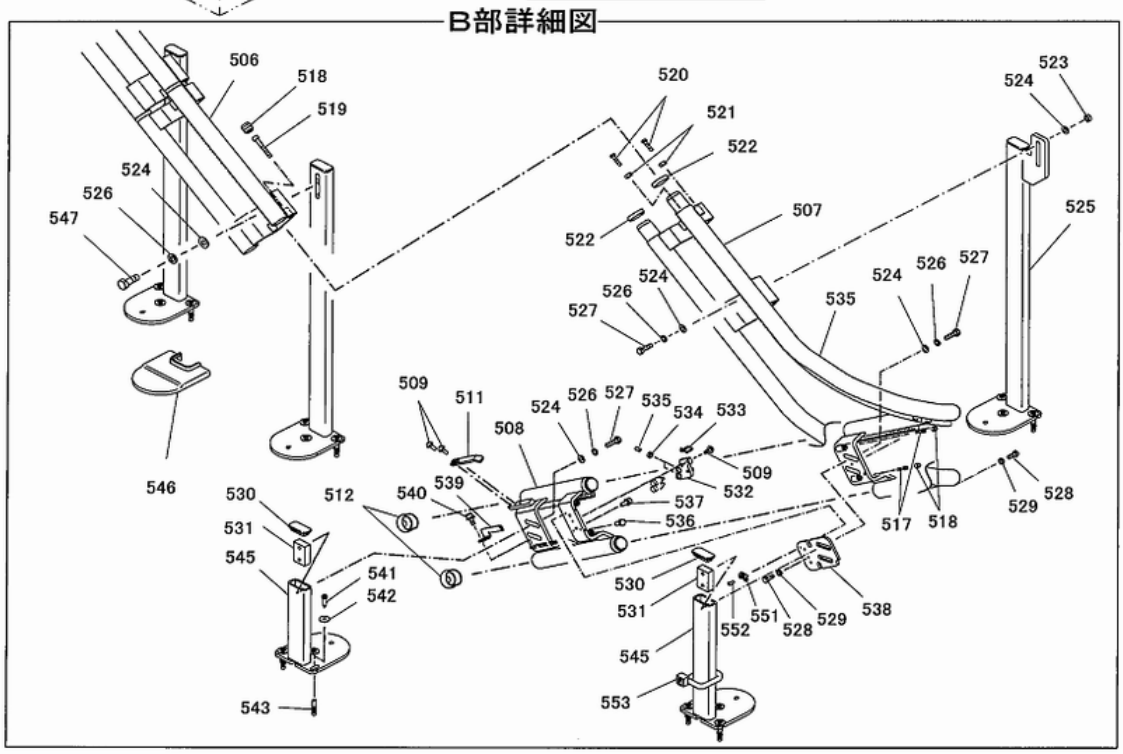
B部詳細図
506
518
519
524
526
547
546
520
521
522
522
507
523
524
525
524
526
527
527
526
524
535
509
511
524
526
527
535
534
533
508
509
532
512
540
539
537
536
530
531
545
541
542
543
530
531
552
551
528
529
538
545
553
517
518
529
528

# NRO9関係

| 図番 | 部品ｺｰﾄﾞ | 品名 | 規格 | 変更時期・備考 | 単価（税別） | 製品使用数（参考） |
|---|---|---|---|---|---|---|
| 501 | 受注不可 | ﾊﾟｲﾌﾟﾚｰﾙHﾍﾟｱ | | | 受注不可 | 1 |
| 502 | 受注不可 | ﾊﾟｲﾌﾟﾚｰﾙGﾍﾟｱ | | | 受注不可 | 1 |
| 503 | 受注不可 | ﾊﾟｲﾌﾟﾚｰﾙFﾍﾟｱ | | | 受注不可 | 1 |
| 504 | 受注不可 | ﾊﾟｲﾌﾟﾚｰﾙEﾍﾟｱ | | | 受注不可 | 1 |
| 505 | 受注不可 | ﾊﾟｲﾌﾟﾚｰﾙDﾍﾟｱ | | | 受注不可 | 1 |
| 506 | 受注不可 | ﾊﾟｲﾌﾟﾚｰﾙCﾍﾟｱ | | | 受注不可 | 1 |
| 507 | 受注不可 | ﾊﾟｲﾌﾟﾚｰﾙBﾍﾟｱ | | | 受注不可 | 1 |
| 508 | 受注不可 | ﾊﾟｲﾌﾟﾚｰﾙAﾍﾟｱ | | | 受注不可 | 1 |
| 509 | 90780514 | 座金組込ﾅﾍﾞ小ﾈｼﾞ | MSRPS0515ｽﾃﾝﾚｽ | | | 8 |
| 510 | 10024040 | 充電ﾋﾟﾝﾎﾙﾀﾞB | | | | 1 |
| 511 | 10937240 | LSﾄﾞｯｸﾞA | (511) | | | 2 |
| 512 | 10933380 | ｴﾝﾄﾞｷｬｯﾌﾟK | | | | 3 |
| 513 | 10933400 | ｴﾝﾄﾞｷｬｯﾌﾟ | | | | 1 |
| 514 | 90930007 | 6角ﾅｯﾄ | HN06ｽﾃﾝﾚｽ | | | 1 |
| 515 | 90930586 | ﾊﾞﾈ座金 | SW06ｽﾃﾝﾚｽ | | | 1 |
| 516 | 11315900 | ﾄﾞｱﾊﾞﾝﾊﾟｰJﾊﾟｲﾌﾟ | | | | 1 |
| 517 | 90920631 | 6角穴付ﾎﾞﾙﾄ | HSB0630ｽﾃﾝﾚｽ | | | 3 |
| 518 | 90961213 | 6角穴付止ﾒﾈｼﾞ | HSS1212ｽﾃﾝ平先 | | | 14 |
| 519 | 90920641 | 6角穴付ﾎﾞﾙﾄ | HSB0640ｽﾃﾝﾚｽ | | | 12 |
| 520 | 90910519 | 6角ﾎﾞﾙﾄ | HB0520-10.9ｼﾞｵﾒ | 1312006～数変更 | | 12→24 |
| 521 | 90929905 | 6角ﾅｯﾄ | HN05ｽﾃﾝﾚｽ | 1312006～数変更 | | 12→24 |
| 522 | 10023480 | ｽﾍﾟｰｻ | | | | 12 |
| 523 | 90929910 | 6角ﾅｯﾄ | HN10ｽﾃﾝﾚｽ | | | 4 |
| 524 | 90930711 | 平座金 | PW10ｽﾃﾝﾚｽ | | | 32 |
| 525-1 | 受注不可 | ﾎﾟｽﾄHRﾍﾟｱ | | | 受注不可 | 2 |
| 525-2 | 受注不可 | ﾎﾟｽﾄHLﾍﾟｱ | | | 受注不可 | 2 |
| 526 | 90930611 | ﾊﾞﾈ座金 | SW10ｽﾃﾝﾚｽ | | | 28 |
| 527-1 | 受注不可 | 6角ﾎﾞﾙﾄ | BUMAX1035-10.9 | 527-2で交換の事 | 受注不可 | 6 |
| 527-2 | 90913839 | 6角ﾎﾞﾙﾄ | BUMAX1040-10.9 | | | 6 |
| 528 | 90910614 | 6角ﾎﾞﾙﾄ | HB0615ｽﾃﾝﾚｽ | | | 2 |
| 529 | 90930207 | 6角ﾅｯﾄ | HN06(3)ｽﾃﾝﾚｽ | | | 2 |
| 530 | 10024020 | ﾊﾟｲﾌﾟｶﾊﾞｰ | | | | 14 |
| 531 | 10023520 | ﾌﾟﾚｰﾄ取付座 | | | | 12 |
| 532 | 10023740 | 充電ﾋﾟﾝﾎﾙﾀﾞA | | | | 1 |
| 533 | 80825288 | ﾊﾟﾝﾀｲ | CV-100 | | | 1 |
| 534 | 90929904 | 6角ﾅｯﾄ | HN04ｽﾃﾝﾚｽ | | | 2 |
| 535 | 90960409 | 6角穴付止ﾒﾈｼﾞ | HSS0408ｽﾃﾝ ｸﾎﾞﾐ | | | 2 |
| 536 | 90910509 | 6角ﾎﾞﾙﾄ | HB0510-10.9ｼﾞｵﾒ | 1312006～数変更 | | 2→4 |
| 537 | 90760616 | 座金付6角穴付ﾎﾞﾙﾄ | HSBS0615ｽﾃﾝﾚｽ | | | 2 |
| 538-1 | 10933410 | 継ｷﾞ補強15-36 | | | | 1 |
| 538-2 | 10932070 | 継ｷﾞ補強0-11 | | | | 1 |
| 538-3 | 10932072 | 継ｷﾞ補強36-53 | | | | 1 |
| 539-1 | 10937260 | 原点LSﾄﾞｯｸﾞR | | | | 1 |
| 539-2 | 10937900 | 原点LSﾄﾞｯｸﾞL | | | | 1 |
| 540 | 90700411 | 座金付6角穴付ﾎﾞﾙﾄ | HSBPS0410ｽﾃﾝﾚｽ | | | 2 |
| 541 | 90730840 | 十字穴付6角ﾀｯﾋﾟﾝﾈｼﾞ | 0840ｽﾃﾝﾚｽ | | | 42 |
| 542 | 90930779 | 平座金 | PW08X26X2.0ｽﾃﾝ | | | 42 |
| 543 | 80825710 | ﾌｨｼｬｰﾌﾟﾗｸﾞ | S10 | | | 42 |
| 545 | 受注不可 | ﾎﾟｽﾄﾍﾟｱ | | | 受注不可 | 12 |
| 546 | 10020170 | ﾎﾟｽﾄｶﾊﾞｰ | | | | 14 |
| 547 | 90913837 | 6角ﾎﾞﾙﾄ | BUMAX1030-10.9 | | | 22 |
| 548 | 10020140 | ﾗｯｸｶﾊﾞｰ | | | | 1 |
| 549 | 10020150 | ﾗｯｸｶﾊﾞｰﾎﾙﾀﾞ | | | | 1 |
| 550 | 10020160 | 固定ﾋﾟﾝ | | | | 1 |
| 551 | 80825600 | TMﾏｳﾝﾄ | TM3S8 | | | 1 |
| 552 | 90940409 | ﾅﾍﾞ小ﾈｼﾞ | MSR0408ｽﾃﾝﾚｽ | | | 1 |

# レール関係

NR09

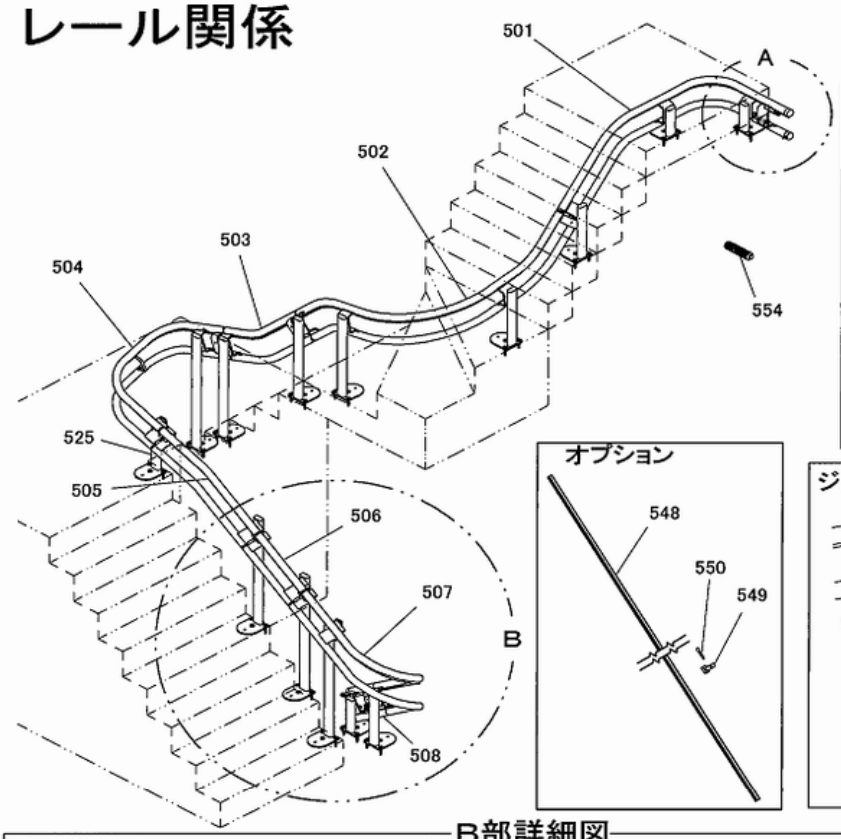
501
A
502
503
504
554
525
505
506
507
B
508

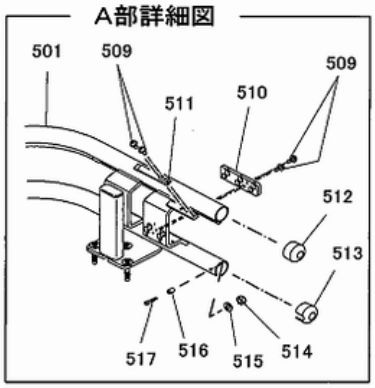
A部詳細図
501
509
509
511
510
512
513
517
516
515
514


オプション
548
550
549

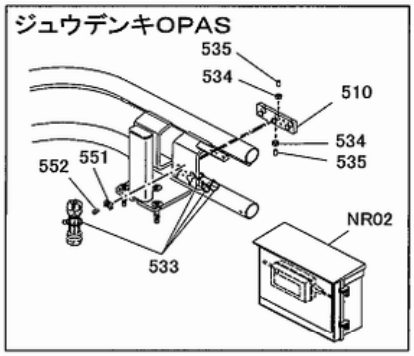
ジュウデンキOPAS
535
534
510
534
535
552
551
533
NR02

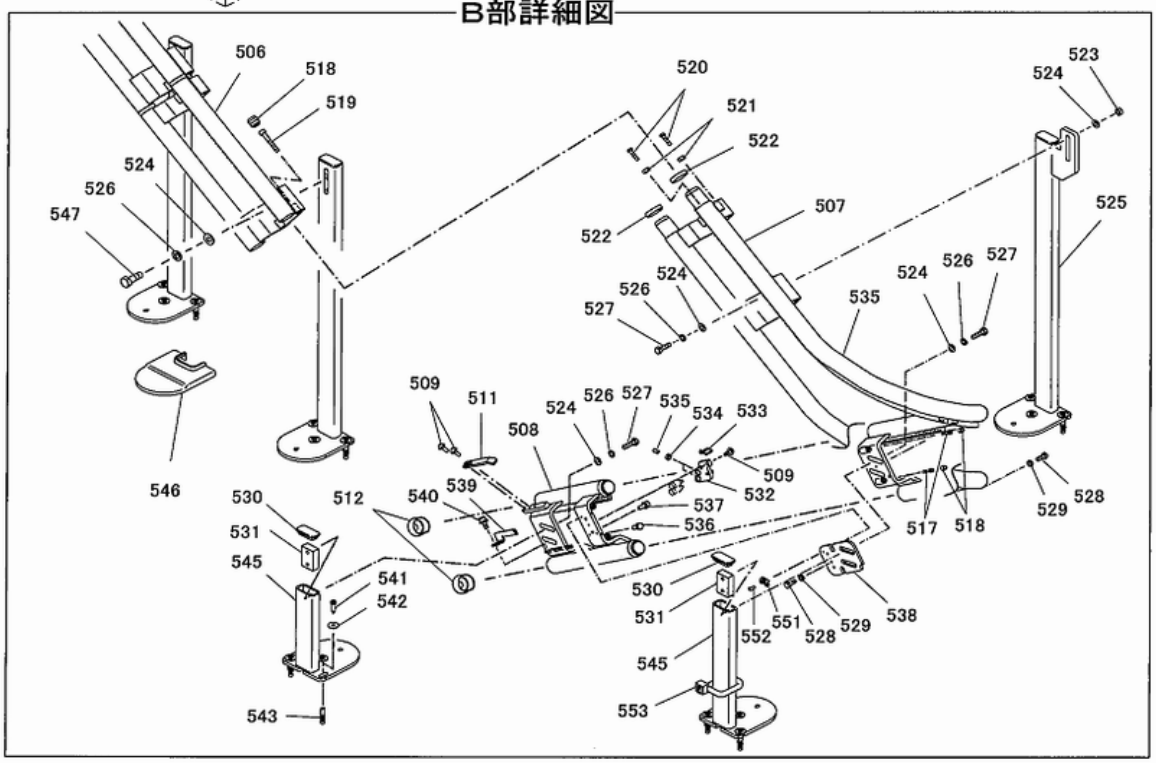
B部詳細図
506
518
519
524
526
547
546
520
521
522
522
507
523
524
525
524
526
527
527
526
524
535
509
511
524
526
527
535
534
533
508
509
532
539
540
512
537
536
530
531
545
541
542
543
530
531
552
551
528
529
538
545
553
517
518
529
528

# NRO9関係

| 図番 | 部品ｺｰﾄﾞ | 品名 | 規格 | 変更時期・備考 | 単価(税別) | | | | 製品使用数(参考) |
|---|---|---|---|---|---|---|---|---|---|
| 553 | 80825296 | ﾊﾟﾝﾀｲ | CV-350 | | | | | | 1 |
| 554 | 80661704 | ｴｺﾙｰﾌﾞ | XEP-270 | | | | | | 1 |
| | | | | | | | | | |
| NR02 | 01763140 | 充電器AS | | P20･21参照 | | | | | 1 |
| 510 | 10024040 | 充電ﾋﾟﾝﾎﾙﾀﾞB | | | | | | | 1 |
| 533 | 80825288 | ﾊﾟﾝﾀｲ | CV-100 | | | | | | 4 |
| 534 | 90929904 | 6角ﾅｯﾄ | HN04ｽﾃﾝﾚｽ | | | | | | 2 |
| 535 | 90960409 | 6角穴付止ﾒﾈｼﾞ | HSS0408ｽﾃﾝ ｸﾎﾞﾐ | | | | | | 2 |
| 551 | 80825600 | TMﾏｳﾝﾄ | TM3S8 | | | | | | 1 |
| 552 | 90940409 | ﾅﾍﾞ小ﾈｼﾞ | MSR0408ｽﾃﾝﾚｽ | | | | | | 1 |

# 折りたたみレール
# (全体外観)

NR09

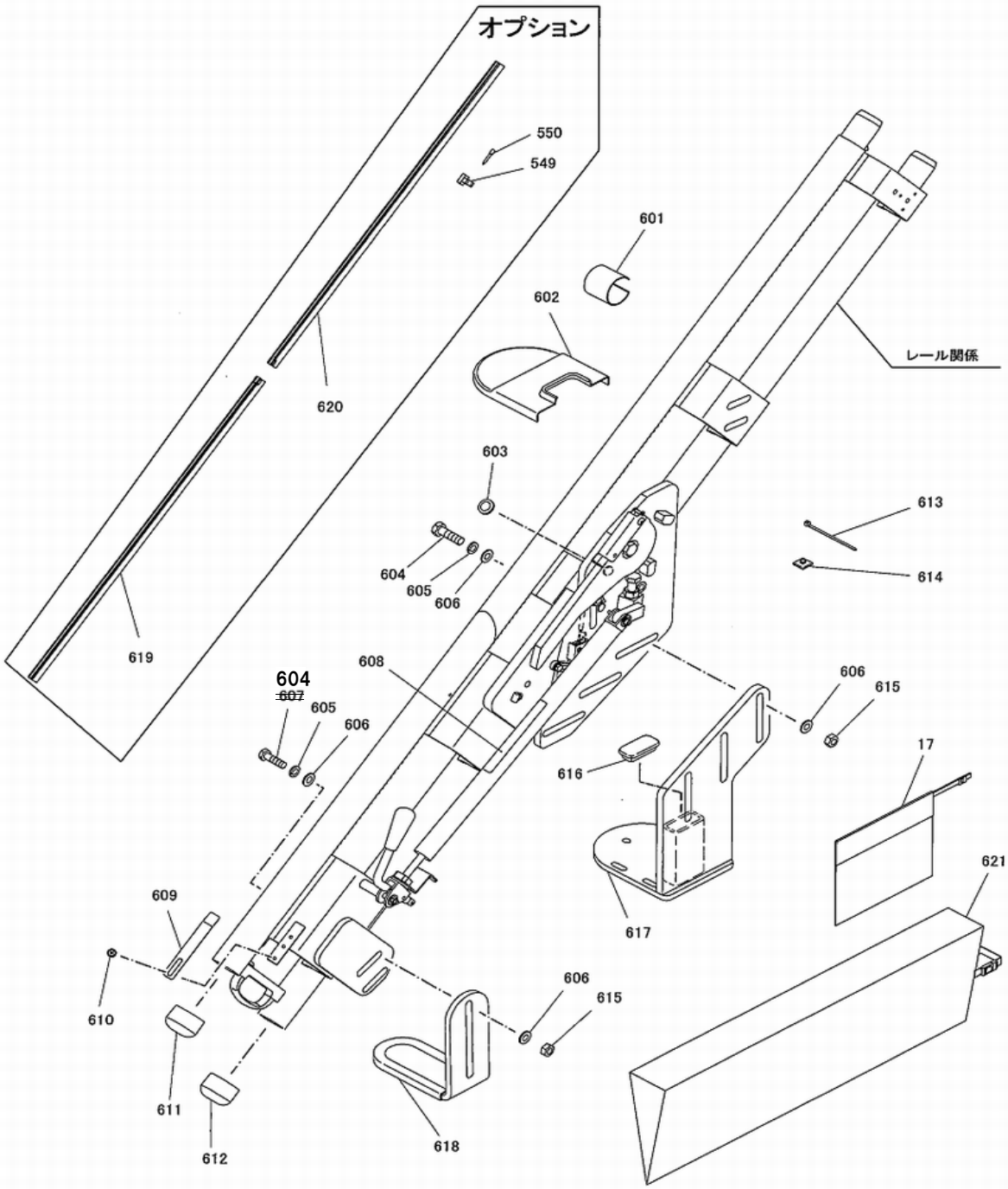

# NRO9関係

| 図番 | 部品ｺｰﾄﾞ | 品名 | 規格 | 変更時期・備考 | 単価（税別） | | | | 製品使用数（参考） |
|---|---|---|---|---|---|---|---|---|---|
| 17 | 10936520 | 本体ｶﾊﾞｰ収納袋ｾｯﾄ | | | | | | | 1 |
| 601 | 10037820 | ｽｲﾍﾞﾙｴﾝﾄﾞｷｬｯﾌﾟ | | | | | | | 2 |
| 602 | 10037080 | ｽｲﾍﾞﾙﾎﾟｽﾄｶﾊﾞｰ | | | | | | | 1 |
| 603 | 80821797 | ｸﾞﾛﾒｯﾄ | NG-79-G | | | | | | 1 |
| 604 | 90913839 | 6角ﾎﾞﾙﾄ | BUMAX1040-10.9 | | | | | | 3→5 |
| 605 | 90930611 | ﾊﾞﾈ座金 | SW10ｽﾃﾝﾚｽ | | | | | | 5 |
| 606 | 90930711 | 平座金 | PW10ｽﾃﾝﾚｽ | | | | | | 10 |
| 607 | 受注不可 | 6角ﾎﾞﾙﾄ | BUMAX1035-10.9 | 604で交換の事 | 受注不可 | | | | 2 |
| 608 | 10037800 | ｺｰｼｮﾝｼｰﾙ | | | | | | | 1 |
| 609 | 10937240 | LSﾄﾞｯｸﾞA | (511) | | | | | | 1 |
| 610 | 90780514 | 座金組込ﾅﾍﾞ小ﾈｼﾞ | MSRPS0515ｽﾃﾝﾚｽ | | | | | | 2 |
| 611 | 10933380 | ｴﾝﾄﾞｷｬｯﾌﾟK | | | | | | | 1 |
| 612 | 10640940 | ｴﾝﾄﾞｷｬｯﾌﾟ | | | | | | | 1 |
| 613 | 80825288 | ﾊﾟﾝﾀｲ | CV-100 | | | | | | 5 |
| 614 | 80825604 | ﾏｳﾝﾄﾍﾞｰｽ | MB2A | | | | | | 3 |
| 615 | 90929910 | 6角ﾅｯﾄ | HN10ｽﾃﾝﾚｽ | | | | | | 5 |
| 616 | 10024020 | ﾊﾟｲﾌﾟｶﾊﾞｰ | | | | | | | 1 |
| 617-1 | 00260301 | ｽｲﾍﾞﾙﾎﾟｽﾄARﾍﾟｱ | | | お問い合わせください | | | | 1 |
| 617-2 | 00260901 | ｽｲﾍﾞﾙﾎﾟｽﾄALﾍﾟｱ | | | お問い合わせください | | | | 1 |
| 618 | 00260280 | ｽｲﾍﾞﾙﾚｰﾙ支ｴAS | | | | | | | 1 |
| 619 | 00260040 | ﾗｯｸｶﾊﾞｰAAS | | | | | | | 1 |
| 620 | 00260080 | ﾗｯｸｶﾊﾞｰBAS | | | | | | | 1 |
| 549 | 10020150 | ﾗｯｸｶﾊﾞｰﾎﾙﾀﾞ | | | | | | | 10 |
| 550 | 10020160 | 固定ﾋﾟﾝ | | | | | | | 10 |
| 621 | 10939080 | ｵﾘﾀﾀﾐﾚｰﾙｶﾊﾞｰｾｯﾄ | | | | | | | 1 |

# 折りたたみレール
# （レール関係）

NR09

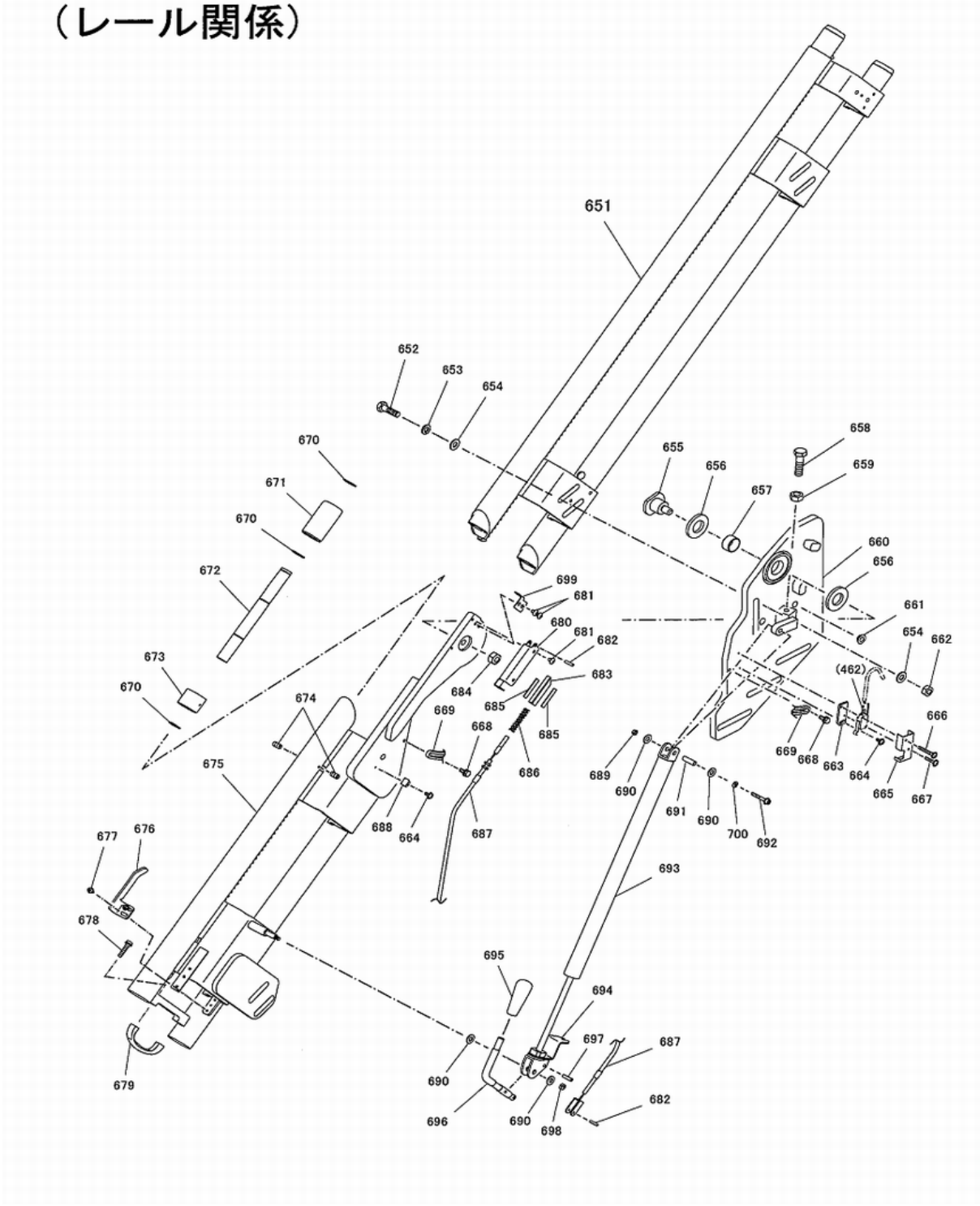

# NRO9関係

| 図番 | 部品ｺｰﾄﾞ | 品名 | 規格 | 変更時期・備考 | 単価(税別) | | | | 製品使用数(参考) |
|---|---|---|---|---|---|---|---|---|---|
| 651-1 | 受注不可 | ｽｲﾍﾞﾙﾚｰﾙBRﾍﾟｱ | | | 受注不可 | | | | 1 |
| 651-2 | 受注不可 | ｽｲﾍﾞﾙﾚｰﾙBLﾍﾟｱ | | | 受注不可 | | | | 1 |
| 652-1 | 受注不可 | 6角ﾎﾞﾙﾄ | BUMAX1035-10.9 | 652-2で交換の事 | 受注不可 | | | | 2 |
| 652-2 | 90913839 | 6角ﾎﾞﾙﾄ | BUMAX1040-10.9 | | | | | | 2 |
| 653 | 90930611 | ﾊﾞﾈ座金 | SW10ステンレス | | | | | | 2 |
| 654 | 90930711 | 平座金 | PW10ステンレス | | | | | | 4 |
| 655 | 10037201 | ｽｲﾍﾞﾙ支点軸 | | | | | | | 1 |
| 656 | 81200030 | PSﾍﾞｱﾘﾝｸﾞ | PST-305205 | | | | | | 2 |
| 657 | 81772515 | ﾄﾞﾗｲﾒｯﾄLFﾌﾞｯｼｭ | LFB-2515 | | | | | | 1 |
| 658 | 90901244 | 6角ﾎﾞﾙﾄ | HB1245ステンレス | | | | | | 1 |
| 659 | 90930113 | 6角ﾅｯﾄ | HN12ステンレス | | | | | | 1 |
| 660-1 | 00260221 | ﾎﾟｽﾄ支点ﾌﾟﾚｰﾄARﾍﾟｱ | | | お問い合わせください | | | | 1 |
| 660-2 | 00260861 | ﾎﾟｽﾄ支点ﾌﾟﾚｰﾄALﾍﾟｱ | | | お問い合わせください | | | | 1 |
| 661 | 81510005 | #80ﾌﾗﾝｼﾞﾌﾞｯｼｭ | 80F-1005 | | | | | | 1 |
| 662 | 90929910 | 6角ﾅｯﾄ | HN10ステンレス | | | | | | 2 |
| 663 | 10605530 | ﾘﾐｯﾄﾀﾞｲ | | | | | | | 1 |
| 664 | 90780311 | 座金組込ﾅﾍﾞ小ﾈｼﾞ | MSRPS0308ステンレス | | | | | | 2 |
| 665-1 | 10004820 | ﾘﾐｯﾄｶﾊﾞｰL | | | | | | | 1 |
| 665-2 | 10004140 | ﾘﾐｯﾄｶﾊﾞｰR | | | | | | | 1 |
| 666 | 90750326 | 座金組込ﾅﾍﾞ小ﾈｼﾞ | MSRP0325ステンレス | | | | | | 1 |
| 667 | 90750317 | 座金組込ﾅﾍﾞ小ﾈｼﾞ | MSRP0316ステンレス | | | | | | 1 |
| 668 | 90791615 | 座金付6角ﾎﾞﾙﾄ | HBPS0615ステンレス | | | | | | 2 |
| 669 | 10938900 | ﾘﾐｯﾄﾄﾞｯｸﾞ | | | | | | | 1 |
| 670 | 80845012 | 軸用C型止ﾒ輪 | RRO20ステンレス | | | | | | 6 |
| 671 | 10037220 | ﾊﾟｲﾌﾟｶﾞｰﾄﾞ | | | | | | | 2 |
| 672 | 10037240 | ﾊﾟｲﾌﾟｶﾞｰﾄﾞ取付軸 | | | | | | | 2 |
| 673 | 10938920 | ﾊﾟｲﾌﾟｶﾞｰﾄﾞｶﾞｲﾄﾞ | | | | | | | 2 |
| 674 | 90960402 | 6角穴付止ﾒﾈｼﾞ | HSS0408平サキステン | | | | | | 4 |
| 675-1 | 受注不可 | ｽｲﾍﾞﾙﾚｰﾙARﾍﾟｱ | | | 受注不可 | | | | 1 |
| 675-2 | 受注不可 | ｽｲﾍﾞﾙﾚｰﾙALﾍﾟｱ | | | 受注不可 | | | | 1 |
| 676-1 | 10937260 | 原点LSﾄﾞｯｸﾞR | | | | | | | 1 |
| 676-2 | 10937900 | 原点LSﾄﾞｯｸﾞL | | | | | | | 1 |
| 677 | 90700411 | 座金付6角穴付ﾎﾞﾙﾄ | HSBPS0410ステンレス | | | | | | 2 |
| 678 | 90780629 | 座金組込ﾅﾍﾞ小ﾈｼﾞ | MSRPS0630ステンレス | | | | | | 2 |
| 679 | 59051020 | ﾌﾟﾗｽﾁｯｸ取手 | AP-2ﾌﾞﾗｯｸ | | | | | | 1 |
| 680-1 | 10938960 | ﾛｯｸ爪ｶﾊﾞｰR | | | | | | | 1 |
| 680-2 | 10939400 | ﾛｯｸ爪ｶﾊﾞｰL | | | | | | | 1 |
| 681 | 91030509 | ﾄﾗｽｺﾈｼﾞ | MST0508ステンレス | | | | | | 4 |
| 682 | 90980418 | ﾛｰﾙﾋﾟﾝ | SRP0418ステンレス | | | | | | 2 |
| 683 | 10938940 | ﾛｯｸ爪 | | | | | | | 1 |
| 684 | 90932814 | 6角Uﾅｯﾄ | HUN12ステンレス | | | | | | 1 |
| 685 | 10037340 | ﾛｯｸ爪ｽﾍﾟｰｻ | | | | | | | 2 |
| 686 | 10938980 | ﾛｯｸ爪ﾊﾞﾈ | | | | | | | 1 |
| 687 | 10939000 | ｺﾝﾄﾛｰﾙｹｰﾌﾞﾙｾｯﾄ | | | | | | | 1 |
| 688 | 80825504 | ﾅｲﾛﾝｸﾗﾝﾌﾟ | NK-4N | | | | | | 1 |
| 689 | 90932615 | 6角Uﾅｯﾄ | HUN05ステンレス | | | | | | 1 |
| 690 | 90930709 | 平座金 | PW08ステンレス | | | | | | 4 |
| 691 | 80824525 | ｽﾃﾝﾚｽｽﾍﾟｰｻ | CU-525 | | | | | | 1 |
| 692 | 90920536 | 6角穴付ﾎﾞﾙﾄ | HSB0535ステンレス | | | | | | 1 |
| 693 | 80840760 | ｶﾞｽｽﾌﾟﾘﾝｸﾞ | FLC250-50 | | | | | | 1 |
| 694 | 10037160 | ｹｰﾌﾞﾙｴﾝﾄﾞ金具 | | | | | | | 1 |
| 695 | 50561801 | ｸﾞﾘｯﾌﾟ M10 | | | | | | | 1 |
| 696 | 10037140 | ｵﾘﾀﾀﾐﾊﾝﾄﾞﾙ | | | | | | | 1 |
| 697 | 90810520 | ﾛｰﾙﾋﾟﾝ | SRP0520ステンレス | | | | | | 1 |
| 698 | 90932713 | 6角Uﾅｯﾄ | HUN06ステンレス | | | | | | 1 |
| 699-1 | 10939020 | ｽﾄｯﾊﾟｰR | | | | | | | 1 |
| 699-2 | 10939440 | ｽﾄｯﾊﾟｰL | | | | | | | 1 |
| 700 | 90930685 | 平座金 | PW05ステンレス | | | | | | 1 |

# 部品価格表使用上のご注意

- この部品表は、仕様変更のため予告なく内容を変更することがあります。そのため、記載された内容と実物の形状が異なる場合がありますのでご注意下さい。

- 部品ご注文の際は、品番と品名を必ず明記して下さい。品番のご指定のないとき、または機体番号及び製造年月のご連絡がない場合は、万一ご注文品と異なる部品を納入した場合でも当社は責任を負いませんのでご了承下さい。

- アッセンブリーの構成部は、NR1等の専用アッセンブリーコードでご注文下さい。

- 品名にある〇〇〇〇ペアとは2個以上の単体部品を溶接し、1個の部品にしたものを言います。

- 当製品の補充部品は生産中止後、10年まで供給させていただきますが、補充部品供給可能期間内にあっても供給できない部品（例えば部品コード欄に受注不可とあるもの）もありますのでご了承願います。

- 補充部品の保証期間は弊社出荷（納品）後、3ヶ月間とさせて頂きますのでご了承願います。

- **品名欄に、【色確認】の記述がある部品につきましては、ご注文の際に塗装色を明記して下さい。**


株式会社スギヤス

会社ホームページはこちら
https://bishamon.co.jp/

本社 〒444-1394 愛知県高浜市本郷町4-3-21 TEL.0566-53-1126 FAX.0566-53-1844
東京 〒146-0083 東京都大田区千鳥2-2-12 TEL.03-3759-9722 FAX.03-3759-9723
大阪 〒537-0002 大阪府大阪市東成区深江南2-3-22 TEL.06-6747-7617 FAX.06-6747-7618
その他営業所 ホームページをご確認ください。

●ご注文・納期・価格のお問合せ先
本社営業部
sales@bishamon.co.jp
0566-53-1126
0566-53-1844

●技術的なお問合せ先
カスタマーサポート
support@bishamon.co.jp
0566-53-2281
0566-53-1617


PL-NRO9 2607⑨1309-S