Bishamon

NRE9関係

2011年7月発売開始

部品表

初版発行年月	2013年1月
改訂版発行年月	2015年1月
改訂版発行年月	2019年4月
改訂版発行年月	2019年8月
改訂版発行年月	2021年4月
改訂版発行年月	2021年11月
改訂版発行年月	2025年1月
改訂版発行年月	2025年4月
改訂版発行年月	2025年6月
改訂版発行年月	2026年1月
改訂版発行年月	2026年2月
改訂版発行年月	**2026年7月**

改訂箇所

ﾍﾟｰｼﾞ	図番	部品ｺｰﾄﾞ	品名	改訂内容

2015年1月

19	407	10933180	ｷｰｽｲｯﾁｾｯﾄ	規格欄変更

2019年4月

3	15-1-1	10932880	ﾈｰﾑﾌﾟﾚｰﾄ(R用)	図番･品名変更
	15-1-2	10932881	ﾈｰﾑﾌﾟﾚｰﾄ(R用)	追加
	15-1-3	10932882	ﾈｰﾑﾌﾟﾚｰﾄ(R用)	追加
	15-2-1	10935540	ﾈｰﾑﾌﾟﾚｰﾄ(L用)	図番･品名変更
	15-2-2	10935541	ﾈｰﾑﾌﾟﾚｰﾄ(L用)	追加
	15-2-3	10935542	ﾈｰﾑﾌﾟﾚｰﾄ(L用)	追加
5	59-1	80819825	ﾊﾞｯﾃﾘｰ	図番変更･受注不可に変更
	59-2	80819826	ﾊﾞｯﾃﾘｰ	追加
11	188-1-1	01759200	ｻｲﾄﾞｶﾊﾞｰBRAS	図番変更･変更時期追記
	188-1-2	01759201	ｻｲﾄﾞｶﾊﾞｰBRAS	追加
	188-1-3	01759202	ｻｲﾄﾞｶﾊﾞｰBRAS	追加
	188-2-1	01761100	ｻｲﾄﾞｶﾊﾞｰBLAS	図番変更･変更時期追記
	188-2-2	01761101	ｻｲﾄﾞｶﾊﾞｰBLAS	追加
	188-2-3	01761102	ｻｲﾄﾞｶﾊﾞｰBLAS	追加

2019年8月

改訂履歴	2019年4月 改訂内容追記			
5	48	受注不可	6角ﾎﾞﾙﾄ	部品ｺｰﾄﾞを受注不可に変更
	57-1	受注不可	MﾕﾆｯﾄRﾍﾟｱ	部品ｺｰﾄﾞを受注不可に変更
	57-2	受注不可	MﾕﾆｯﾄLﾍﾟｱ	部品ｺｰﾄﾞを受注不可に変更
	59-1	受注不可	ﾊﾞｯﾃﾘｰ	部品ｺｰﾄﾞを受注不可に変更
11	179-1	受注不可	FﾕﾆｯﾄRﾍﾟｱ	部品ｺｰﾄﾞを受注不可に変更
	179-2	受注不可	FﾕﾆｯﾄLﾍﾟｱ	部品ｺｰﾄﾞを受注不可に変更
19	NR8	01759520	充電器AS	構成部品記載･価格変更
23	501	受注不可	ﾊﾟｲﾌﾟﾚｰﾙHﾍﾟｱ	部品ｺｰﾄﾞを受注不可に変更
	502	受注不可	ﾊﾟｲﾌﾟﾚｰﾙGﾍﾟｱ	部品ｺｰﾄﾞを受注不可に変更
	503	受注不可	ﾊﾟｲﾌﾟﾚｰﾙFﾍﾟｱ	部品ｺｰﾄﾞを受注不可に変更
	504	受注不可	ﾊﾟｲﾌﾟﾚｰﾙEﾍﾟｱ	部品ｺｰﾄﾞを受注不可に変更
	505	受注不可	ﾊﾟｲﾌﾟﾚｰﾙDﾍﾟｱ	部品ｺｰﾄﾞを受注不可に変更
	506	受注不可	ﾊﾟｲﾌﾟﾚｰﾙCﾍﾟｱ	部品ｺｰﾄﾞを受注不可に変更
	507	受注不可	ﾊﾟｲﾌﾟﾚｰﾙBﾍﾟｱ	部品ｺｰﾄﾞを受注不可に変更
	508	受注不可	ﾊﾟｲﾌﾟﾚｰﾙAﾍﾟｱ	部品ｺｰﾄﾞを受注不可に変更

2021年4月

ﾍﾟｰｼﾞ数変更				
5	15-1-1	10932880	ﾈｰﾑﾌﾟﾚｰﾄ(R用)	履歴追加
	15-1-2	10932881	ﾈｰﾑﾌﾟﾚｰﾄ(R用)	履歴追加
	15-1-3	10932882	ﾈｰﾑﾌﾟﾚｰﾄ(R用)	履歴追加
	15-2-1	10935540	ﾈｰﾑﾌﾟﾚｰﾄ(L用)	履歴追加
	15-2-2	10935541	ﾈｰﾑﾌﾟﾚｰﾄ(L用)	履歴追加
	15-2-3	10935542	ﾈｰﾑﾌﾟﾚｰﾄ(L用)	履歴追加
17	344-1	受注不可	ｼｰﾄ回転ｾﾝﾀﾅｯﾄ	受注不可に変更
	344-2	10056580	ｼｰﾄ回転ｾﾝﾀﾅｯﾄ	追加
20	分解図変更	図番変更NR7→NR7-1･NR7-2追記		
21	NR7-1	01759840	呼戻SWAS	図番変更･備考追記
	NR7-2	01759841	呼戻SWAS	追加
	NR1	01759720	無線ﾘﾓｺﾝﾎﾙﾀﾞAS	追加
	436	01759900	充電ﾋﾟﾝｹｰﾌﾞﾙAS	部品ｺｰﾄﾞ･品名･価格変更･備考欄追記
	437	00347001	ｶｰﾎﾞﾝﾌﾞﾗｼAS	規格欄追記･価格変更
22	分解図変更	465追記		
23	465	70000307	NRE9用ｷｰﾉﾐ(2ｹ1組)	追加

2021年11月

価格改定

2025年1月

20	分解図変更	図番434-2～437詳細図追記		
21	NR7-1	受注不可	呼戻SWAS	受注不可に変更、備考追記
	NR8	71759520	充電器AS	部品ｺｰﾄﾞ･価格欄変更
	NR10	31759840	呼戻SWｾｯﾄ	追加
	407	10933180	ｷｰｽｲｯﾁｾｯﾄ	規格(図番)変更
	408-1	70000306	NRE用ｷｰﾉﾐ(2ｹ1組)	図番変更、規格･変更時期追記
	408-2	70000309	NRE用ｷｰﾉﾐ(2ｹ1組)	追加
	408-3	70000308	NRE用ｷｰﾉﾐ(2ｹ1組)	追加
	423-1	受注不可	ﾊﾝﾄﾞﾍﾙﾄﾞ送信機	受注不可に変更、備考追記
	423-2	10934821	ﾊﾝﾄﾞﾍﾙﾄﾞ送信機	追加
	424-1	受注不可	受信ﾓｼﾞｭｰﾙ	受注不可に変更、備考追記
	424-2	10934861	受信ﾓｼﾞｭｰﾙ	追加
	434-1	受注不可	充電器2A	受注不可に変更、備考追記
	434-2	80819882	充電器2A	追加
	435	80822079	絶縁ｷｬｯﾌﾟ	使用数変更
	436	01759900	充電ﾋﾟﾝｹｰﾌﾞﾙAS	備考･価格欄変更
	437	30347001	ｶｰﾎﾞﾝﾌﾞﾗｼAS	部品ｺｰﾄﾞ･価格欄変更
23	465	70000300	RSE9用ｷｰﾉﾐAS(2ｹ1組)	部品ｺｰﾄﾞ･品名･規格･価格変更
25	NR8	71759520	充電器AS	部品ｺｰﾄﾞ･価格欄変更、備考追記

2025年4月

価格改定				
5	NR2-1-1	01758500	ﾌｯﾄﾍﾞﾙﾄRAS	図番変更、規格欄･変更時期追記
	NR2-1-2	01758501	ﾌｯﾄﾍﾞﾙﾄRAS	追加
	NR2-1-3	01758502	ﾌｯﾄﾍﾞﾙﾄRAS	追加
	NR2-2-1	01760560	ﾌｯﾄﾍﾞﾙﾄLAS	図番変更、規格欄･変更時期追記
	NR2-2-2	01760561	ﾌｯﾄﾍﾞﾙﾄLAS	追加
	NR2-2-3	01760562	ﾌｯﾄﾍﾞﾙﾄLAS	追加
	8-1-1	01758540	ｻｲﾄﾞｶﾊﾞｰOPBRAS	図番変更、規格欄･変更時期追記
	8-1-2	01758541	ｻｲﾄﾞｶﾊﾞｰOPBRAS	追加
	8-1-3	01758542	ｻｲﾄﾞｶﾊﾞｰOPBRAS	追加
	8-2-1	01760600	ｻｲﾄﾞｶﾊﾞｰOPBLAS	図番変更、規格欄･変更時期追記
	8-2-2	01760601	ｻｲﾄﾞｶﾊﾞｰOPBLAS	追加
	8-2-3	01760602	ｻｲﾄﾞｶﾊﾞｰOPBLAS	追加
	15-2-2	10935541	ﾈｰﾑﾌﾟﾚｰﾄ(L用)	変更時期変更
6･8･10	分解図変更	図番NR11-1･2、図番149～151追記		
7	NR11-1	71758760	MﾓｰﾀRｾｯﾄ	追加
	NR11-2	71760720	MﾓｰﾀLｾｯﾄ	追加
	28-1	10021160	ｶﾞｲﾄﾞﾛｰﾗA軸	図番変更･変更時期追記
	28-2	10021161	ｶﾞｲﾄﾞﾛｰﾗA軸	追加
	33-1	10021200	ｶﾞｲﾄﾞﾛｰﾗｽﾍﾟｰｻA	図番変更･変更時期追記
	33-2	10021201	ｶﾞｲﾄﾞﾛｰﾗｽﾍﾟｰｻA	追加
	40	90960404	6角穴付止ﾒﾈｼﾞ	変更時期追記
	41-1-1	00145240	ｺｰﾄﾞｶﾊﾞｰRﾍﾟｱ	図番変更･変更時期追記
	41-1-2	00145241	ｺｰﾄﾞｶﾊﾞｰRﾍﾟｱ	追加
	41-2-1	00146320	ｺｰﾄﾞｶﾊﾞｰLﾍﾟｱ	図番変更･変更時期追記
	41-2-2	00146321	ｺｰﾄﾞｶﾊﾞｰLﾍﾟｱ	追加
	44-1	10932280	Mﾓｰﾀｼｬﾌﾄ	図番変更･変更時期追記
	44-2	10932281	Mﾓｰﾀｼｬﾌﾄ	追加
	45-1	10021020	Mﾓｰﾀｷｰ	図番変更･変更時期追記
	45-2	10021021	Mﾓｰﾀｷｰ	追加
	47-1	受注不可	ﾓｰﾀ	受注不可に変更･図番変更･備考追記
	47-2	80820039	ﾓｰﾀ	追加
	48-1	受注不可	6角ﾎﾞﾙﾄ	図番変更･変更時期追記
	48-2	90910801	6角ﾎﾞﾙﾄ	追加
	50-1	90920895	6角穴付ﾎﾞﾙﾄ	図番変更･変更時期追記
	50-2	90920911	6角穴付ﾎﾞﾙﾄ	追加
	160	90890895	座金付6角ﾎﾞﾙﾄ	変更時期追記
9	78-1-1	00145500	ｶﾞﾊﾞﾅ爪Rﾍﾟｱ	図番変更･変更時期追記
	78-1-2	00145501	ｶﾞﾊﾞﾅ爪Rﾍﾟｱ	追加
	78-2-1	00146480	ｶﾞﾊﾞﾅ爪Lﾍﾟｱ	図番･価格変更･変更時期追記
	78-2-2	00146481	ｶﾞﾊﾞﾅ爪Lﾍﾟｱ	追加
	104-1	受注不可	ﾓｰﾀ	受注不可に変更･図番変更･備考追記
	104-2	80820062	ﾓｰﾀ	追加
11	123-1-1	受注不可	ｽﾗｲﾄﾞﾕﾆｯﾄRﾍﾟｱ	受注不可に変更･図番変更･備考追記
	123-1-2	01758901	ｽﾗｲﾄﾞﾕﾆｯﾄRﾍﾟｱ	追加
	123-2-1	受注不可	ｽﾗｲﾄﾞﾕﾆｯﾄLﾍﾟｱ	受注不可に変更･図番変更･備考追記
	123-2-2	01760801	ｽﾗｲﾄﾞﾕﾆｯﾄLﾍﾟｱ	追加
	138	80827006	ｸﾞﾘｽﾆｯﾌﾟﾙ	変更時期追記
	149	10936560	回り止ﾒﾌﾟﾚｰﾄ	追加
	150	90930955	歯付皿座金	追加
	151	91000509	6角穴付皿ﾎﾞﾙﾄ	追加
12･14	分解図変更	NR12囲み線追記、NR3→Aに変更		
13	NR4-1	00145810	傾斜ｽｲｯﾁAS	追加
	NR4-2	00146770	傾斜ｽｲｯﾁAS	追加
	NR5-1	01759220	ｱﾝﾀﾞｰﾌﾗｯﾌﾟRAS	追加
	NR5-1	01761120	ｱﾝﾀﾞｰﾌﾗｯﾌﾟLAS	追加
	NR6-1	01759120	ﾌｯﾄﾚｽﾄRAS	追加
	NR6-2	01761020	ﾌｯﾄﾚｽﾄLAS	追加
	NR6-3	01758560	ﾌｯﾄﾚｽﾄRSAS	追加
	NR6-4	01760500	ﾌｯﾄﾚｽﾄLSAS	追加
	NR12-1	01759160	ﾌﾛﾝﾄｶﾊﾞｰR AS	追加
	NR12-2	01761060	ﾌﾛﾝﾄｶﾊﾞｰL AS	追加
	15-1	都度確認	ﾈｰﾑﾌﾟﾚｰﾄ(R用)	都度確認に変更･規格欄･備考追記
	15-2	都度確認	ﾈｰﾑﾌﾟﾚｰﾄ(L用)	都度確認に変更･規格欄･備考追記
	172-1	01759180	ｻｲﾄﾞｶﾊﾞｰARAS	規格欄追記
	172-2	01761080	ｻｲﾄﾞｶﾊﾞｰALAS	規格欄追記
	188-1-1	01759200	ｻｲﾄﾞｶﾊﾞｰBRAS	規格欄追記･変更時期変更
	188-1-2	01759201	ｻｲﾄﾞｶﾊﾞｰBRAS	規格欄追記
	188-1-3	01759202	ｻｲﾄﾞｶﾊﾞｰBRAS	規格欄追記
	188-2-1	01761100	ｻｲﾄﾞｶﾊﾞｰBLAS	規格欄追記･変更時期変更
	188-2-2	01761101	ｻｲﾄﾞｶﾊﾞｰBLAS	規格欄追記･変更時期変更
	188-2-3	01761102	ｻｲﾄﾞｶﾊﾞｰBLAS	規格欄追記
	211-1	受注不可	ﾌﾛﾝﾄｶﾊﾞｰR	受注不可に変更･備考追記
	211-2	受注不可	ﾌﾛﾝﾄｶﾊﾞｰL	受注不可に変更･備考追記
15	224-2	00153060	ｽﾗｲﾄﾞﾋﾟｰｽSﾍﾟｱ	品名変更
	249	81780810	ﾄﾞﾗｲﾒｯﾄLFﾌﾗﾝｼﾞﾌﾞｯｼｭ	部品ｺｰﾄﾞ･品名･規格変更
	256-1	10932900	ｱﾝﾀﾞｰﾌﾗｯﾌﾟR	品名変更
17	310	70063081	ｱｰﾑﾚｽﾄﾌﾞﾗｹｯﾄRAS	部品ｺｰﾄﾞ･品名変更･規格追記
	324-1-1	受注不可	背板AS(ｷｬﾒﾙ)	受注不可に変更･図番変更･備考追記
	324-1-2	30062732	背板AS(ｷｬﾒﾙ)	追加
	324-2	30062751	背板AS(ﾌﾞﾗｳﾝ)	価格変更
	328	70063121	ｱｰﾑﾚｽﾄﾌﾞﾗｹｯﾄLAS	部品ｺｰﾄﾞ･品名変更･規格追記
	331-1-1	受注不可	座BAS	受注不可に変更･図番変更･備考追記
	331-1-2	30063700	ｻﾞBｾｯﾄ(ｷｬﾒﾙ)	追加
	331-2	30063690	ｻﾞBｾｯﾄ(ﾌﾞﾗｳﾝ)	品名変更
19	367-1-1	受注不可	座板AAS(ｷｬﾒﾙ)	受注不可に変更･図番変更･備考追記
	367-1-2	30062811	座板AAS(ｷｬﾒﾙ)	追加
20	分解図変更	図番431形状変更、NR10追加に伴うNR7-2変更、図番変更		
21	NR7-1	受注不可	呼戻SWAS	規格欄(構成部品図番)変更
	NR7-2	01759841	呼戻SWAS	規格欄(構成部品図番)変更
	408-2	70000309	NRE用ｷｰﾉﾐ(2ｹ1組)	備考欄追記
	423-2	10934821	ﾊﾝﾄﾞﾍﾙﾄﾞ送信機	備考欄追記
	424-2	10934861	受信ﾓｼﾞｭｰﾙ	備考欄追記
	431-1	受注不可	ｻｰｷｯﾄﾌﾟﾛﾃｸﾀ	受注不可に変更･図番変更･備考追記
	431-2	70934925	ｻｰｷｯﾄﾌﾟﾛﾃｸﾀ	追加
25	511	10937240	LSﾄﾞｯｸﾞA	部品ｺｰﾄﾞ変更
	520	90910519	6角ﾎﾞﾙﾄ	備考追記･使用数変更
	521	90930105	6角ﾅｯﾄ	備考追記･使用数変更
	525-1	受注不可	ﾎﾟｽﾄHRﾍﾟｱ	受注不可に変更
	525-2	受注不可	ﾎﾟｽﾄHLﾍﾟｱ	受注不可に変更
	536	90910509	6角ﾎﾞﾙﾄ	備考追記･使用数変更
	539-1	10937260	原点LSﾄﾞｯｸﾞR	部品ｺｰﾄﾞ変更
	539-2	10937900	原点LSﾄﾞｯｸﾞL	部品ｺｰﾄﾞ変更
	545	受注不可	ﾎﾟｽﾄﾍﾟｱ	受注不可に変更
27	609	10937240	LSﾄﾞｯｸﾞA	部品ｺｰﾄﾞ変更
29	676-1	10937260	原点LSﾄﾞｯｸﾞR	部品ｺｰﾄﾞ変更
	676-2	10937900	原点LSﾄﾞｯｸﾞL	部品ｺｰﾄﾞ変更

2025年6月

21	NR7-2	01759841	呼戻SWAS	価格変更(誤記)

2026年1月

価格欄表記変更

2026年2月

5	15-1-1	10932880	ﾈｰﾑﾌﾟﾚｰﾄ	品名変更、規格･備考･価格追記
	15-1-2	10932881	ﾈｰﾑﾌﾟﾚｰﾄ	品名変更、規格･備考･価格追記
	15-1-3	10932882	ﾈｰﾑﾌﾟﾚｰﾄ	品名変更、規格･備考･価格追記
	15-2-1	10935540	ﾈｰﾑﾌﾟﾚｰﾄ	品名変更、規格･備考･価格追記
	15-2-2	10935541	ﾈｰﾑﾌﾟﾚｰﾄ	品名変更、規格･備考･価格追記
	15-2-3	10935542	ﾈｰﾑﾌﾟﾚｰﾄ	品名変更、規格･備考･価格追記
13	15-1	都度確認	ﾈｰﾑﾌﾟﾚｰﾄ	品名表記変更、規格･価格追記
	15-2	都度確認	ﾈｰﾑﾌﾟﾚｰﾄ	品名表記変更、規格･価格追記

2026年7月

20	分解図変更	図番変更、NR7-1廃止		
21	NR7-1	受注不可	呼戻SWAS	備考変更
	NR7-2	受注不可	呼戻SWAS	受注不可に変更、備考変更
	NR7-3	01759841	呼戻SWAS	追加
	NR10	31759840	呼戻SWｾｯﾄ	規格欄(構成部品図番)変更
	423-2	受注不可	ﾊﾝﾄﾞﾍﾙﾄﾞ送信機	受注不可に変更、備考変更
	423-3	10934821	ﾊﾝﾄﾞﾍﾙﾄﾞ送信機	追加
	424-2	受注不可	受信ﾓｼﾞｭｰﾙ	受注不可に変更、備考変更
	424-3	10934861	受信ﾓｼﾞｭｰﾙ	追加

目　次

全体外観 …… 4～5

Mユニット関係 …… 6～11

Fユニット関係 …… 12～15

イス関係 …… 16～19

配線関係 …… 20～21

折りたたみレール(呼び戻し関係) …… 22～23

レール関係 …… 24～25

折りたたみレール(全体外観) …… 26～27

折りたたみレール(レール外観) …… 28～29

全体外観

NRE9

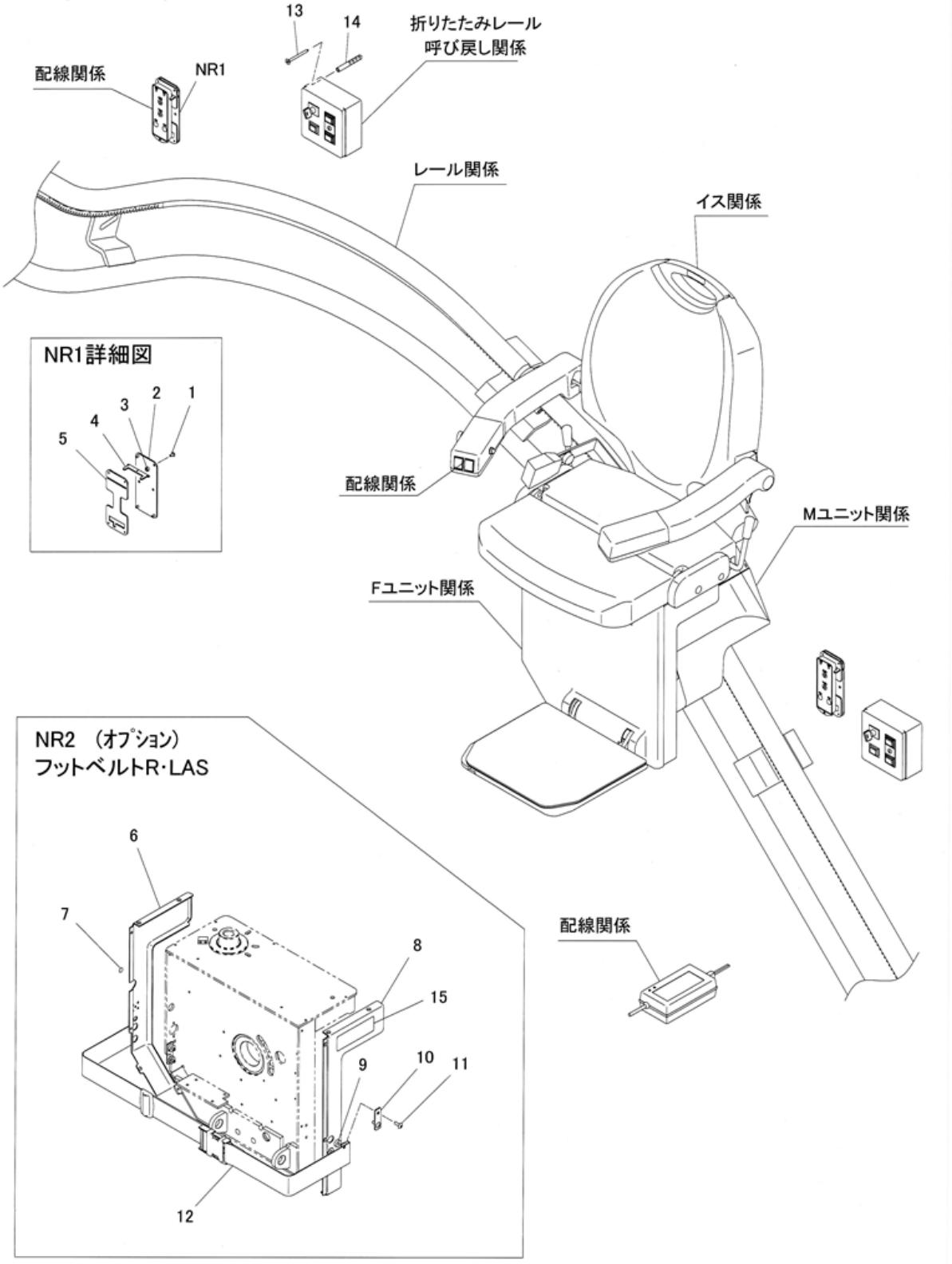
13
14
折りたたみレール
呼び戻し関係
配線関係
NR1
レール関係
イス関係
NR1詳細図
1
2
3
4
5
配線関係
Mユニット関係
Fユニット関係
NR2 （ｵﾌﾟｼｮﾝ）
フットベルトR･LAS
6
7
8
15
9
10
11
12
配線関係

NRE9関係

図番	部品ｺｰﾄﾞ	品名	規格	変更時期・備考	単価(税別)				製品使用数(参考)
NR1	01759720	無線ﾘﾓｺﾝﾎﾙﾀﾞAS	(1-5)						2
NR2-1-1	01758500	ﾌｯﾄﾍﾞﾙﾄRAS	(6～12)	(～14/01)					1
NR2-1-2	01758501	ﾌｯﾄﾍﾞﾙﾄRAS	(6～12)	(1402001～1410010)					1
NR2-1-3	01758502	ﾌｯﾄﾍﾞﾙﾄRAS	(6～12)	(1410011～)					1
NR2-2-1	01760560	ﾌｯﾄﾍﾞﾙﾄLAS	(6～12)	(～14/01)					1
NR2-2-2	01760561	ﾌｯﾄﾍﾞﾙﾄLAS	(6～12)	(1402002～1410010)					1
NR2-2-3	01760562	ﾌｯﾄﾍﾞﾙﾄLAS	(6～12)	(1410011～)					1
1	91030407	ﾄﾗｽｺﾈｼﾞ	MST0408ｽﾃﾝﾚｽ						8
2	10934340	無線機ﾍﾞｰｽB							2
3	80825404	ｽﾃﾝﾚｽｽﾍﾟｰｻ	CU-404						8
4	10934360	無線機支ｴ							2
5	10934320	無線機ﾍﾞｰｽA							2
6-1	01758520	ｻｲﾄﾞｶﾊﾞｰOPARAS							1
6-2	01760580	ｻｲﾄﾞｶﾊﾞｰOPALAS							1
7	50641030	動作ｼｰﾙ							1
8-1-1	01758540	ｻｲﾄﾞｶﾊﾞｰOPBRAS	(15-1-1付)	(～14/01)					1
8-1-2	01758541	ｻｲﾄﾞｶﾊﾞｰOPBRAS	(15-1-2付)	(1402001～1410010)					1
8-1-3	01758542	ｻｲﾄﾞｶﾊﾞｰOPBRAS	(15-1-3付)	(1410011～)					1
8-2-1	01760600	ｻｲﾄﾞｶﾊﾞｰOPBLAS	(15-2-1付)	(～14/01)					1
8-2-2	01760601	ｻｲﾄﾞｶﾊﾞｰOPBLAS	(15-2-2付)	(1402002～1410010)					1
8-2-3	01760602	ｻｲﾄﾞｶﾊﾞｰOPBLAS	(15-2-3付)	(1410011～)					1
9	10024140	ﾍﾞﾙﾄｽﾍﾟｰｻ							4
10	10024130	ﾍﾞﾙﾄｽﾄｯﾊﾟ							2
11	91030517	ﾄﾗｽ小ﾈｼﾞ	MST0515SEｸﾛｱｴﾝ						4
12	50641101	ｼｰﾄﾍﾞﾙﾄ							1
13	90731439	皿ﾀｯﾋﾟﾝﾈｼﾞ	SFHF0440SE						8
14	80825706	ﾌｨｼｬｰﾌﾟﾗｸﾞ	S6						8
15-1-1	10932880	ﾈｰﾑﾌﾟﾚｰﾄ	NRE9R	(～14/01) 型式適合認定番号&機番連絡ください					1
15-1-2	10932881	ﾈｰﾑﾌﾟﾚｰﾄ	NRE9R	(1402001～1410010) 型式適合認定番号&機番連絡ください					1
15-1-3	10932882	ﾈｰﾑﾌﾟﾚｰﾄ	NRE9R	(1410011～) 型式適合認定番号&機番連絡ください					1
15-2-1	10935540	ﾈｰﾑﾌﾟﾚｰﾄ	NRE9L	(～14/01) 型式適合認定番号&機番連絡ください					1
15-2-2	10935541	ﾈｰﾑﾌﾟﾚｰﾄ	NRE9L	(1402002～1410010) 型式適合認定番号&機番連絡ください					1
15-2-3	10935542	ﾈｰﾑﾌﾟﾚｰﾄ	NRE9L	(1410011～) 型式適合認定番号&機番連絡ください					1

Mユニット関係

NRE9

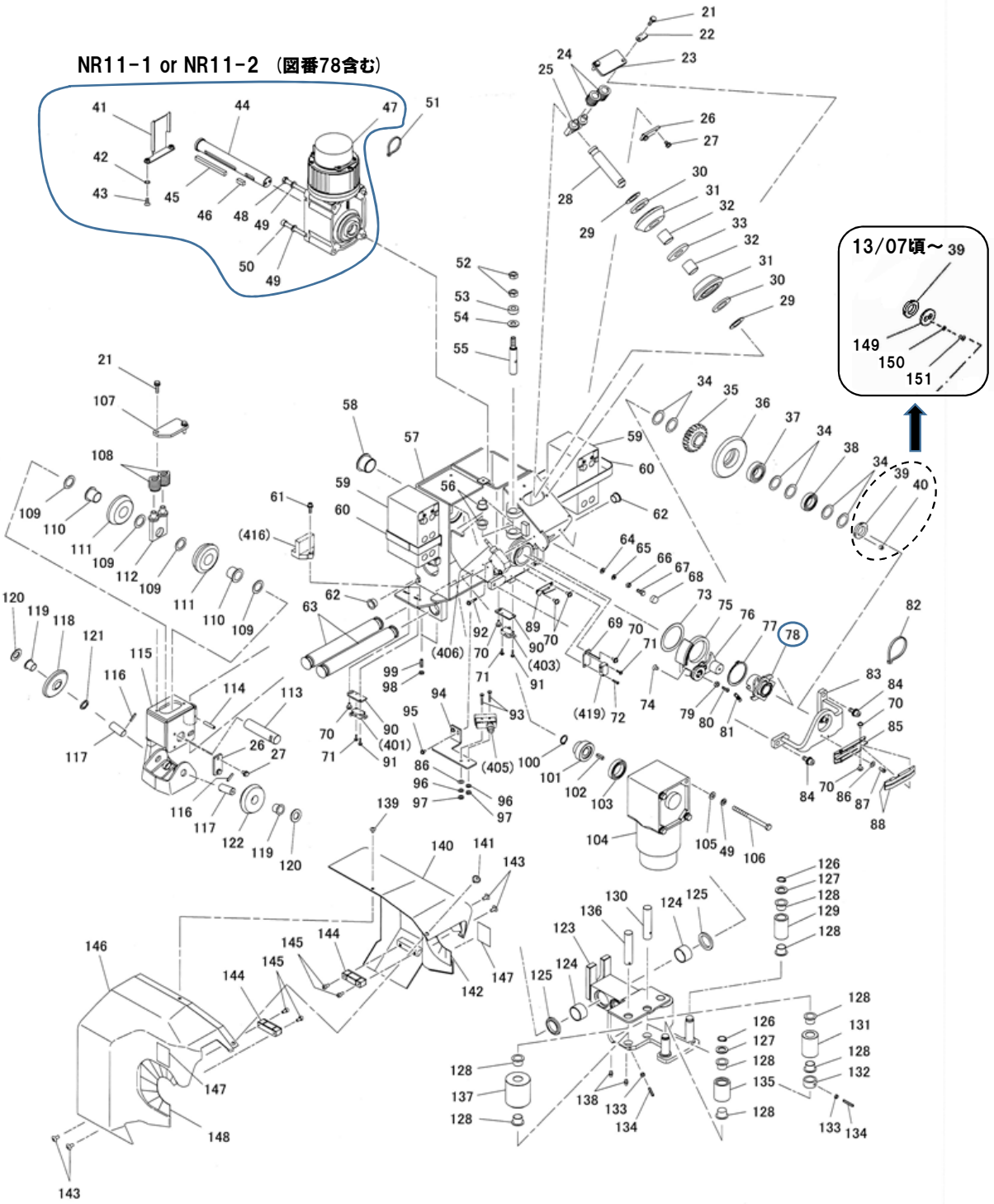

NRE9関係

図番	部品ｺｰﾄﾞ	品名	規格	変更時期・備考	単価(税別)				製品使用数(参考)
NR11-1	71758760	Mﾓｰﾀ Rｾｯﾄ	(41-1-2・42・43・44-2・45-2・46・47-2・48-2・49・50-2・78-1-2)	(～1911002) 図番47-1　対策品					1
NR11-2	71760720	Mﾓｰﾀ Lｾｯﾄ	(41-2-2・42・43・44-2・45-2・46・47-2・48-2・49・50-2・78-2-2)	(～1911002) 図番47-1　対策品					1
21	90790626	座金付6角ﾎﾞﾙﾄ	HBPS0625SE						4
22	80825556	ﾅｲﾛﾝｸﾗﾝﾌﾟ	3326						1
23	10021240	軸押ｴｶﾊﾞｰ							1
24	80712635	強力ﾊﾞﾈ	TR26X35						2
25	00145300	軸押ｴAﾍﾟｱ							1
26	10021220	ﾛｰﾗ軸ｷｰﾌﾟﾚｰﾄ							2
27	90890610	座金付6角ﾎﾞﾙﾄ	HBS0610SE						4
28-1	10021160	ｶﾞｲﾄﾞﾛｰﾗA軸		(～1404001)					1
28-2	10021161	ｶﾞｲﾄﾞﾛｰﾗA軸		(1404002～)					1
29	81472215	ﾄﾞﾗｲﾒｯﾄﾜｯｼｬ	70W-2215						2
30	81200020	PSﾍﾞｱﾘﾝｸﾞ	PST-254705						2
31	10021180	ｶﾞｲﾄﾞﾛｰﾗA							2
32	81772225	ﾄﾞﾗｲﾒｯﾄLFﾌﾞｯｼｭ	LFB-2225						2
33-1	10021200	ｶﾞｲﾄﾞﾛｰﾗｽﾍﾟｰｻA		(～1404001)					1
33-2	10021201	ｶﾞｲﾄﾞﾛｰﾗｽﾍﾟｰｻA		(1404002～)					1
34	90931480	鉄ｼﾑﾘﾝｸﾞ	25RX35RX1						6
35	10932300	Mﾋﾟﾆｵﾝ							1
36	10932260	Mﾋﾟﾆｵﾝｶﾞｲﾄﾞﾛｰﾗ							1
37	81156005	ﾍﾞｱﾘﾝｸﾞ	6005-2NSL						1
38	81146905	ﾍﾞｱﾘﾝｸﾞ	6905-2NSL						1
39	81000005	ﾍﾞｱﾘﾝｸﾞﾅｯﾄ	AN05						1
40	90960404	6角穴付止ﾒﾈｼﾞ	HSS0404ｸﾎﾞﾐ	(～13/06)					1
41-1-1	00145240	ｺｰﾄﾞｶﾊﾞｰRﾍﾟｱ		(～1911002)					1
41-1-2	00145241	ｺｰﾄﾞｶﾊﾞｰRﾍﾟｱ		(1911003～)					1
41-2-1	00146320	ｺｰﾄﾞｶﾊﾞｰLﾍﾟｱ		(～1911002)					1
41-2-2	00146321	ｺｰﾄﾞｶﾊﾞｰLﾍﾟｱ		(1911003～)					1
42	90930954	歯付皿座金	TLWF04SE						2
43	90950410	皿小ﾈｼﾞ	MSF0410SE						2
44-1	10932280	Mﾓｰﾀｼｬﾌﾄ		(～1911002)					1
44-2	10932281	Mﾓｰﾀｼｬﾌﾄ		(1911003～)					1
45-1	10021020	Mﾓｰﾀｷｰ		(～1911002)					1
45-2	10021021	Mﾓｰﾀｷｰ		(1911003～)					1
46	10021040	Mﾋﾟﾆｵﾝｷｰ							1
47-1	受注不可	ﾓｰﾀ	ABV2-N09001	(～1911002) NR11-1orNR11-2で交換の事	受注不可				1
47-2	80820039	ﾓｰﾀ	BV2-N143	(1911003～)					1
48-1	受注不可	6角ﾎﾞﾙﾄ	HB0895SE	№160で出荷 (～1911002)	受注不可				1
48-2	90910801	6角ﾎﾞﾙﾄ	HB08110SE	(1911003～)					1
49	90930508	ﾊﾞﾈ座金	SW08SE						8
50-1	90920895	6角穴付ﾎﾞﾙﾄ	HSB0895	(～1911002)					3
50-2	90920911	6角穴付ﾎﾞﾙﾄ	HSB08110	(1911003～)					3
51	80825291	ﾊﾞﾝﾀｲ	CV-150						1
52	90930110	6角ﾅｯﾄ	HN10SE						2
53	10020480	連結軸ｽﾍﾟｰｻ							1
54	81491215	ﾄﾞﾗｲﾒｯﾄﾜｯｼｬ	LFW-1215						1
55	10021300	連結軸							1
56	81792400	ﾌﾗﾝｼﾞﾌﾞｯｼｭ	MB1612-24FDU						2
57-1	受注不可	Mﾕﾆｯﾄ Rﾍﾟｱ			受注不可				1
57-2	受注不可	Mﾕﾆｯﾄ Lﾍﾟｱ			受注不可				1
58	81530020	#80ﾌﾗﾝｼﾞﾌﾞｯｼｭ	80F-3020						1
59-1	受注不可	ﾊﾞｯﾃﾘｰ	TPH12080F2F(GSYUASA)	59-2で互換性有	受注不可				2
59-2	80819826	ﾊﾞｯﾃﾘｰ	WP1236W(LONG)						2
60	10020520	ﾊﾞｯﾃﾘｰﾀｲﾍﾞﾙﾄ							2
61	90700520	座金付6角穴付ﾎﾞﾙﾄ	HSBPS0520						2
62	80821680	ﾜﾝﾀｯﾁﾌﾞｯｼｭ	GB-1520						2
63	10020540	ｽﾗｲﾄﾞ軸							2
64	90930706	平座金	PW06SE						1
65	90930506	ﾊﾞﾈ座金	SW06SE						1
66	90930106	6角ﾅｯﾄ	HN06SE						1
67	90910615	6角ﾎﾞﾙﾄ	HB0615SE						1
68	80656004	ﾎﾞﾙﾄﾅｯﾄｷｬｯﾌﾟ	A-BN6(ｼﾛ)						1
160	90890895	座金付6角ﾎﾞﾙﾄ	HBS0895SE	(～1911002) №48の補充品					1

Mユニット関係

NRE9

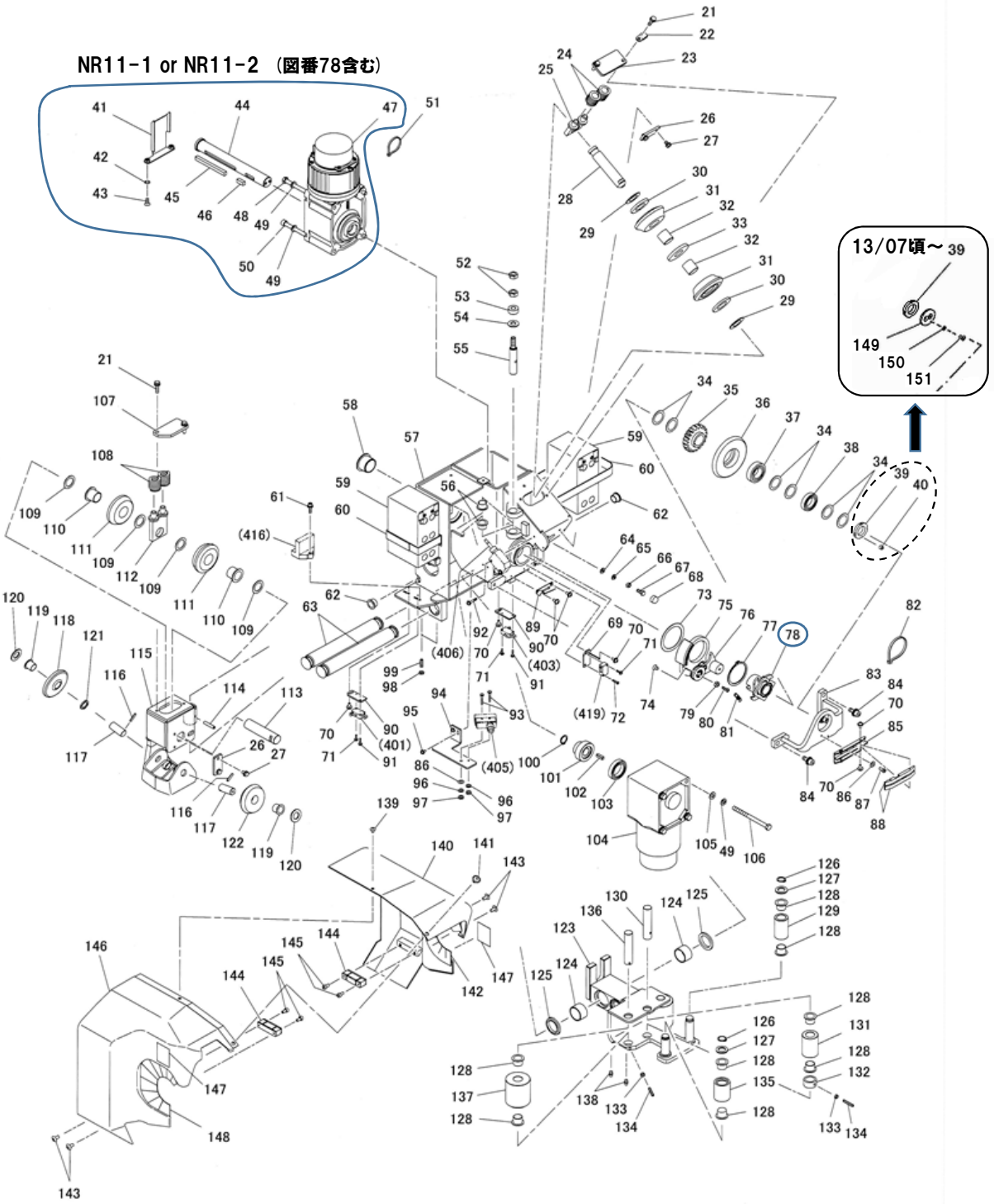

NRE9関係

図番	部品ｺｰﾄﾞ	品名	規格	変更時期・備考	単価(税別)				製品使用数(参考)
69	10932580	ﾘﾐｯﾄﾀﾞｲ							1
70	90780308	座金組込ﾅﾍﾞ小ﾈｼﾞ	MSRPS0308SE						9
71	90780314	座金組込ﾅﾍﾞ小ﾈｼﾞ	MSRPS0314SE						3
72	90800316	座金組込ﾅﾍﾞ小ﾈｼﾞ	MSRS0316SE						1
73	10021820	ｽﾄｯﾊﾟ軸受ｹS							1
74	90950406	ｻﾗ小ﾈｼﾞ	MSF0406SE						1
75-1	00145560	ﾚｰﾙｽﾄｯﾊﾟRﾍﾟｱ							1
75-2	00146540	ﾚｰﾙｽﾄｯﾊﾟLﾍﾟｱ							1
76-1	00145520	ｶﾞﾊﾞﾅ検知ﾛｰﾗRAS							1
76-2	00146500	ｶﾞﾊﾞﾅ検知ﾛｰﾗLAS							1
77	80845032	軸用C型止メ輪	RRO55						1
78-1-1	00145500	ｶﾞﾊﾞﾅ爪Rﾍﾟｱ		(～1911002)					1
78-1-2	00145501	ｶﾞﾊﾞﾅ爪Rﾍﾟｱ		(1911003～)					1
78-2-1	00146480	ｶﾞﾊﾞﾅ爪Lﾍﾟｱ		(～1911002)					1
78-2-2	00146481	ｶﾞﾊﾞﾅ爪Lﾍﾟｱ		(1911003～)					1
79	90930103	6角ﾅｯﾄ	HN03SE						1
80	90940311	ﾅﾍﾞ小ﾈｼﾞ	MSR0310SE						1
81	10021860	ﾛｰﾗ押ｴﾊﾞﾈ							1
82	80825293	ﾊﾟﾝﾀｲ	CV-200						1
83-1	01758940	軸支持ﾌﾟﾚｰﾄRﾍﾟｱ							1
83-2	01760840	軸支持ﾌﾟﾚｰﾄLﾍﾟｱ							1
84	90700820	座金付6角穴付ﾎﾞﾙﾄ	HSBPS0820						3
85	10021881	充電ﾍﾞｰｽ							1
86	90930704	平座金	PW04SE						3
87	90920409	6角穴付ﾎﾞﾙﾄ	HSB0410						2
88	10932600	充電ﾌﾟﾚｰﾄ							2
89-1	10021840	ｽﾄｯﾊﾟ固定ﾊﾞﾈR							1
89-2	10024360	ｽﾄｯﾊﾟ固定ﾊﾞﾈL							1
90	10605530	ﾘﾐｯﾄ台							2
91	90780316	座金組込ﾅﾍﾞ小ﾈｼﾞ	MSRPS0316SE						2
92	90780425	座金組込ﾅﾍﾞ小ﾈｼﾞ	MSRPS0425SE						2
93	90910425	6角ﾎﾞﾙﾄ	HB0425SE						2
94-1	10934660	原点LSﾌﾞﾗｹｯﾄR							1
94-2	10935940	原点LSﾌﾞﾗｹｯﾄL							1
95	90780410	座金組込ﾅﾍﾞ小ﾈｼﾞ	MSRPS0410SE						2
96	90930504	ﾊﾞﾈ座金	SW04SE						2
97	90930304	6角ﾅｯﾄ	HN04(3)SE						2
98	90960620	6角穴付止ﾒﾈｼﾞ	HSS0620ｸﾎﾞﾐ						4
99	90930306	6角ﾅｯﾄ	HN06(3)SE						4
100	80845009	軸用C型止メ輪	RRO18						1
101	10021120	Sﾋﾟﾆｵﾝ							1
102	10021140	Sﾋﾟﾆｵﾝｷｰ							1
103	81146906	ﾍﾞｱﾘﾝｸﾞ	6906-2NSL						1
104-1	受注不可	ﾓｰﾀ	ABV2-N09201	104-2で交換の事	受注不可				1
104-2	80820062	ﾓｰﾀ	BV2-N145	新旧互換性有					1
105	90930708	平座金	PW08SE						4
106	90910805	6角ﾎﾞﾙﾄ	HB08105SE						4
107	10932320	軸押ｴｶﾊﾞｰ							1
108	80726035	強力ﾊﾞﾈ	TY26X35						2
109	90931430	ｼﾑﾘﾝｸﾞ	22X32X1						4
110	81782220	ﾄﾞﾗｲﾒｯﾄLFﾌﾗﾝｼﾞﾌﾞｯｼｭ	LFF-2220						2
111	10021380	ｶﾞｲﾄﾞﾛｰﾗB							2
112	00145400	軸押ｴBﾍﾟｱ							1
113	10021320	ｶﾞｲﾄﾞﾛｰﾗB軸							1
114	90980630	ﾛｰﾙﾋﾟﾝ	SRP0630						1
115-1	01758820	ｶﾞｲﾄﾞﾛｰﾗBﾌﾚｰﾑRﾍﾟｱ							1
115-2	01760760	ｶﾞｲﾄﾞﾛｰﾗBﾌﾚｰﾑLﾍﾟｱ							1
116	90980420	ﾛｰﾙﾋﾟﾝ	SRP0420						2
117	10021340	ｶﾞｲﾄﾞﾛｰﾗC軸							2
118	10021360	ｶﾞｲﾄﾞﾛｰﾗC							1
119	81781615	ﾄﾞﾗｲﾒｯﾄLFﾌﾗﾝｼﾞﾌﾞｯｼｭ	LFF-1615						2
120	81502017	#80ﾜｯｼｬ	80W-17						2
121	90934516	ｳｪｰﾌﾞﾜｯｼｬｰ	WW-16						1

Mユニット関係

NRE9

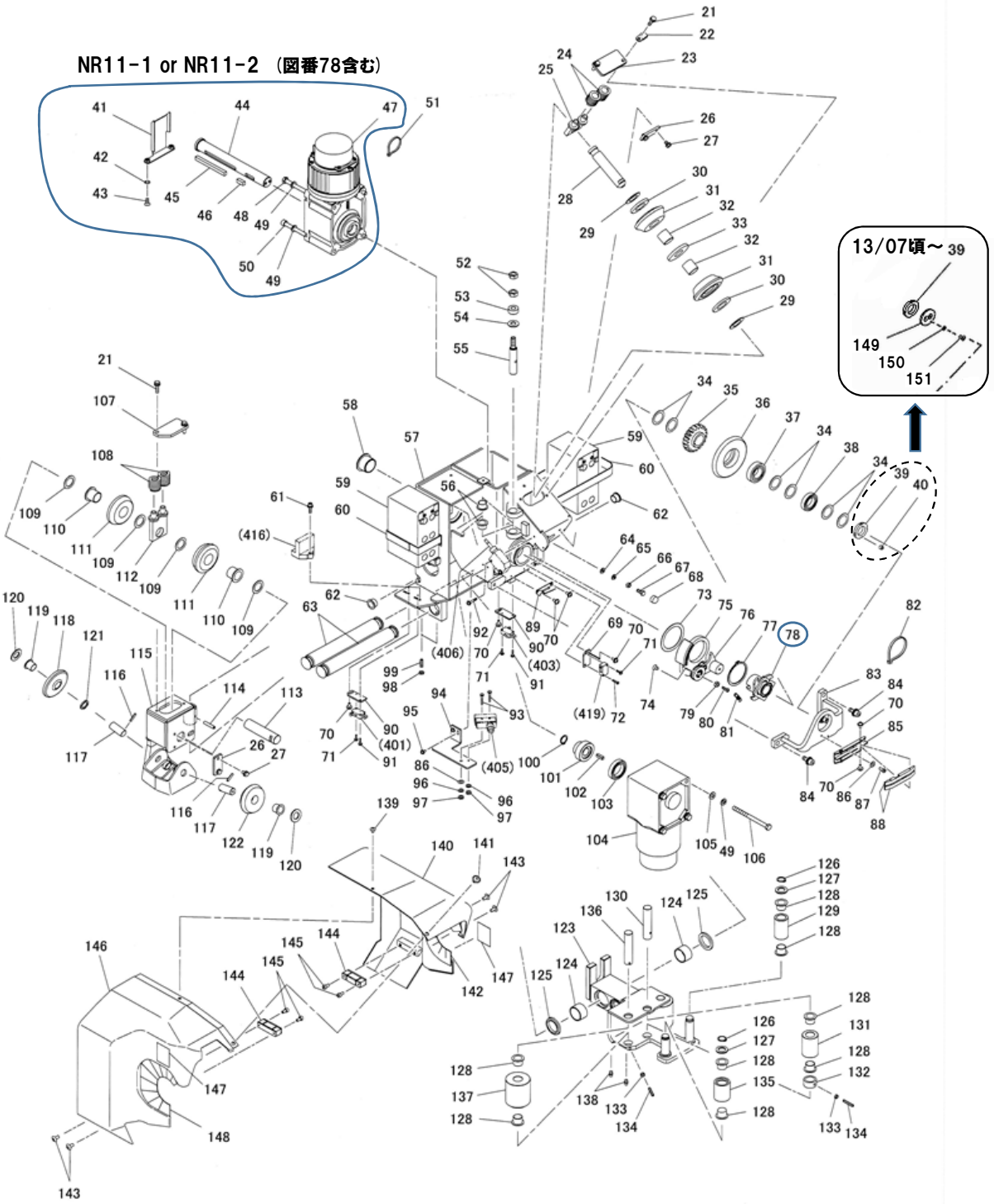

NRE9関係

図番	部品ｺｰﾄﾞ	品名	規格	変更時期・備考	単価(税別)				製品使用数(参考)
122	10021400	ｶﾞｲﾄﾞﾛｰﾗD							1
123-1-1	受注不可	ｽﾗｲﾄﾞﾕﾆｯﾄRﾍﾟｱ		(～1906005) 123-1-2で交換の事	受注不可				1
123-1-2	01758901	ｽﾗｲﾄﾞﾕﾆｯﾄRﾍﾟｱ		(1906006～)					1
123-2-1	受注不可	ｽﾗｲﾄﾞﾕﾆｯﾄLﾍﾟｱ		(～1906005) 123-2-2で交換の事	受注不可				1
123-2-2	01760801	ｽﾗｲﾄﾞﾕﾆｯﾄLﾍﾟｱ		(1906006～)					1
124	81703012	ﾄﾞﾗｲﾒｯﾌﾟｯｼｭ	70B-3012						4
125	80803043	ﾀﾞｽﾄｼｰﾙ	FD1664IO						4
126	80845007	軸用C型止メ輪	RRO16						2
127	10020420	ｽﾗｲﾄﾞﾛｰﾗｽﾍﾟｰｻ							2
128	81781815	ﾄﾞﾗｲﾒｯﾄLFﾌﾗﾝｼﾞﾌﾞｯｼｭ	LFF-1815						10
129	10932490	ｽﾗｲﾄﾞﾛｰﾗA30							1
130	10932460	ｽﾗｲﾄﾞﾛｰﾗ軸B							1
131	10021620	ｽﾗｲﾄﾞﾛｰﾗA							1
132	10932480	ﾛｰﾗｽﾍﾟｰｻ							1
133	90930105	6角ﾅｯﾄ	HN05SE						3
134	90960530	6角穴付止ﾒﾈｼﾞ	HSS0530ｸﾎﾞﾐ						3
135	10021681	ｽﾗｲﾄﾞﾛｰﾗC							1
136	10932440	ｽﾗｲﾄﾞﾛｰﾗ軸A							2
137	10932420	ｽﾗｲﾄﾞﾛｰﾗB							2
138	80827006	ｸﾞﾘｽﾆｯﾌﾟﾙ	GNAM6X0.75	(～1906005、以降無し)					2
139	91030510	ﾄﾗｽｺﾈｼﾞ	MST0508SEｱｲﾎﾞﾘｰ						1
140-1	10934720	RｶﾊﾞｰAR							1
140-2	10935960	RｶﾊﾞｰAL							1
141	80821824	ｽｸﾘﾍﾞｯﾄ	3820						1
142-1	00145600	ｽｶｰﾄARAS							1
142-2	00146580	ｽｶｰﾄALAS							1
143	91070408	ﾄﾗｽﾀｯﾋﾟﾝﾈｼﾞ	STHST0408ｱｲﾎﾞﾘｰ						4
144	10022200	ｻｲﾄﾞｶﾊﾞｰ押ｴ							2
145	90920408	6角穴付ﾎﾞﾙﾄ	HSB0408						4
146-1	10932640	RｶﾊﾞｰBR							1
146-2	10935400	RｶﾊﾞｰBL							1
147	10023200	ｺｰｼｮﾝｼｰﾙ3							2
148-1	00145640	ｽｶｰﾄBRAS							1
148-2	00146620	ｽｶｰﾄBLAS							1
149	10936560	回り止ﾒﾌﾟﾚｰﾄ		(13/07～)					1
150	90930955	歯付皿座金	TLWF05SE	(13/07～)					2
151	91000509	6角穴付皿ﾎﾞﾙﾄ	HSF0510SE	(13/07～)					2

Ｆユニット関係

NRE9

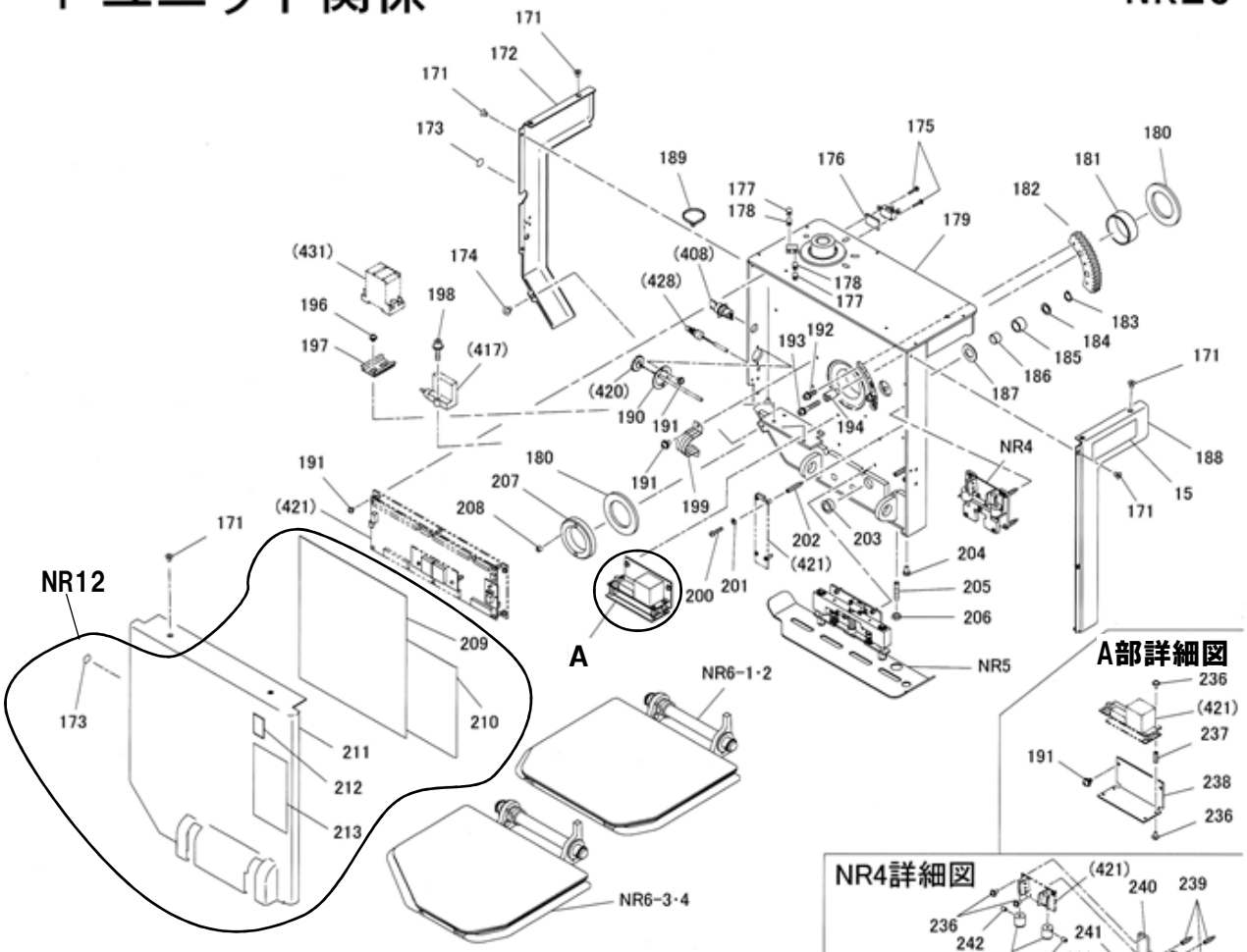

NRE9関係

図番	部品ｺｰﾄﾞ	品名	規格	変更時期・備考	単価（税別）				製品使用数（参考）
NR4-1	00145810	傾斜ｽｲｯﾁAS	(232･236･239～248)	R仕様					1
NR4-2	00146770	傾斜ｽｲｯﾁAS	(232･236･239～248)	L仕様					1
NR5-1	01759220	ｱﾝﾀﾞｰﾌﾗｯﾌﾟRAS	(191･229～232･249～256-1)						1
NR5-1	01761120	ｱﾝﾀﾞｰﾌﾗｯﾌﾟLAS	(191･229～232･249～256-2)						1
NR6-1	01759120	ﾌｯﾄﾚｽﾄRAS	(191･214-1･215～219-1･220･221-1･222･223-1･224-1･225～233･234-1･235)						1
NR6-2	01761020	ﾌｯﾄﾚｽﾄLAS	(191･214-1･215～219-2･220･221-2･222･223-1･224-1･225～233･234-1･235)						1
NR6-3	01758560	ﾌｯﾄﾚｽﾄRSAS	(191･214-2･215～219-3･220･221-1･222･223-1･223-2･224-1･224-2･225～233･234-2･235)						1
NR6-4	01760500	ﾌｯﾄﾚｽﾄLSAS	(191･214-3･215～219-4･220･221-2･222･223-1･223-2･224-1･224-2･225～233･234-3･235)						1
NR12-1	01759160	ﾌﾛﾝﾄｶﾊﾞｰRAS	(173･209･210･211-1･212･213)						1
NR12-2	01761060	ﾌﾛﾝﾄｶﾊﾞｰLAS	(173･209･210･211-2･212･213)						1
15-1	都度確認	ﾈｰﾑﾌﾟﾚｰﾄ	R用 P5参照	型式適合認定番号＆ 機番連絡ください					1
15-2	都度確認	ﾈｰﾑﾌﾟﾚｰﾄ	L用 P5参照	型式適合認定番号＆ 機番連絡ください					1
171	90950405	ｻﾗ小ﾈｼﾞ	MSF0406SEｱｲﾎﾞﾘｰ						10
172-1	01759180	ｻｲﾄﾞｶﾊﾞｰARAS	(173付)						1
172-2	01761080	ｻｲﾄﾞｶﾊﾞｰALAS	(173付)						1
173	50641030	動作ｼｰﾙ							2
174	91070408	ﾄﾗｽﾀｯﾋﾟﾝﾈｼﾞ	STHST0408ｱｲﾎﾞﾘｰ						1
175	90780320	座金組込ﾅﾍﾞ小ﾈｼﾞ	MSRPS0320SE						2
176	10022340	LS取付板							1
177	90960509	6角穴付止ﾒﾈｼﾞ	HSS0510ﾋﾗｻｷ						2
178	90960515	6角穴付止ﾒﾈｼﾞﾌﾟﾘｺｰﾄ赤	HSS0510ﾋﾗｻｷ						2
179-1	受注不可	FﾕﾆｯﾄRﾍﾟｱ			受注不可				1
179-2	受注不可	FﾕﾆｯﾄLﾍﾟｱ			受注不可				1
180	81200010	PSﾍﾞｱﾘﾝｸﾞ	PST-507805						2
181	81775020	ﾄﾞﾗｲﾒｯﾄLFﾌﾞｯｼｭ	LFB-5020						1
182	10022320	同調ｷﾞﾔ							1
183	80845005	軸用C型止メ輪	RRO14						1
184	10022400	ﾛｰﾗ押ｴ							1
185	10022360	ﾘﾝｸﾛｰﾗ							1
186	81771412	ﾄﾞﾗｲﾒｯﾄLFﾌﾞｯｼｭ	LFB-1412						1
187	81491815	ﾄﾞﾗｲﾒｯﾄLFﾜｯｼｬ	LFW-1815						1
188-1-1	01759200	ｻｲﾄﾞｶﾊﾞｰBRAS	(15-1付)(P5参照)	(～14/01)					1
188-1-2	01759201	ｻｲﾄﾞｶﾊﾞｰBRAS	(15-1付)(P5参照)	(1402001～1410010)					1
188-1-3	01759202	ｻｲﾄﾞｶﾊﾞｰBRAS	(15-1付)(P5参照)	(1410011～)					1
188-2-1	01761100	ｻｲﾄﾞｶﾊﾞｰBLAS	(15-2付)(P5参照)	(～14/01)					1
188-2-2	01761101	ｻｲﾄﾞｶﾊﾞｰBLAS	(15-2付)(P5参照)	(1402002～1410010)					1
188-2-3	01761102	ｻｲﾄﾞｶﾊﾞｰBLAS	(15-2付)(P5参照)	1410011～					1
189	80825291	ﾊﾝﾀｲ	CV-150						12
190	10024080	ｽﾋﾟｰｶﾎﾙﾀﾞ							1
191	90780408	座金組込ﾅﾍﾞ小ﾈｼﾞ	MSRPS0408SE						21
192	90700620	座金付6角穴付ﾎﾞﾙﾄ	HSBPS0620						3
193	90700640	座金付6角穴付ﾎﾞﾙﾄ	HSBPS0640						2
194	10022480	調整ｶﾑ							2
196	90780508	座金組込ﾅﾍﾞ小ﾈｼﾞ	MSRPS0508SE						2
197	10024060	NFBﾚｰﾙ							1
198	90700520	座金付6角穴付ﾎﾞﾙﾄ	HSBPS0520						2
199	80821534	ｻﾄﾞﾙ	AC-34						1
200	90800316	座金組込ﾅﾍﾞ小ﾈｼﾞ	MSRS0316SE						4
201	90930703	平座金	PW03SE						4
202	81005480	黄銅ｽﾍﾟｰｻ	BSB-330-6						4
203	80821680	ﾜﾝﾀｯﾁﾌﾞｯｼｭ	GB-1520						1
204	90910408	6角ﾎﾞﾙﾄ	HB0408SEｱｲﾎﾞﾘｰ						1
205	90960836	6角穴付止ﾒﾈｼﾞ	HSS0835ﾋﾗｻｷ						1
206	90930308	6角ﾅｯﾄ	HN08(3)SE						1
207	10022500	ｾﾝﾀﾅｯﾄ							1
208	90960404	6角穴付止ﾒﾈｼﾞ	HSS0404ｸﾎﾞﾐ						1
209	10932840	ﾃｨｰﾁﾝｸﾞｼｰﾙ							1
210	10040040	ﾕﾆﾊﾟｯｸ							1
211-1	受注不可	ﾌﾛﾝﾄｶﾊﾞｰR		NR12-1で交換の事	受注不可				1
211-2	受注不可	ﾌﾛﾝﾄｶﾊﾞｰL		NR12-2で交換の事	受注不可				1
212	10033020	充電ｼｰﾙ							1
213	10033040	ｺｰｼｮﾝｼｰﾙ1							1
214-1	10022820	ﾌｯﾄﾚｽﾄｶｰﾍﾟｯﾄ							1
214-2	10032020	ﾌｯﾄﾚｽﾄｶｰﾍﾟｯﾄRS							1

Ｆユニット関係

NRE9

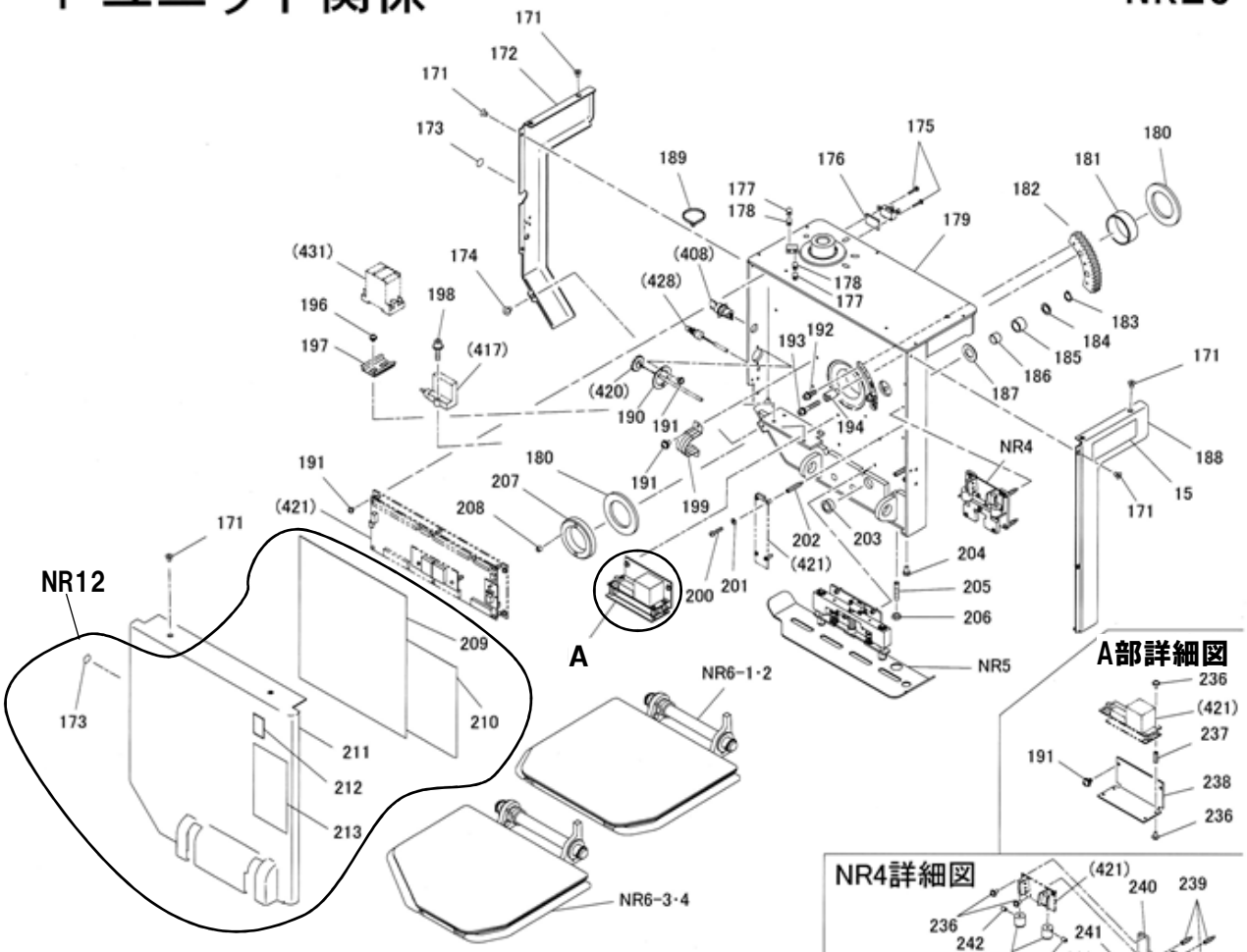

NRE9関係

図番	部品ｺｰﾄﾞ	品名	規格	変更時期・備考	単価(税別)				製品使用数(参考)
214-3	10032420	ﾌｯﾄﾚｽﾄｶｰﾍﾟｯﾄLS							1
215	80845011	軸用C型止ﾒ輪	RRO20						2
216	10022800	ﾌｯﾄﾚｽﾄ支点軸							1
217	90931220	小型丸平座金	PWS20SE						2
218	81520010	#80ﾌﾗﾝｼﾞﾌﾞｯｼｭ	80F-2010						2
219-1	01759140	ﾌｯﾄﾚｽﾄRﾍﾟｱ							1
219-2	01761040	ﾌｯﾄﾚｽﾄLﾍﾟｱ							1
219-3	01758580	ﾌｯﾄﾚｽﾄRSﾍﾟｱ	(ｵﾌﾟｼｮﾝ)						1
219-4	01760520	ﾌｯﾄﾚｽﾄLSﾍﾟｱ	(ｵﾌﾟｼｮﾝ)						1
220	90910610	6角ﾎﾞﾙﾄ	HB0610SE						1
221-1	10934640	ﾌｯﾄﾚｽﾄｽﾌﾟﾘﾝｸﾞL							1
221-2	10935900	ﾌｯﾄﾚｽﾄｽﾌﾟﾘﾝｸﾞR							1
222	80825503	ﾅｲﾛﾝｸﾗﾝﾌﾟ	NK-3N						2
223-1	10637740	ﾄﾘﾑA							2
223-2	10032040	ﾄﾘﾑS							1
224-1	00145780	ｽﾗｲﾄﾞﾋﾟｰｽﾍﾟｱ							2
224-2	00153060	ｽﾗｲﾄﾞﾋﾟｰｽSﾍﾟｱ							1
225	10637640	ｽﾗｲﾄﾞｽﾍﾟｰｻA							4
226	10637660	ｽﾗｲﾄﾞｽﾍﾟｰｻB							4
227	90780615	座金組込ﾅﾍﾞ小ﾈｼﾞ	MSRPS0615SE						4
228	50641480	ﾌｯﾄﾚｽﾄｽﾌﾟﾘﾝｸﾞA							4
229	80847009	E型止ﾒ輪	E6SE						8
230	10017480	ﾌﾟｯｼｭﾛｯﾄﾞ							3
231	50562721	ｽｲｯﾁﾌﾟﾗﾝｼﾞｬSP							3
232	90780314	座金組込ﾅﾍﾞ小ﾈｼﾞ	MSRPS0314SE						9
233	90780306	座金組込ﾅﾍﾞ小ﾈｼﾞ	MSRPS0306SE						1
234-1	10932760	ﾌｯﾄﾚｽﾄｶﾊﾞｰ							1
234-2	10932020	ﾌｯﾄﾚｽﾄｶﾊﾞｰRS							1
234-3	10935200	ﾌｯﾄﾚｽﾄｶﾊﾞｰLS							1
235	91030510	ﾄﾗｽｺﾈｼﾞ	MST0508SEｱｲﾎﾞﾘｰ						3
236	90780308	座金組込ﾅﾍﾞ小ﾈｼﾞ	MSRPS0308SE						15
237	81005320	黄銅ｽﾍﾟｰｻ	ASB-320-6						4
238	10024100	傾斜ﾘﾚｰﾍﾞｰｽ							1
239	80825021	ｽﾁｰﾙｽﾍﾟｰｻ	BSF-318						3
240	11559301	傾斜ｽｲｯﾁﾍﾞｰｽ							1
241	90980325	ﾛｰﾙﾋﾟﾝ	SRP0325						2
242	90960305	6角穴付ﾄﾒﾈｼﾞ	HSS0305ｸﾎﾞﾐ						2
243	10023130	傾斜ｽｲｯﾁﾄﾞｯｸﾞ							2
244	80825017	ｽﾁｰﾙｽﾍﾟｰｻ	BSF-308						1
245	90930704	平座金	PW04SE						2
246	90930203	6角ﾅｯﾄ	HN03(3)SE						2
247	10023090	傾斜ﾄﾞｯｸﾞ							1
248	81005460	黄銅ｽﾍﾟｰｻｰ	CB-307						1
249	81780810	ﾄﾞﾗｲﾒｯﾄLFﾌﾗﾝｼﾞﾌﾞｯｼｭ	LFF0810						4
250	01759240	ｱﾝﾀﾞｰﾌﾗｯﾌﾟﾍﾞｰｽﾍﾟｱ							1
251	90760410	座金付6角穴付ﾎﾞﾙﾄ	HSBS0410						4
252	50641480	ﾌｯﾄﾚｽﾄｽﾌﾟﾘﾝｸﾞA							2
253	01759260	ｽﾗｲﾄﾞﾋﾟｰｽﾍﾟｱ							1
254	10932920	ｽﾗｲﾄﾞﾋﾟﾝ							2
255	80804021	ｺﾞﾑﾜｯｼｬ	WRBC12-8-2						2
256-1	10932900	ｱﾝﾀﾞｰﾌﾗｯﾌﾟR							1
256-2	10935560	ｱﾝﾀﾞｰﾌﾗｯﾌﾟL							1

イス関係

NRE9

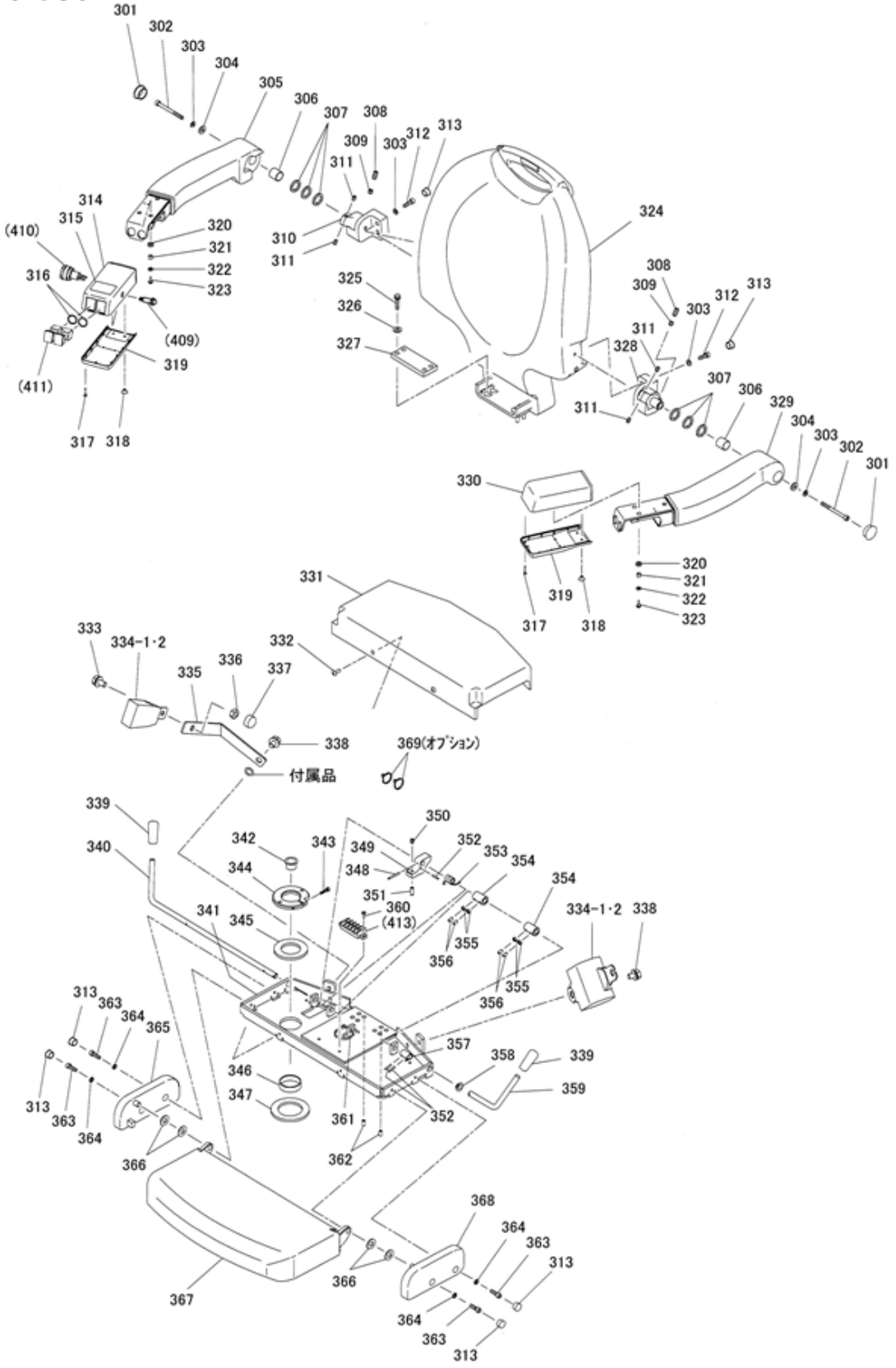
301
302
303
304
305
306
307
308
309
310
311
312
313
314
315
316
317
318
319
320
321
322
323
324
325
326
327
328
329
330
331
332
333
334-1･2
335
336
337
338
339
340
341
342
343
344
345
346
347
348
349
350
351
352
353
354
355
356
357
358
359
360
361
362
363
364
365
366
367
368
369(オプション)
付属品
(409)
(410)
(411)
(413)

NRE9関係

図番	部品ｺｰﾄﾞ	品名	規格	変更時期・備考	単価（税別）				製品使用数（参考）
301	98279127	ﾛｯｷﾝｸﾞﾎｰﾙﾌﾟﾗｸﾞ	1000						2
302	90920671	6角穴付ﾎﾞﾙﾄ	HSB0670SE						2
303	90930506	ﾊﾞﾈ座金	SW06SE						6
304	90930790	平座金	PW08SE(22X1.6)						2
305	01759380	ｱｰﾑﾚｽﾄRAS							1
306	81771820	ﾄﾞﾗｲﾒｯﾄLFﾌﾞｯｼｭ	LFB-1820						2
307	90934518	ｳｪｰﾌﾞﾜｯｼｬｰ	WW-18						6
308	90960414	6角穴付止ﾒﾈｼﾞﾌﾟﾘｺｰﾄ赤	HSS0408ｸﾎﾞﾐ						2
309	90960416	6角穴付止ﾒﾈｼﾞﾌﾟﾘｺｰﾄ赤	HSS0404ｸﾎﾞﾐ						2
310	70063081	ｱｰﾑﾚｽﾄﾌﾞﾗｹｯﾄRAS	(308･309･311付)		お問い合わせください				1
311	90961610	6角穴付ﾄﾒﾈｼﾞ	HSS0610ﾋﾗｻｷ						4
312	90920622	6角穴付ﾎﾞﾙﾄ	HSB0620SE						4
313	98279126	ﾛｯｷﾝｸﾞﾎｰﾙﾌﾟﾗｸﾞ							8
314-1	10003240	ｱｰﾑﾚｽﾄｶﾊﾞｰRA							1
314-2	10003820	ｱｰﾑﾚｽﾄｶﾊﾞｰLA							1
315	10003720	ｺｰｼｮﾝｼｰﾙ1							1
316	10003290	ｺﾞﾑﾘﾝｸﾞ							2
317	90730320	十字穴付皿ﾀｯﾋﾟﾝﾈｼﾞ	3X20SEｸﾛｱｴﾝ						4
318	90950309	皿小ﾈｼﾞ	MSF0308SEｸﾛｱｴﾝ						4
319	10003260	ｱｰﾑﾚｽﾄｶﾊﾞｰB							2
320	90931006	歯付座金ｳﾁﾊﾞ	TLWI06SE						6
321	80356102	ｽﾍﾟｰｻ	6X6L						6
322	90930703	平座金	PW03SE						6
323	90863010	木ﾈｼﾞ	3X10SE						6
324-1-1	受注不可	背板AS(ｷｬﾒﾙ)		(～1510011) 色廃番 324-1-2で交換の事	受注不可				1
324-1-2	30062732	背板AS(ｷｬﾒﾙ)		(1510012～)					1
324-2	30062751	背板AS(ﾌﾞﾗｳﾝ)							1
325	90770625	座金付6角ﾎﾞﾙﾄ	HBS0625SE						4
326	90930708	平座金	PW08SE						4
327	10020060	背板取付ｽﾍﾟｰｻB							1
328	70063121	ｱｰﾑﾚｽﾄﾌﾞﾗｹｯﾄLAS	(308･309･311付)		お問い合わせください				1
329	01759400	ｱｰﾑﾚｽﾄLAS							1
330	10003280	ｱｰﾑﾚｽﾄｶﾊﾞｰLA							1
331-1-1	受注不可	座BAS		(～1510011) 色廃番 331-1-2で交換の事	受注不可				1
331-1-2	30063700	ｻﾞBｾｯﾄ(ｷｬﾒﾙ)		(1510012～)					1
331-2	30063690	ｻﾞBｾｯﾄ(ﾌﾞﾗｳﾝ)							1
332	91030517	ﾄﾗｽ小ﾈｼﾞ	MST0515SEｸﾛｱｴﾝ						2
333	90791021	座金付6角ﾎﾞﾙﾄ	HBPS1020SEｸﾛｱｴﾝ						1
334-1	84050000	ｼｰﾄﾍﾞﾙﾄ	2220/10						1
334-2	10057720	ｼｰﾄﾍﾞﾙﾄ配線ｾｯﾄ	2220/15EL ｹｰﾌﾞﾙ付L=160						1
335-1	10934800	ｼｰﾄﾍﾞﾙﾄｽﾃｰR							1
335-2	10936000	ｼｰﾄﾍﾞﾙﾄｽﾃｰL							1
336	90930011	6角ﾅｯﾄ	HN10SEｸﾛｱｴﾝ						1
337	80656000	ﾎﾞﾙﾄﾅｯﾄｷｬｯﾌﾟ	A-BN10ｸﾛ						1
338	90791015	座金付6角ﾎﾞﾙﾄ	HBPS1016SEｸﾛｱｴﾝ						2
339	98240309	ｸﾞﾘｯﾌﾟ	GP-10						2
340	10020080	ﾊﾝﾄﾞﾙA							1
341-1	01759440	座板ﾌﾚｰﾑRBﾍﾟｱ							1
341-2	01761220	座板ﾌﾚｰﾑLBﾍﾟｱ							1
342	81518030	#80ﾌﾗﾝｼﾞﾌﾞｯｼｭ	80F-1815						1
343	90760420	座金付6角穴付ﾎﾞﾙﾄ	HSBS0420						1
344-1	受注不可	ｼｰﾄ回転ｾﾝﾀﾅｯﾄ	344-2で交換の事	12/09ﾏﾃﾞ	受注不可				1
344-2	10056580	ｼｰﾄ回転ｾﾝﾀﾅｯﾄ		1209001～					1

イス関係

NRE9

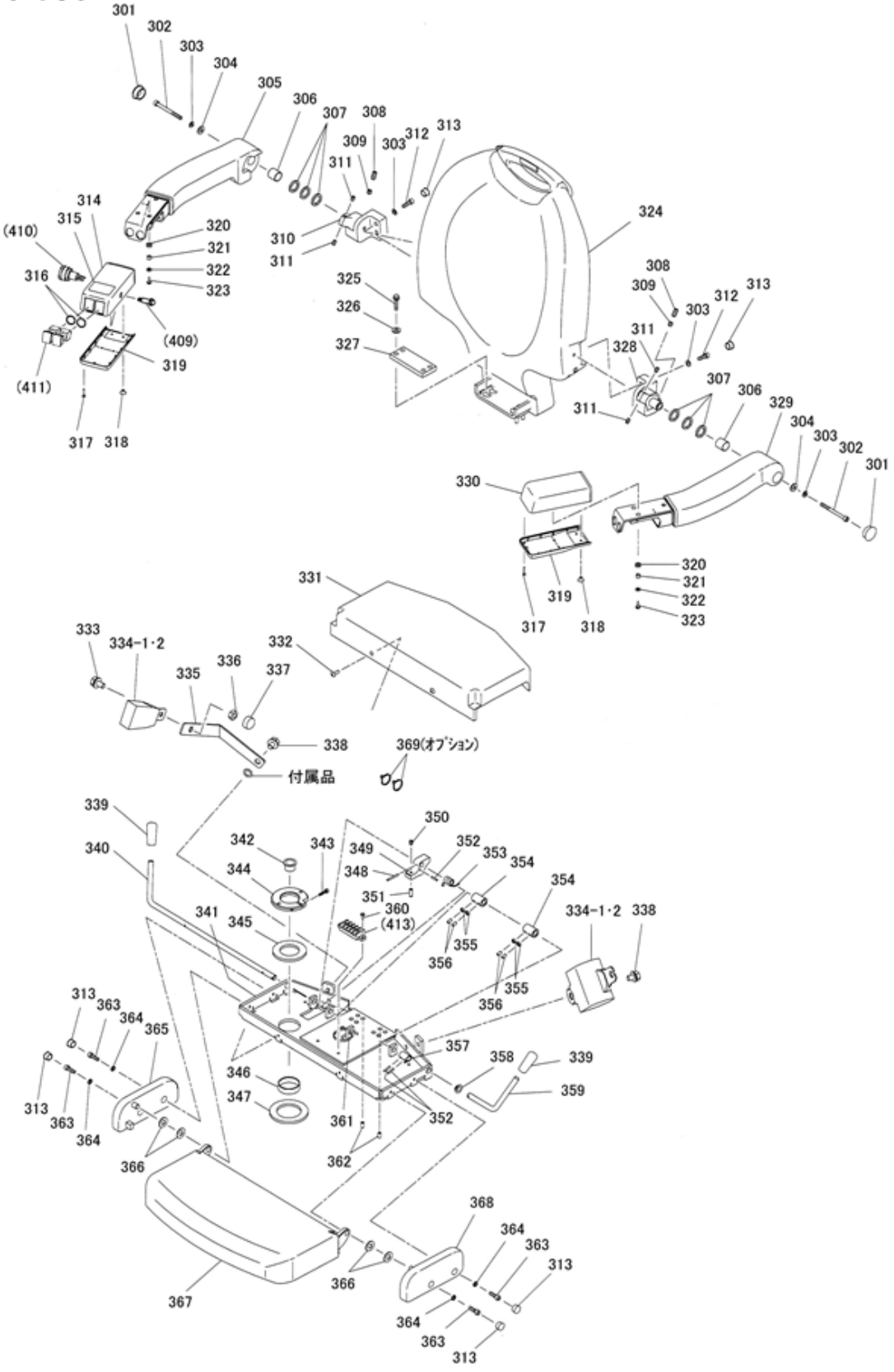
301
302
303
304
305
306
307
308
309
303
312
313
311
310
311
314
315
(410)
316
320
321
322
323
(409)
319
(411)
317
318
324
325
326
327
308
309
303
312
313
311
328
307
306
329
304
303
302
301
311
330
319
317
318
320
321
322
323
331
332
333
334-1·2
335
336
337
338
369(オプション)
付属品
339
340
341
342
343
344
345
346
347
348
349
350
352
353
354
351
360
(413)
354
334-1·2
338
355
356
355
356
313
363
364
365
313
363
364
366
357
358
339
359
361
362
352
367
366
368
364
363
313
364
363
313

NRE9関係

図番	部品ｺｰﾄﾞ	品名	規格	変更時期・備考	単価(税別)				製品使用数(参考)
345	81200000	PSﾍﾞｱﾘﾝｸﾞ	PST-406805						1
346	81704012	ﾄﾞﾗｲﾒｯﾄﾌﾞｯｼｭ	70B-4012						1
347	81200010	PSﾍﾞｱﾘﾝｸﾞ	PST-507805						1
348	90980330	ﾛｰﾙﾋﾟﾝ	SRP0330						1
349	10056640	ｽﾄｯﾊﾟ							1
350	90760406	座金付6角穴付ﾎﾞﾙﾄ	HSBS0406						1
351	10933020	ﾉｯｸﾋﾟﾝ							1
352	90980316	ﾛｰﾙﾋﾟﾝ	SRP0316						3
353-1	50643600	ﾚﾊﾞｰｽﾌﾟﾘﾝｸﾞR							1
353-2	10620880	ﾚﾊﾞｰｽﾌﾟﾘﾝｸﾞL							1
354	10058160	ｽﾄｯﾊﾟｱｼﾞｬｽﾀ							2
355	90930105	6角ﾅｯﾄ	HN05SE						4
356	90960510	6角穴付ﾄﾒﾈｼﾞ	HSS0510ｸﾎﾞﾐ						4
357	10016080	ﾊﾝﾄﾞﾙ継ｷﾞ							1
358	81510005	#80ﾌﾗﾝｼﾞﾌﾞｯｼｭ	80F-1005						1
359	10020100	ﾊﾝﾄﾞﾙB							1
360	90780314	座金組込ﾅﾍﾞ小ﾈｼﾞ	MSRPS0314SE						2
361	80825291	ﾊﾟﾝﾀｲ	CV-150						1
362	90962612	6角穴付ﾄﾒﾈｼﾞ	HSS0612ﾋﾗｻｷ						2
363	90920620	6角穴付ﾎﾞﾙﾄ	HSB0620						4
364	91100506	皿ﾊﾞﾈ座金	CDW2H06						4
365	00062880	座板ﾌﾞﾗｹｯﾄRAS							1
366	90934500	樹脂ﾜｯｼｬｰ	1.6X10.5X22						4
367-1-1	受注不可	座板AAS(ｷｬﾒﾙ)		(～1510011) 色廃番 367-1-2で交換の事	受注不可				1
367-1-2	30062811	座板AAS(ｷｬﾒﾙ)		(1510012～)					1
367-2	30062830	座板AAS(ﾌﾞﾗｳﾝ)							1
368	00062920	座板ﾌﾞﾗｹｯﾄLAS							1
369	80825286	ﾊﾟﾝﾀｲ	CV-100ｸﾛ(ｼﾊﾞｹｲ<22R)						2

配線関係

NRE9

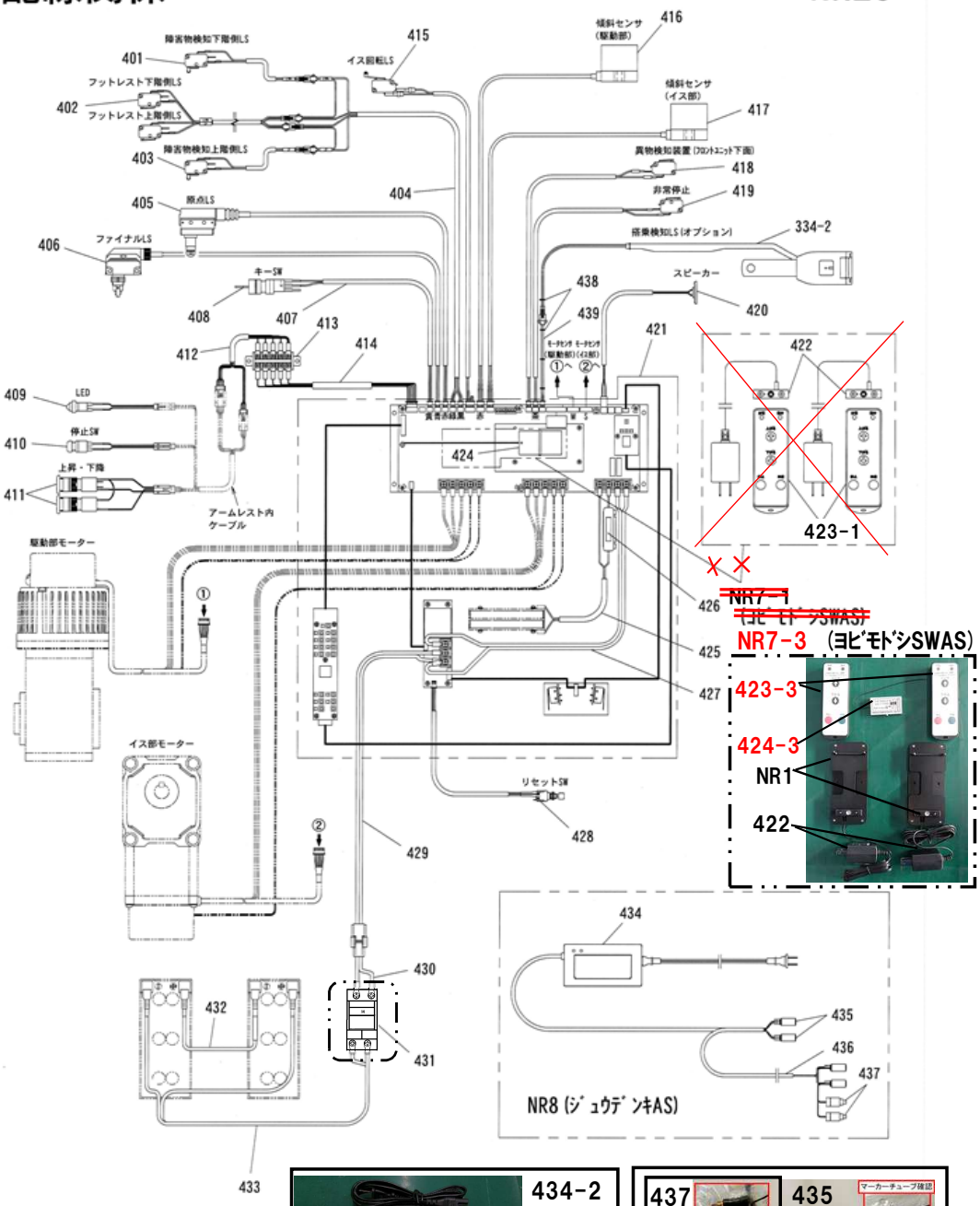

障害物検知下階側LS
401
フットレスト下階側LS
402
フットレスト上階側LS
障害物検知上階側LS
403
405
原点LS
406
ファイナルLS
キーSW
408
407
413
412
414
409
LED
410
停止SW
411
上昇・下降
アームレスト内ケーブル
駆動部モーター
イス部モーター
415
イス回転LS
404
傾斜センサ（駆動部）
416
傾斜センサ（イス部）
417
異物検知装置（フロントユニット下面）
418
非常停止
419
搭乗検知LS（オプション）
334-2
スピーカー
420
438
439
421
422
423-1
424
426
~~NR7-1~~
~~(ヨビモドシSWAS)~~
NR7-3 (ヨビモドシSWAS)
425
427
423-3
424-3
NR1
422
リセットSW
428
429
430
431
432
433
434
435
436
437
NR8 (ジュウデンキAS)

437
数量確認 2ケ

434-2
MODEL
SBC-2402

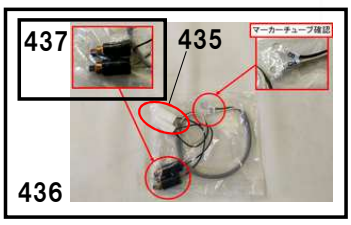

437
435
マーカーチューブ確認
436

NR10
423-3
424-3

NRE9関係

図番	部品ｺｰﾄﾞ	品名	規格	変更時期・備考	単価（税別）				製品使用数（参考）
NR7-1	受注不可	呼戻SWAS	(422･423-1･424-1)	(～1402007) NR7-3で交換の事	受注不可				1
NR7-2	受注不可	呼戻SWAS	(422･423-2･424-2･NR1)	(1402008～2605006) NR7-3で互換性有	受注不可				1
NR7-3	01759841	呼戻SWAS	(422･423-3･424-3･NR1)	(2606001～)					1
NR8	71759520	充電器AS	(434-437)						1
NR1	01759720	無線ﾘﾓｺﾝﾎﾙﾀﾞAS	(P5参照)						2
NR10	31759840	呼戻SWｾｯﾄ	(423-3･424-3)	(～24/09)					1
401	10933200	下障害物検知LSｾｯﾄ	AM50625C5						1
402	10933240	ﾌｯﾄﾚｽﾄ挟ﾐ込ﾐ検知LSｾｯﾄ	AM50621C5						1
403	10933220	上障害物検知LSｾｯﾄ	AM50625C5						1
404	10933260	ﾌｯﾄﾚｽﾄ中継ｹｰﾌﾞﾙｾｯﾄ	VCTF0.3SQX4C L=600						1
405	10933120	原点LSｾｯﾄ	SHL-Q2255						1
406	00147240	ﾌｧｲﾅﾙLSAS	AZH2233						1
407	10933180	ｷｰｽｲｯﾁｾｯﾄ	408-3付						1
408-1	70000306	NRE用ｷｰﾉﾐ(2ｹ1組)	LA9Z-SK-OHPN02	(～2410005)					1
408-2	70000309	NRE用ｷｰﾉﾐ(2ｹ1組)	AR6C662-A	6台限定 (2410006･7･8･9、 2411002、2411004) 屋外仕様は対象外です。					1
408-3	70000308	NRE用ｷｰﾉﾐ(2ｹ1組)	AS6-SK-132PN02	(2411005～)					1
409	10933320	表示灯ｹｰﾌﾞﾙｾｯﾄ	AH105-ZMGE2						1
410	10933300	非常停止SWｹｰﾌﾞﾙｾｯﾄ	XA1E-BV3U01R						1
411	10933280	昇降SWｹｰﾌﾞﾙｾｯﾄ	AH164-TMY11&TMW11						1
412	10933340	ｱｰﾑﾚｽﾄｹｰﾌﾞﾙBｾｯﾄ	VCTF0.3SQX7C L=150						1
413	80660904	端子台	T10-5P						1
414	00147460	ｼｰﾄｹｰﾌﾞﾙAS	VCTF0.3SQX5C L=900						1
415	10934980	ｲｽ回転LSｾｯﾄ	AM50636C5						1
416	00147300	駆動傾斜ｾﾝｻAS	D5R-L02-60						1
417	00147280	ｲｽ傾斜ｾﾝｻAS	D5R-L02-60						1
418	10933160	ﾌﾛﾝﾄﾕﾆｯﾄｱﾝﾀﾞｰLSｾｯﾄ	AM50621C5						1
419	00147400	非常停止LSAS	AM50631C5						1
420	00147360	ｽﾋﾟｰｶAS	C28N01M-13						1
421	31000200	NRE用ｺﾝﾄﾛｰﾗ	CSKT-PC2						1
422	10934840	充電器	CHG						2
423-1	受注不可	ﾊﾝﾄﾞﾍﾙﾄﾞ送信機	TS02ANH-SUGI	(～24/09) NR10で交換の事	受注不可				2
423-2	受注不可	ﾊﾝﾄﾞﾍﾙﾄﾞ送信機	TS02ENH(A)	(2410001～2605006) (S/N:010417～012099) 423-3で互換性有	受注不可				2
423-3	10934821	ﾊﾝﾄﾞﾍﾙﾄﾞ送信機	TS02NH(A)	(2606001～) (S/N:012100～)					2
424-1	受注不可	受信ﾓｼﾞｭｰﾙ	TS02ENH	(～24/09) NR10で交換の事	受注不可				1
424-2	受注不可	受信ﾓｼﾞｭｰﾙ	TS02ENHRX(A)	(2410001～2605006) (S/N:109536～115976) 424-3で互換性有	受注不可				1
424-3	10934861	受信ﾓｼﾞｭｰﾙ	TS02HNHRX(A)	(2606001～) (S/N:000329～)					1
425	10934960	充電ｹｰﾌﾞﾙｾｯﾄ	425付						1
426	80820525	即断ﾋｭｰｽﾞ	FGQ05A125V						1
427	75025330	MｻｰｷｯﾄﾌﾟﾛﾃｸﾀｹｰﾌﾞﾙAS	AV 3SQ L=350						1
428	00147760	復帰ｽｲｯﾁAS	MB-2011						1
429	10934880	Sｻｰｷｯﾄﾌﾟﾛﾃｸﾀｹｰﾌﾞﾙｾｯﾄ	AV 3SQ L=150						1
430	10934900	接続ｹｰﾌﾞﾙｾｯﾄ	AV 3SQ L=150						1
431-1	受注不可	ｻｰｷｯﾄﾌﾟﾛﾃｸﾀ	BACS202205	431-2で交換の事	受注不可				1
431-2	70934925	ｻｰｷｯﾄﾌﾟﾛﾃｸﾀ	CP30FM-2P020	新旧互換性有	お問い合わせください				1
432	10934940	ﾊﾞｯﾃﾘｹｰﾌﾞﾙBｾｯﾄ	AV 3SQ L=700						1
433	10934920	ﾊﾞｯﾃﾘｹｰﾌﾞﾙAｾｯﾄ	AV 3SQ L=700						1
434-1	受注不可	充電器2A	CHA9609J2(MALIEN)	～2402011 434-2で互換性有	受注不可				1
434-2	80819882	充電器2A	SBC-2402(MASHIN)	2402012～					1
435	80822079	絶縁ｷｬｯﾌﾟ	OA-QM4						2
436	01759900	充電ﾋﾟﾝｹｰﾌﾞﾙAS	VCTF0.5SQX2C L=400	(435･437付)					1
437	30347001	ｶｰﾎﾞﾝﾌﾞﾗｼAS	2個1ｾｯﾄ						1
438	80825286	ﾊﾟﾝﾀｲ	CV-100ｸﾛ(ｼﾊﾞｹｲ<22R)						5
439	10932060	ｼｰﾄﾍﾞﾙﾄ中継配線ｾｯﾄ	SHKV 0.3SQ L=480						1
334-2	10057720	ｼｰﾄﾍﾞﾙﾄ配線ｾｯﾄ	2220/15EL ｹｰﾌﾞﾙ付L=160						1

折りたたみレール
(呼び戻し関係)

NRE9

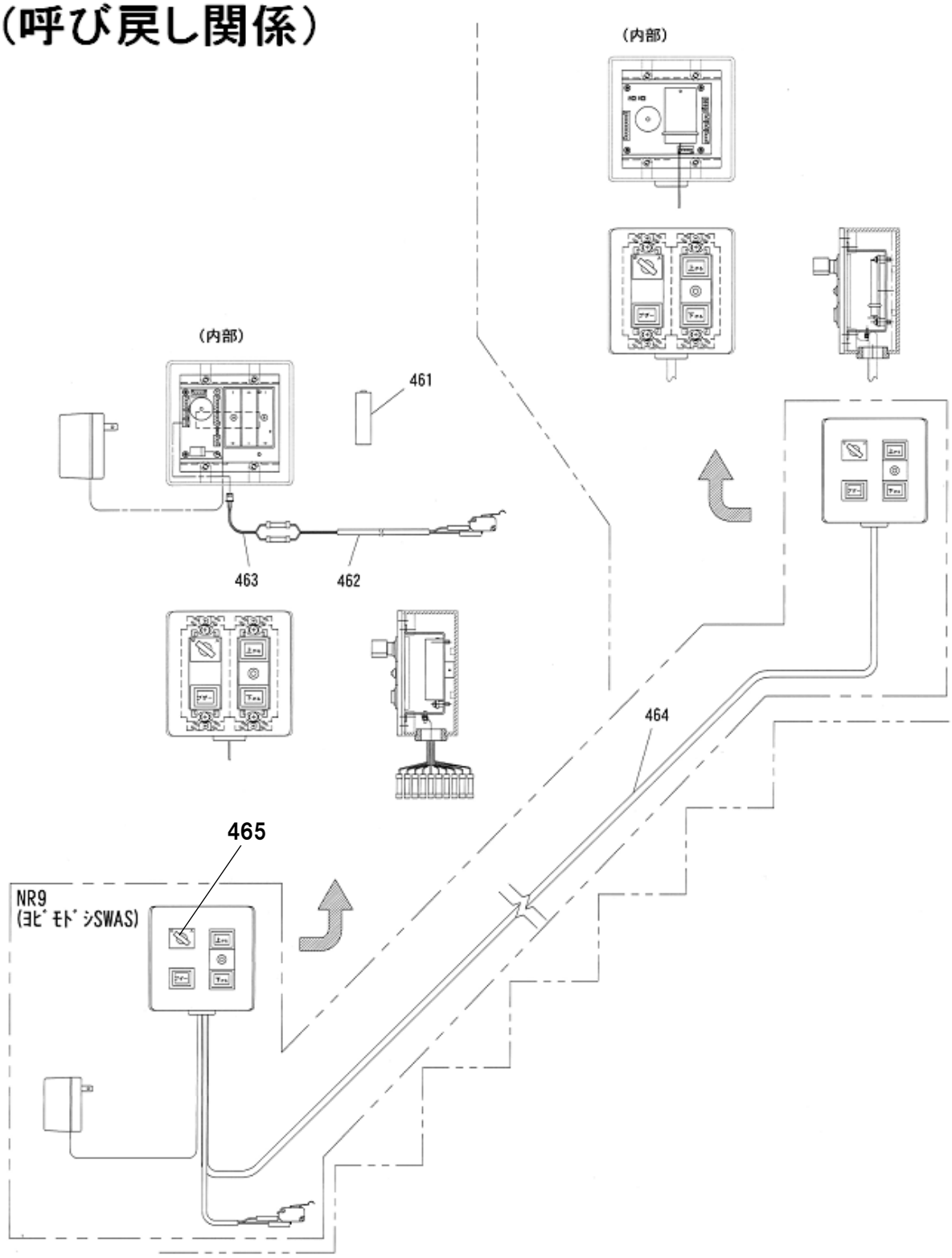

NRE9関係

図番	部品ｺｰﾄﾞ	品名	規格	変更時期・備考	単価（税別）				製品使用数（参考）
NR9	00147380	呼戻SWAS							1
461	98951542	ｱﾙｶﾘ乾電池単3	LR6(XJ)						3
462	00260400	ｽｲﾍﾞﾙLSｹｰﾌﾞﾙAS	AM50634C5						1
463	00260420	ｽｲﾍﾞﾙｹｰﾌﾞﾙAS	KV 0.3SQ L=100						1
464	30146030	呼戻ｹｰﾌﾞﾙ1AS	VCTF0.3SQX10C L=15000						1
465	70000300	RSE9用ｷｰﾉﾐAS(2ｹ1組)	AT-4080		お問い合わせください				2

レール関係

NRE9

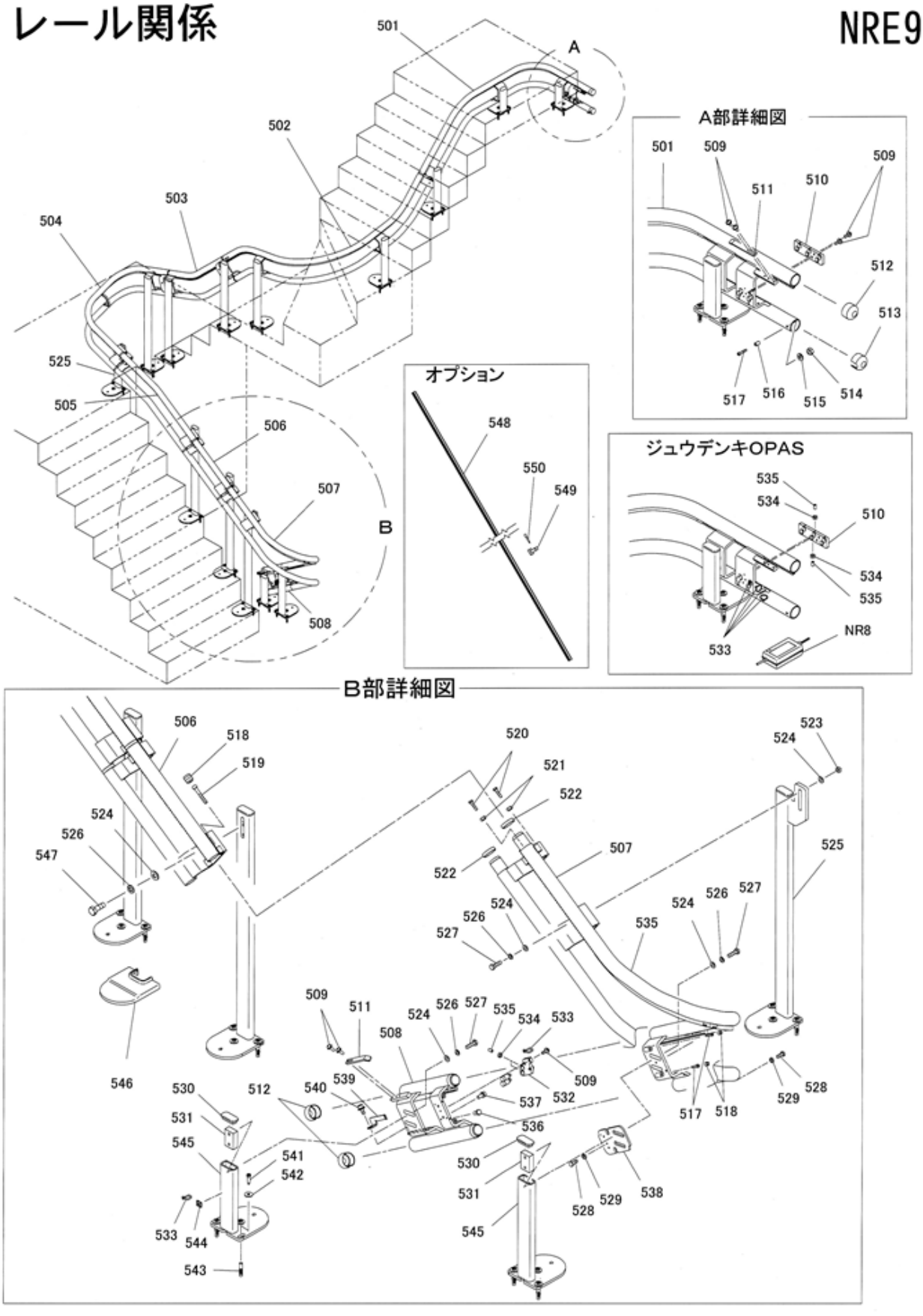
501
A
502
503
504
525
505
506
507
B
508
A部詳細図
501
509
509
511
510
512
513
517
516
515
514
オプション
548
550
549
ジュウデンキOPAS
535
534
510
534
535
533
NR8
B部詳細図
506
518
519
524
526
547
546
520
521
522
522
507
523
524
525
524
526
527
526
527
535
509
511
524
526
527
535
534
533
508
509
530
512
540
539
537
532
536
531
545
541
542
533
544
543
530
531
545
528
529
538
517
518
529
528

NRE9関係

図番	部品ｺｰﾄﾞ	品名	規格	変更時期・備考	単価(税別)				製品使用数（参考）
501	受注不可	ﾊﾟｲﾌﾟﾚｰﾙHﾍﾟｱ			受注不可				1
502	受注不可	ﾊﾟｲﾌﾟﾚｰﾙGﾍﾟｱ			受注不可				1
503	受注不可	ﾊﾟｲﾌﾟﾚｰﾙFﾍﾟｱ			受注不可				1
504	受注不可	ﾊﾟｲﾌﾟﾚｰﾙEﾍﾟｱ			受注不可				1
505	受注不可	ﾊﾟｲﾌﾟﾚｰﾙDﾍﾟｱ			受注不可				1
506	受注不可	ﾊﾟｲﾌﾟﾚｰﾙCﾍﾟｱ			受注不可				1
507	受注不可	ﾊﾟｲﾌﾟﾚｰﾙBﾍﾟｱ			受注不可				1
508	受注不可	ﾊﾟｲﾌﾟﾚｰﾙAﾍﾟｱ			受注不可				1
509	90780516	座金組込ﾅﾍﾞ小ﾈｼﾞ	MSRPS0515SEｸﾛｱｴ						8
510	10024040	充電ﾋﾟﾝﾎﾙﾀﾞB							1
511	10937240	LSﾄﾞｯｸﾞA							2
512	10933380	ｴﾝﾄﾞｷｬｯﾌﾟK							3
513	10933400	ｴﾝﾄﾞｷｬｯﾌﾟ							1
514	90930106	6角ﾅｯﾄ	HN06SE						1
515	90930506	ﾊﾞﾈ座金	SW06SE						1
516	11315900	ﾄﾞｱﾊﾞﾝﾊﾟｰJﾊﾟｲﾌﾟ							1
517	90920630	6角穴付ﾎﾞﾙﾄ	HSB0630						3
518	90961212	6角穴付ﾄﾒﾈｼﾞ	HSS1212ﾋﾗｻｷ						14
519	90920640	6角穴付ﾎﾞﾙﾄ	HSB0640						12
520	90910519	6角ﾎﾞﾙﾄ	HB0520-10.9ｼﾞｵﾒ	1312006～数変更					12→24
521	90930105	6角ﾅｯﾄ	HN05SE	1312006～数変更					12→24
522	10023480	ｽﾍﾟｰｻ							12
523	90930110	6角ﾅｯﾄ	HN10SE						4
524	90930710	平座金	PW10SE						32
525-1	受注不可	ﾎﾟｽﾄHRﾍﾟｱ			受注不可				2
525-2	受注不可	ﾎﾟｽﾄHLﾍﾟｱ			受注不可				2
526	90930510	ﾊﾞﾈ座金	SW10SE						28
527	90911037	6角ﾎﾞﾙﾄ	HB1035-10.9						6
528	90910615	6角ﾎﾞﾙﾄ	HB0615SE						2
529	90930306	6角ﾅｯﾄ	HN06(3)SE						2
530	10024020	ﾊﾟｲﾌﾟｶﾊﾞｰ							14
531	10023520	ﾌﾟﾚｰﾄ取付座							12
532	10023740	充電ﾋﾟﾝﾎﾙﾀﾞA							1
533	80825288	ﾊﾟﾝﾀｲ	CV-100						2
534	90930104	6角ﾅｯﾄ	HN04SE						2
535	90960408	6角穴付止ﾒﾈｼﾞ	HSS0408ｸﾎﾞﾐ						2
536	90910509	6角ﾎﾞﾙﾄ	HB0510-10.9ｼﾞｵﾒ	1312006～数変更					2→4
537	90760615	座金付6角穴付ﾎﾞﾙﾄ	HSBS0615						2
538-1	10933410	継ｷﾞ補強15-36							1
538-2	10932070	継ｷﾞ補強0-11							1
538-3	10932072	継ｷﾞ補強36-53							1
539-1	10937260	原点LSﾄﾞｯｸﾞR							1
539-2	10937900	原点LSﾄﾞｯｸﾞL							1
540	90700410	座金付6角穴付ﾎﾞﾙﾄ	HSBPS0410						2
541	90720840	十字穴付6角ﾀｯﾋﾟﾝﾈｼﾞ	0840SE						42
542	90930778	平座金	PW08X26X2.3SE						42
543	80825710	ﾌｨｼｬｰﾌﾟﾗｸﾞ	S10						42
544	80825604	ﾏｳﾝﾄﾍﾞｰｽ	MB2A						1
545	受注不可	ﾎﾟｽﾄﾍﾟｱ			受注不可				12
546	10020170	ﾎﾟｽﾄｶﾊﾞｰ							14
547	90911031	6角ﾎﾞﾙﾄ	HB1030-10.9						22
548	10020140	ﾗｯｸｶﾊﾞｰ							1
549	10020150	ﾗｯｸｶﾊﾞｰﾎﾙﾀﾞ							1
550	10020160	固定ﾋﾟﾝ							1
NR8	71759520	充電器AS		P20･21参照					1
510	10024040	充電ﾋﾟﾝﾎﾙﾀﾞB							1
533	80825288	ﾊﾟﾝﾀｲ	CV-100						4
534	90930104	6角ﾅｯﾄ	HN04SE						2
535	90960408	6角穴付止ﾒﾈｼﾞ	HSS0408ｸﾎﾞﾐ						2

折りたたみレール
（全体外観）

NRE9

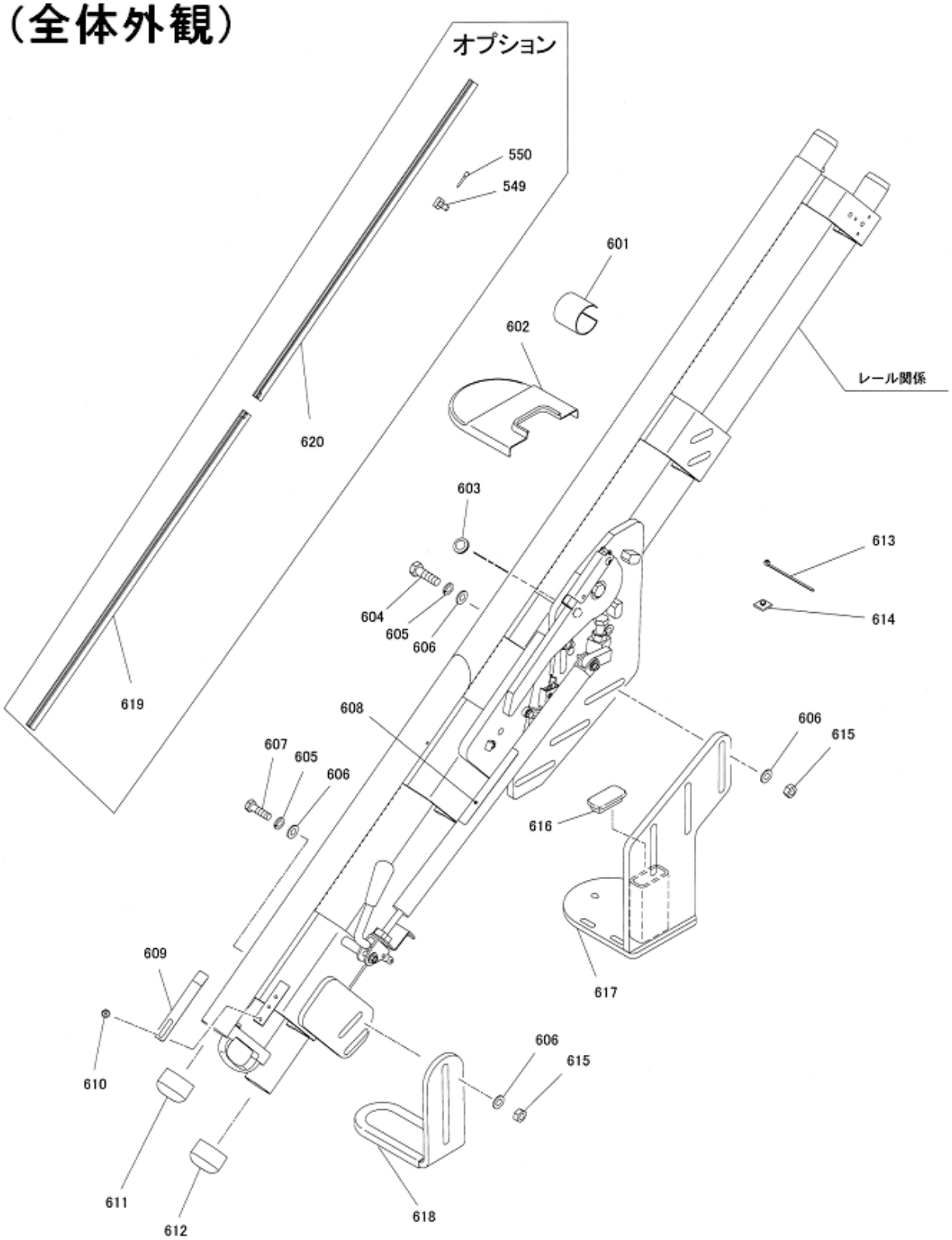

NRE9関係

図番	部品ｺｰﾄﾞ	品名	規格	変更時期・備考	単価(税別)				製品使用数（参考）
601	10037820	ｽｲﾍﾞﾙｴﾝﾄﾞｷｬｯﾌﾟ							2
602	10037080	ｽｲﾍﾞﾙﾎﾞｽﾄｶﾊﾞｰ							1
603	80821797	ｸﾞﾛﾒｯﾄ	NG-79-G						1
604	90911043	6角ﾎﾞﾙﾄ	HB1040-10.9						3
605	90930510	ﾊﾞﾈ座金	SW10SE						5
606	90930710	平座金	PW10SE						10
607	90911037	6角ﾎﾞﾙﾄ	HB1035-10.9						2
608	10037800	ｺｰｼｮﾝｼｰﾙ							1
609	10937240	LSﾄﾞｯｸﾞA							1
610	90780516	座金組込ﾅﾍﾞ小ﾈｼﾞ	MSRPS0515SEｸﾛｱｴﾝ						2
611	10933380	ｴﾝﾄﾞｷｬｯﾌﾟK							1
612	10640940	ｴﾝﾄﾞｷｬｯﾌﾟ							1
613	80825288	ﾊﾟﾝﾀｲ	CV-100						5
614	80825604	ﾏｳﾝﾄﾍﾞｰｽ	MB2A						3
615	90930110	6角ﾅｯﾄ	HN10SE						5
616	10024020	ﾊﾟｲﾌﾟｶﾊﾞｰ							1
617-1	00260301	ｽｲﾍﾞﾙﾎﾞｽﾄARﾍﾟｱ			お問い合わせください				1
617-2	00260901	ｽｲﾍﾞﾙﾎﾞｽﾄALﾍﾟｱ			お問い合わせください				1
618	00260280	ｽｲﾍﾞﾙﾚｰﾙ支ｴAS							1
619	00260040	ﾗｯｸｶﾊﾞｰAAS							1
620	00260080	ﾗｯｸｶﾊﾞｰBAS							1
549	10020150	ﾗｯｸｶﾊﾞｰﾎﾙﾀﾞ							10
550	10020160	固定ﾋﾟﾝ							10

折りたたみレール
（レール関係）

NRE9

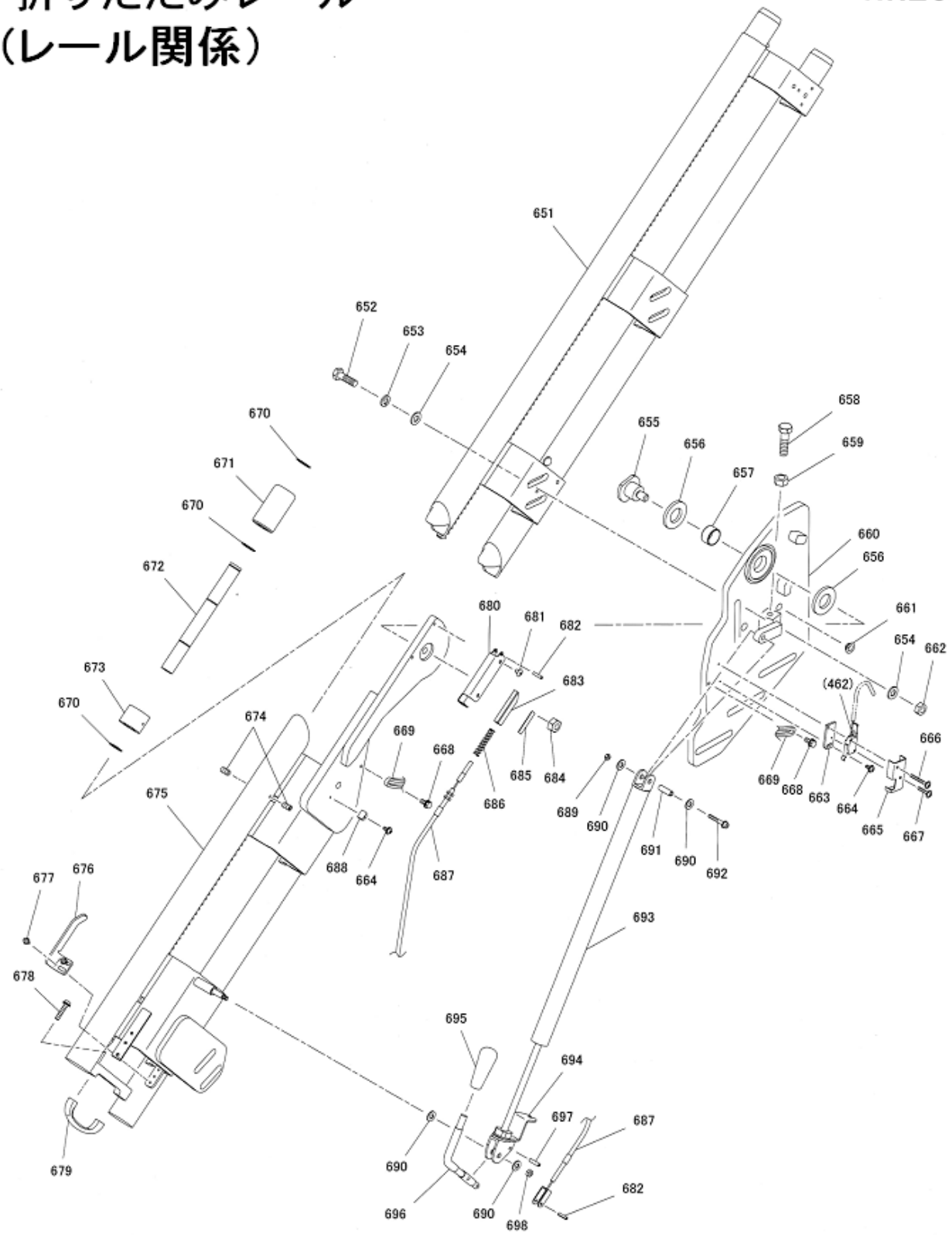

NRE9関係

図番	部品ｺｰﾄﾞ	品名	規格	変更時期・備考	単価(税別)	製品使用数(参考)
651-1	00260200	ｽｲﾍﾞﾙﾚｰﾙBRﾍﾟｱ			お問い合わせください	1
651-2	00260840	ｽｲﾍﾞﾙﾚｰﾙBLﾍﾟｱ			お問い合わせください	1
652	90911037	6角ﾎﾞﾙﾄ	HB1035-10.9			2
653	90930510	ﾊﾞﾈ座金	SW10SE			2
654	90930710	平座金	PW10SE			4
655	10037201	ｽｲﾍﾞﾙ支点軸				1
656	81200030	PSﾍﾞｱﾘﾝｸﾞ	PST-305205			2
657	81772515	ﾄﾞﾗｲﾒｯﾄLFﾌﾞｯｼｭ	LFB-2515			1
658	90911245	6角ﾎﾞﾙﾄ	HB1245SE			1
659	90930112	6角ﾅｯﾄ	HN12SE			1
660-1	00260221	ﾎﾟｽﾄ支点ﾌﾟﾚｰﾄARﾍﾟｱ			お問い合わせください	1
660-2	00260861	ﾎﾟｽﾄ支点ﾌﾟﾚｰﾄALﾍﾟｱ			お問い合わせください	1
661	81510005	#80ﾌﾗﾝｼﾞﾌﾞｯｼｭ	80F-1005			1
662	90930110	6角ﾅｯﾄ	HN10SE			2
663	10605530	ﾘﾐｯﾄﾀﾞｲ				1
664	90780308	座金組込ﾅﾍﾞ小ﾈｼﾞ	MSRPS0308SE			2
665-1	10004820	ﾘﾐｯﾄｶﾊﾞｰL				1
665-2	10004140	ﾘﾐｯﾄｶﾊﾞｰR				1
666	90750325	座金組込ﾅﾍﾞ小ﾈｼﾞ	MSRP0325SE			1
667	90750316	座金組込ﾅﾍﾞ小ﾈｼﾞ	MSRP0316SE			1
668	90790616	座金付6角ﾎﾞﾙﾄ	HBPS0615SE			2
669	10037180	ﾘﾐｯﾄﾄﾞｯｸﾞ				1
670	80845011	軸用C型止ﾒ輪	RRO20			6
671	10037220	ﾊﾟｲﾌﾟｶﾞｰﾄﾞ				2
672	10037240	ﾊﾟｲﾌﾟｶﾞｰﾄﾞ取付軸				2
673	10037260	ﾊﾟｲﾌﾟｶﾞｰﾄﾞｶﾞｲﾄﾞ				2
674	90960407	6角穴付止ﾒﾈｼﾞ	HSS0408ﾋﾗｻｷ			4
675-1	01764420	ｽｲﾍﾞﾙﾚｰﾙARﾍﾟｱ			お問い合わせください	1
675-2	01764820	ｽｲﾍﾞﾙﾚｰﾙALﾍﾟｱ			お問い合わせください	1
676-1	10937260	原点LSﾄﾞｯｸﾞR				1
676-2	10937900	原点LSﾄﾞｯｸﾞL				1
677	90700410	座金付6角穴付ﾎﾞﾙﾄ	HSBPS0410			2
678	90780631	座金組込ﾅﾍﾞ小ﾈｼﾞ	MSRPS0630SEｸﾛｱｴ			2
679	59051020	ﾌﾟﾗｽﾁｯｸ取手	AP-2ﾌﾞﾗｯｸ			1
680-1	10037300	ﾛｯｸ爪カﾊﾞｰR				1
680-2	10038240	ﾛｯｸ爪カﾊﾞｰL				1
681	91030508	ﾄﾗｽｺﾈｼﾞ	MST0508SE			2
682	90980419	ﾛｰﾙﾋﾟﾝ	SRP0418			2
683	10037280	ﾛｯｸ爪				1
684	90932812	6角Uﾅｯﾄ	HUN12SE			1
685	10037340	ﾛｯｸ爪ｽﾍﾟｰｻ				2
686	10037320	ﾛｯｸ爪ﾊﾞﾈ				1
687	00260260	ｺﾝﾄﾛｰﾙｹｰﾌﾞﾙAS				1
688	80825504	ﾅｲﾛﾝｸﾗﾝﾌﾟ	NK-4N			1
689	90932605	6角Uﾅｯﾄ	HUN05SE			1
690	90930788	平座金	PW08SEｸﾛｱｴﾝ			4
691	80824525	ｽﾃﾝﾚｽｽﾍﾟｰｻ	CU-525			1
692	90790617	座金付6角穴付ﾎﾞﾙﾄ	HSBP0535SE			1
693	80840760	ｶﾞｽｽﾌﾟﾘﾝｸﾞ	FLC250-50			1
694	10037160	ｹｰﾌﾞﾙｴﾝﾄﾞ金具				1
695	50561801	ｸﾞﾘｯﾌﾟ M10				1
696	10037140	折り畳ﾐﾊﾝﾄﾞﾙ				1
697	90980520	ﾛｰﾙﾋﾟﾝ	SRP0520			1
698	90932712	6角Uﾅｯﾄ	HUN06SE			1

部品価格表使用上のご注意

- この部品表は、仕様変更のため予告なく内容を変更することがあります。そのため、記載された内容と実物の形状が異なる場合がありますのでご注意下さい。

- 部品ご注文の際は、品番と品名を必ず明記して下さい。品番のご指定のないとき、または機体番号及び製造年月のご連絡がない場合は、万一ご注文品と異なる部品を納入した場合でも当社は責任を負いませんのでご了承下さい。

- アッセンブリーの構成部は、NR1等の専用アッセンブリーコードでご注文下さい。

- 品名にある〇〇〇〇ペアとは2個以上の単体部品を溶接し、1個の部品にしたものを言います。

- 当製品の補充部品は生産中止後、10年まで供給させていただきますが、補充部品供給可能期間内にあっても供給できない部品（例えば部品コード欄に受注不可とあるもの）もありますのでご了承願います。

- 補充部品の保証期間は弊社出荷（納品）後、3ヶ月間とさせて頂きますのでご了承願います。

- **品名欄に、【色確認】の記述がある部品につきましては、ご注文の際に塗装色を明記して下さい。**

株式会社スギヤス

会社ホームページはこちら
https://bishamon.co.jp/

本社 〒444-1394 愛知県高浜市本郷町4-3-21 TEL.0566-53-1126 FAX.0566-53-1844
東京 〒146-0083 東京都大田区千鳥2-2-12 TEL.03-3759-9722 FAX.03-3759-9723
大阪 〒537-0002 大阪府大阪市東成区深江南2-3-22 TEL.06-6747-7617 FAX.06-6747-7618
その他営業所 ホームページをご確認ください。

●ご注文・納期・価格のお問合せ先
本社営業部
sales@bishamon.co.jp
0566-53-1126
0566-53-1844

●技術的なお問合せ先
カスタマーサポート
support@bishamon.co.jp
0566-53-2281
0566-53-1617

PL-NRE9 2607⑫1301-S