Bishamon

圧縮減容梱包機

KCPR40M3

プレスキー Bbox（3連）

2005年5月発売開始

部品表

初版発行年月	2022年3月
改訂版発行年月	2023年11月
改訂版発行年月	2024年4月
改訂版発行年月	2025年4月
改訂版発行年月	2025年7月
改訂版発行年月	2026年1月
改訂版発行年月	2026年2月
改訂版発行年月	2026年6月
改訂版発行年月	2026年8月
改訂版発行年月	**2026年9月**

改訂履歴

2023年11月

ﾍﾟｰｼﾞ	摘要	図番	部品ｺｰﾄﾞ	品名	摘要
5	変更	1	70000140	結束紐	ｻｰﾋﾞｽ店価格削除
	変更	3	76030440	電源ｹｰﾌﾞﾙAS	規格欄追加
	変更	14	52603300	ｷｬｽﾀｰﾎｲﾙ	規格欄追加
6	分解図変更	65追加、56変更図追加			
7	変更	PR4-1	76030900	操作ﾊﾟﾈﾙA･AS	規格欄追加
	変更	PR5	76030360	操作ﾊﾟﾈﾙB･AS	変更時期追加
	変更	PR6-1	76030300	ﾌﾛﾝﾄｶﾊﾞｰAS	履歴追加
	追加	PR6-2	76030301	ﾌﾛﾝﾄｶﾊﾞｰAS	追加
	変更	31	受注不可	移動端金具	受注不可に変更
	変更	36	91030508	ﾄﾗｽｺﾈｼﾞ	備考追記、所用数変更
	変更	43-1	受注不可	ﾌﾛﾝﾄｶﾊﾞｰﾍﾟｱ	受注不可に変更
	追加	43-2	受注不可	ﾌﾛﾝﾄｶﾊﾞｰﾍﾟｱ	追加
	変更	48-1	受注不可	ﾏｸﾞﾈｯﾄｽｲｯﾁ	受注不可に変更、備考欄追記
	変更	48-2	80820684	ﾏｸﾞﾈｯﾄｽｲｯﾁ	部品ｺｰﾄﾞ･規格･備考変更、所要数追記
	変更	49-1	受注不可	端子台	受注不可に変更、備考追記
	変更	49-2	※	端子台	所要数追記
	変更	56-1	受注不可	器具用電子ﾌﾞｻﾞｰ	受注不可に変更、図番変更、備考欄追加
	追加	56-2	※	ﾌﾞｻﾞｰ	追加
	変更	59	80651103	ｻｰｷｯﾄﾌﾟﾛﾃｸﾀ	備考欄追記
	変更	60-1	受注不可	ｻｰｷｯﾄﾌﾟﾛﾃｸﾀ	受注不可に変更、備考欄追記
	追加	60-2	80651131	ｻｰｷｯﾄﾌﾟﾛﾃｸﾀ	追加
	変更	63	20000225	ｷｰ	部品ｺｰﾄﾞ、備考欄変更
	変更	64	※	SOLｹｰﾌﾞﾙAS	備考欄変更
	追加	65	10034760	表示ｼｰﾙ	追加
9	変更	96-1	90780408	座金組込ﾅﾍﾞ小ﾈｼﾞ	履歴追加
	追加	96-2	90780508	座金組込ﾅﾍﾞ小ﾈｼﾞ	追加
	変更	97-1	80821512	ｻﾄﾞﾙ	履歴追加
	追加	97-2	80825557	ﾅｲﾛﾝｸﾗﾝﾌﾟ	追加
10	分解図変更	ﾌﾟﾚｽｼﾘﾝﾀﾞﾊｯｷﾝｾｯﾄ追加			
11	変更	147	50627680	ｳｪｱﾘﾝｸﾞB	規格欄追加
13	変更	210-1	80819502	鋳鉄製取手	履歴追加
	追加	210-2	80819523	ｽﾃﾝﾚｽ製大型取手	追加
14	分解図変更	PR9,PR10,PR11追加			
15	変更	PR10	00008560	紐ｾｯﾄﾊﾞｰAS	規格欄追加
	変更	242-1	受注不可	ｹｰﾌﾞﾙﾍﾞﾔ	受注不可に変更
	追加	242-2	80838584	ｹｰﾌﾞﾙﾍﾞﾔ	追加
	変更	248	受注不可	固定端金具	受注不可に変更
	変更	284	受注不可	紐ｾｯﾄﾊﾞｰﾍﾟｱ	受注不可に変更
16	分解図変更	PM9追加			
17	変更	PR12	70240540	圧力ｽｲｯﾁAS+LS	規格欄変更、備考欄追加
	変更	321	受注不可	ｵｲﾙｽﾄｯﾊﾟG押ｴﾄﾒﾌﾞﾗｸﾞ	受注不可に変更
	変更	322	受注不可	強力ﾊﾞﾈ	受注不可に変更
	変更	323	受注不可	ﾊﾞﾙﾌﾞﾌﾞﾗﾝｼﾞｬ	受注不可に変更
	変更	324	受注不可	ﾊﾞﾙﾌﾞﾌﾞﾗｸﾞ	受注不可に変更
	変更	325	受注不可	ｵｲﾙｽﾄｯﾊﾟ	受注不可に変更
	変更	326	受注不可	Oﾘﾝｸﾞ	受注不可に変更
	変更	327	受注不可	Oﾘﾝｸﾞ	受注不可に変更、規格欄変更
	変更	328	受注不可	ｵｲﾙｽﾄｯﾊﾟｶﾞｲﾄﾞ	受注不可に変更
	変更	329	受注不可	ﾊﾞﾙﾌﾞﾊｳｼﾞﾝｸﾞ	受注不可に変更
	変更	330	受注不可	6角ﾅｯﾄ	受注不可に変更
	変更	331	受注不可	ﾊﾞﾈ座金	受注不可に変更
	変更	332	受注不可	6角ﾅｯﾄ	受注不可に変更
	変更	333	受注不可	6角穴付止ﾒﾈｼﾞ	受注不可に変更
	変更	334	受注不可	ｽｲｯﾁﾌﾞﾗｹｯﾄ	受注不可に変更
	変更	335	受注不可	ﾊﾞﾈ座金	受注不可に変更
	変更	336	受注不可	6角穴付ﾎﾞﾙﾄ	受注不可に変更
	変更	337	00240860	LS5ｹｰﾌﾞﾙAS	部品ｺｰﾄﾞ、規格欄変更
	変更	338	受注不可	ﾅﾍﾞｺﾈｼﾞ	受注不可に変更

2024年4月

6	分解図変更	364追加			
7	追加	NCP15	76012380	ｻｰｷｯﾄﾌﾟﾛﾃｸﾀ対策品	追加
	変更	60-1	受注不可	ｻｰｷｯﾄﾌﾟﾛﾃｸﾀ	備考欄追記
	変更	60-2	80651131	ｻｰｷｯﾄﾌﾟﾛﾃｸﾀ	価格追記
	追加	364	20002530	ﾊﾟﾈﾙｽﾍﾟｰｻｰ	追加

2025年4月

価格改定					
7	変更	49-2	76028640	端子台	部品ｺｰﾄﾞ追記

2025年7月

4	変更	A部変更図追加			
6	変更	B部変更図追加、図番PR5･364廃止			
7	変更	PR5	受注不可	操作ﾊﾟﾈﾙB･AS	受注不可に変更
	変更	PR6-2	76030301	ﾌﾛﾝﾄｶﾊﾞｰAS	規格欄(構成部品図番)追記
	変更	NCP15	受注不可	ｻｰｷｯﾄﾌﾟﾛﾃｸﾀ対策品	受注不可に変更,規格欄(構成部品図番)変更
	変更	58-1	10034680	操作ﾊﾟﾈﾙB	部品ｺｰﾄﾞ･備考･価格欄変更
	変更	60-1	受注不可	ｻｰｷｯﾄﾌﾟﾛﾃｸﾀ	規格追記、備考変更
	変更	60-2	受注不可	ｻｰｷｯﾄﾌﾟﾛﾃｸﾀ	受注不可に変更、備考変更
	追加	60-3	80651134	ｻｰｷｯﾄﾌﾟﾛﾃｸﾀ	追加
	変更	364	受注不可	ﾊﾟﾈﾙｽﾍﾟｰｻｰ	受注不可に変更
	追加	66	10034770	操作盤ｼｰﾙ	追加

2026年1月

価格欄表記変更

2026年2月

5	変更	8	10035140	銘板	部品ｺｰﾄﾞ変更、規格・価格追記

2026年6月

7	変更	56-2	76030540	ﾌﾞｻﾞｰ	価格追記
	変更	64	76030520	SOLｹｰﾌﾞﾙAS	価格追記

2026年8月

7	変更	62	76030480	表示ｹｰﾌﾞﾙAS	価格追記

2026年9月

6	変更	62表記変更			
7	変更	53-3-1	76028580	ﾕﾆｯﾄﾃﾞｨｽﾌﾟﾚｲ	部品ｺｰﾄﾞ･価格追記
	変更	53-3-2	76028600	ｴﾝﾄﾞﾌﾟﾚｰﾄ	部品ｺｰﾄﾞ･価格追記
	追加	61-1	受注不可	表示器ｹｰﾌﾞﾙAS	追加
	追加	61-2	※	表示器ｹｰﾌﾞﾙAS	追加
	変更	61-3	76030480	表示器ｹｰﾌﾞﾙAS	規格追記、価格欄変更

目　　次

本体関係 ・・・・・・・・・・・・・・・・・・・・・・・・・・・・・・・・・・・・・・・ 4～5

制御盤関係 ・・・・・・・・・・・・・・・・・・・・・・・・・・・・・・・・・・・・・ 6～7

プレスシリンダー関係 ・・・・・・・・・・・・・・・・・・・・・・・・・・・・・ 8～11

移動フレーム関係 ・・・・・・・・・・・・・・・・・・・・・・・・・・・・・・・・ 12～13

本体フレーム･ドア関係 ・・・・・・・・・・・・・・・・・・・・・・・・・・・・ 14～15

パワーパック関係 ・・・・・・・・・・・・・・・・・・・・・・・・・・・・・・・・ 16～17

KCPR40M3

A部変更図
（2307001～）

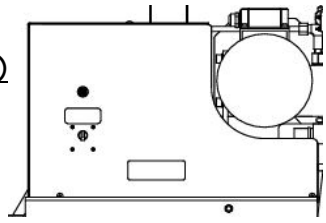

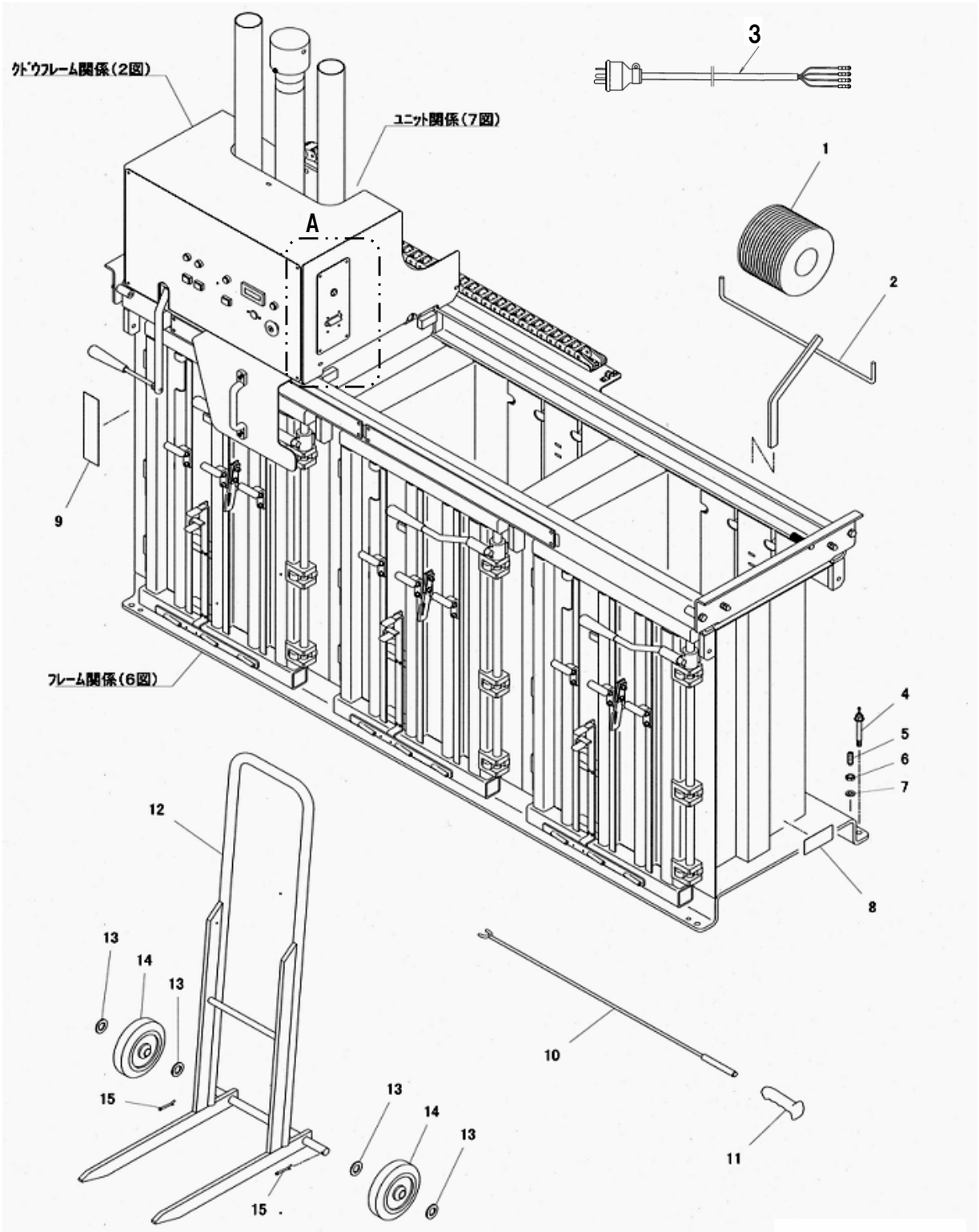

KCPR40M3

図番	コード	品名	規格	変更時期・備考					所要数
PR-1	00008680	ｶｰﾄAS	(12～15)						1
PR-2	00136460	紐ｶﾞｲﾄﾞﾊﾞｰAS	(10,11)						1
1	70000140	結束紐	S-9X500m	3巻1ｾｯﾄ					3
2	00240960	ﾘｰﾙ受けﾍﾟｱ							3
3	76030440	電源ｹｰﾌﾞﾙAS	WF7420+SVCTF2SQX4C-6.5M		お問い合わせください				1
4	91011090	ｵｰﾙｱﾝｶｰ	AAC-1090						4
5-1	90963236	6角穴付止ﾒﾈｼﾞ	HSS1235	～2010.6					4
5-2	90961230	6角穴付止ﾒﾈｼﾞ	HSS1230	2010.7～					4
6	90930312	6角ﾅｯﾄ	HN12(3)SE						4
7	90930512	ﾊﾞﾈ座金	SW12SE						4
8	10035140	銘板		機番連絡ください					1
9	10034740	表示ﾌﾟﾚｰﾄ							3
10	受注不可	ｶﾞｲﾄﾞﾊﾞｰﾍﾟｱ		PR2で交換の事	受注不可				1
11	80827740	ｺﾞﾑｸﾞﾘｯﾌﾟ	A03-TS02						1
12	受注不可	ｶｰﾄﾍﾟｱ		PR1で交換の事	受注不可				1
13	90930720	平座金	PW20SE						4
14	52603300	ｷｬｽﾀｰﾎｲﾙ	PU-150W						2
15	90974041	割ﾋﾟﾝ	SP0440SE						2
.									

KCPR40M3

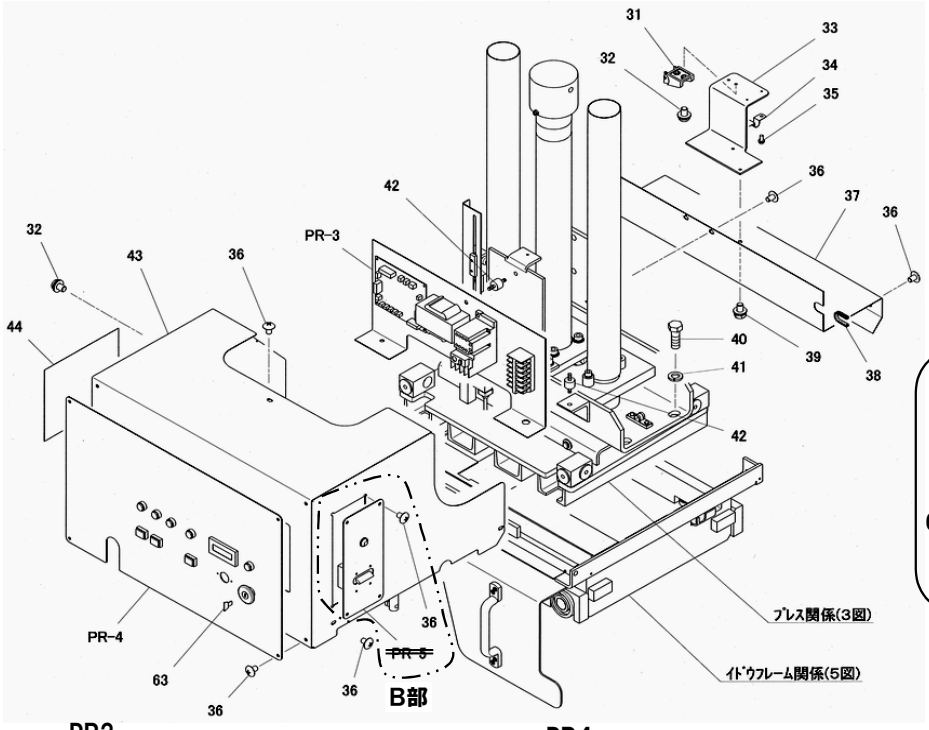

B部変更図 (2307001～)

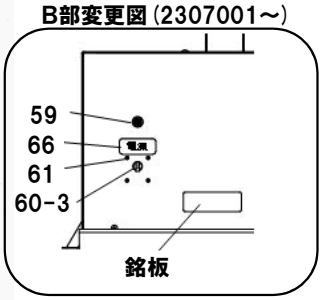

PR3

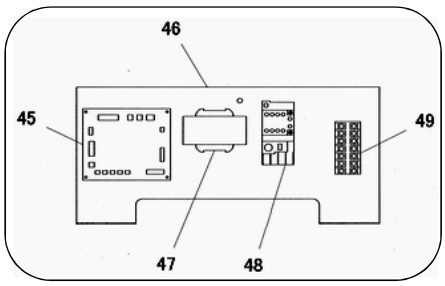

PR4

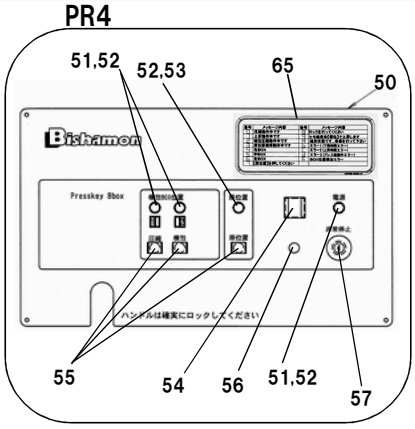

~~PR5~~

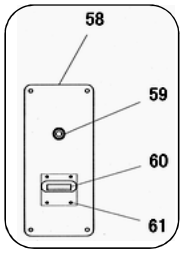

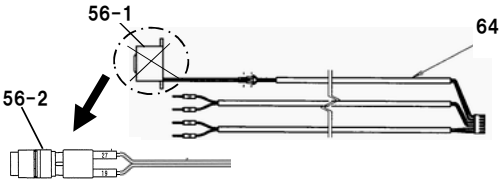

KCPR40M3

図番	コード	品名	規格	変更時期・備考					所要数
PR3	76030320	制御盤AS	(45～49)	旧型受注不可、現行品で互換性有					1
PR4-1	76030900	操作ﾊﾟﾈﾙA･AS	(50～57,65)	旧型受注不可、現行品で互換性有	お問い合わせください				1
PR5	受注不可	操作ﾊﾟﾈﾙB･AS	(58～61)	(～2023.6)以降無し	受注不可				1
PR6-1	76030300	ﾌﾛﾝﾄｶﾊﾞｰAS	(43,44)	(～2023.6)	お問い合わせください				1
PR6-2	76030301	ﾌﾛﾝﾄｶﾊﾞｰAS	(43,44,66)	(2023.7～)	お問い合わせください				1
NCP15	受注不可	ｻｰｷｯﾄﾌﾟﾛﾃｸﾀ対策品	(60-3,364)	(～2023.6)	受注不可				1
31	受注不可	移動端金具		242-2で交換の事	受注不可				1
32	90780610	座金組込ﾅﾍﾞ小ﾈｼﾞ	MSRPS0610SE						2
33	10035120	ｹｰﾌﾞﾙﾌﾞﾗｹｯﾄ							1
34	80821512	ｻﾄﾞﾙ	AC-12	(ｴｲﾗｸ)					1
35	90780408	座金組込ﾅﾍﾞ小ﾈｼﾞ	MSRPS0408SE						2
36	91030508	ﾄﾗｽｺﾈｼﾞ	MST0508SE	2307001～数変更					16→12
37	10033200	ﾕﾆｯﾄｱﾝﾀﾞｶﾊﾞｰ							1
38	80821603	自在ﾌﾞｯｼｭ	KG-016	(L=63)					2
39	90790610	座金付6角ﾎﾞﾙﾄ	HBPS0610SE	(+ﾐｼﾞｯｷ)					2
40	90911646	6角ﾎﾞﾙﾄ	HB1645-10.9						4
41	90930516	ﾊﾞﾈ座金	SW16SE						4
42	80821836	防振ｺﾞﾑ	KA-20	(ｸﾗｼｷ)					3
43-1	受注不可	ﾌﾛﾝﾄｶﾊﾞｰﾍﾟｱ		PR6-1で交換の事	受注不可				1
43-2	受注不可	ﾌﾛﾝﾄｶﾊﾞｰﾍﾟｱ		PR6-2で交換の事	受注不可				1
44	10033100	ｺｰｼｮﾝｼｰﾙ							1
45	受注不可	制御盤ﾍﾞｰｽ		PR3で交換の事	受注不可				1
46	76030500	制御盤							1
47-1	80820828	ﾄﾗﾝｽ	P:200V S:25V,9V	60VA(ﾀﾞｲﾄｳ)					1
48-1	受注不可	ﾏｸﾞﾈｯﾄｽｲｯﾁ	SJ-0WG/N	(～1610001) 48-2で交換の事	受注不可				1
48-2	80820684	ﾏｸﾞﾈｯﾄｽｲｯﾁ	SK-12LW-E10K007 DC24V ｻｰﾏﾙ9A 1a (ﾌｼﾞ)	(1610002～)	お問い合わせください				1
49-1	受注不可	端子台	BN30W 7P	(～2014.11) 49-2で交換の事	受注不可				1
49-2	76028640	端子台	TU-50 7P	(2014.12～)	お問い合わせください				1
50	受注不可	操作ﾊﾟﾈﾙA		PR4-1で交換の事	受注不可				1
51	80821266	表示灯	AH165-ZGE3						4
52	80821267	ｶﾗｰﾁｯﾌﾟ	AHX631-C						5
53	80821268	表示灯	AH165-ZGAA3		お問い合わせください				1
54-1	受注不可	ﾒｯｾｰｼﾞﾗﾝﾅ	AKP30002(DC24V)	(～2013.5)PR4-1で交換の事	受注不可				1
54-2-1	受注不可	ﾃﾞｼﾞﾀﾙ表示ﾕﾆｯﾄ	M7E-01HRN2	(2013.6～2021.10)PR4-1で交換の事	受注不可				1
54-2-2	受注不可	ｴﾝﾄﾞﾌﾟﾚｰﾄ	M7E-012M-1	(2013.6～2021.10)PR4-1で交換の事	受注不可				1
54-3-1	76028580	ﾕﾆｯﾄﾃｨｽﾌﾟﾚｲ	DD3S-F36N-R	(2021.11～)					1
54-3-2	76028600	ｴﾝﾄﾞﾌﾟﾚｰﾄ	DD9Z-W-B	(2021.11～)					1
55	80821269	押ﾎﾞﾀﾝｽｲｯﾁ	AH165-TFW11						3
56-1	受注不可	器具用電子ﾌﾞｻﾞｰ	EB2124	(～2021.10) PR4で交換の事	受注不可				1
56-2	76030540	ﾌﾞｻﾞｰ	AH164-TX1BE	(2021.11～)					1
57	80651020	ｷｰ復帰非常停止押ﾎﾞﾀﾝ	AR22V7R-01R						1
58-1	10034680	操作ﾊﾟﾈﾙB		(～2023.6)以降無し	お問い合わせください				1
59	80651103	ｻｰｷｯﾄﾌﾟﾛﾃｸﾀ	NRF210-3A	2307001以降ﾌﾛﾝﾄｶﾊﾞｰに直取付					1
60-1	受注不可	ｻｰｷｯﾄﾌﾟﾛﾃｸﾀ	CP-S3PA1-M20A(ﾐﾂﾋﾞｼ)	(～2023.6) 60-3で交換の事	受注不可				1
60-2	受注不可	ｻｰｷｯﾄﾌﾟﾛﾃｸﾀ	CP33EM/20(ﾌｼﾞ)	(2307001～2025.4)ﾌﾛﾝﾄｶﾊﾞｰに直取付 60-3で交換の事	受注不可				1
60-3	80651134	ｻｰｷｯﾄﾌﾟﾛﾃｸﾀ	UP30-PL-111-108-20 (ﾆｯﾎﾟﾝｻｰﾓ)	(2025.5～)ﾌﾛﾝﾄｶﾊﾞｰに直取付					1
61	90780306	座金組込ﾅﾍﾞ小ﾈｼﾞ	MSRPS0306SE						4
62-1	受注不可	表示器ｹｰﾌﾞﾙAS	ｺﾈｸﾀ XG4M-1430-T ﾌﾗｯﾄｹｰﾌﾞﾙFLEX-B14-7/0.127-430	(～2013.5) PR4+56-2+65で交換の事	受注不可				1
62-2	※	表示器ｹｰﾌﾞﾙAS	ｺﾈｸﾀ XG4M-1430-T･NRT-C ﾌﾗｯﾄｹｰﾌﾞﾙFLEX-B14-7/0.127-430	(2013.6～2021.10)	お問い合わせください				1
62-3	76030480	表示器ｹｰﾌﾞﾙAS	ｺﾈｸﾀ XG4M-1430-T･DMC-1 ﾌﾗｯﾄｹｰﾌﾞﾙFLEX-B14-7/0.127-430	(2021.11～)	お問い合わせください				1
63	20000225	ｷｰ	AR9C22-A	2個1ｾｯﾄ※ｷｰの記号確認の事					1
64	76030520	SOLｹｰﾌﾞﾙAS	56付	(2021.11～) 旧型受注不可,PR4で交換の事	お問い合わせください				1
65	10034760	表示ｼｰﾙ		(2013.6～)					1
364	受注不可	ﾊﾟﾈﾙｽﾍﾟｰｻｰ		2023年6月までの本体に 60-3を取り付ける際に必要	受注不可				1
66	10034770	操作盤ｼｰﾙ		(2307001～)	お問い合わせください				1

KCPR40M3

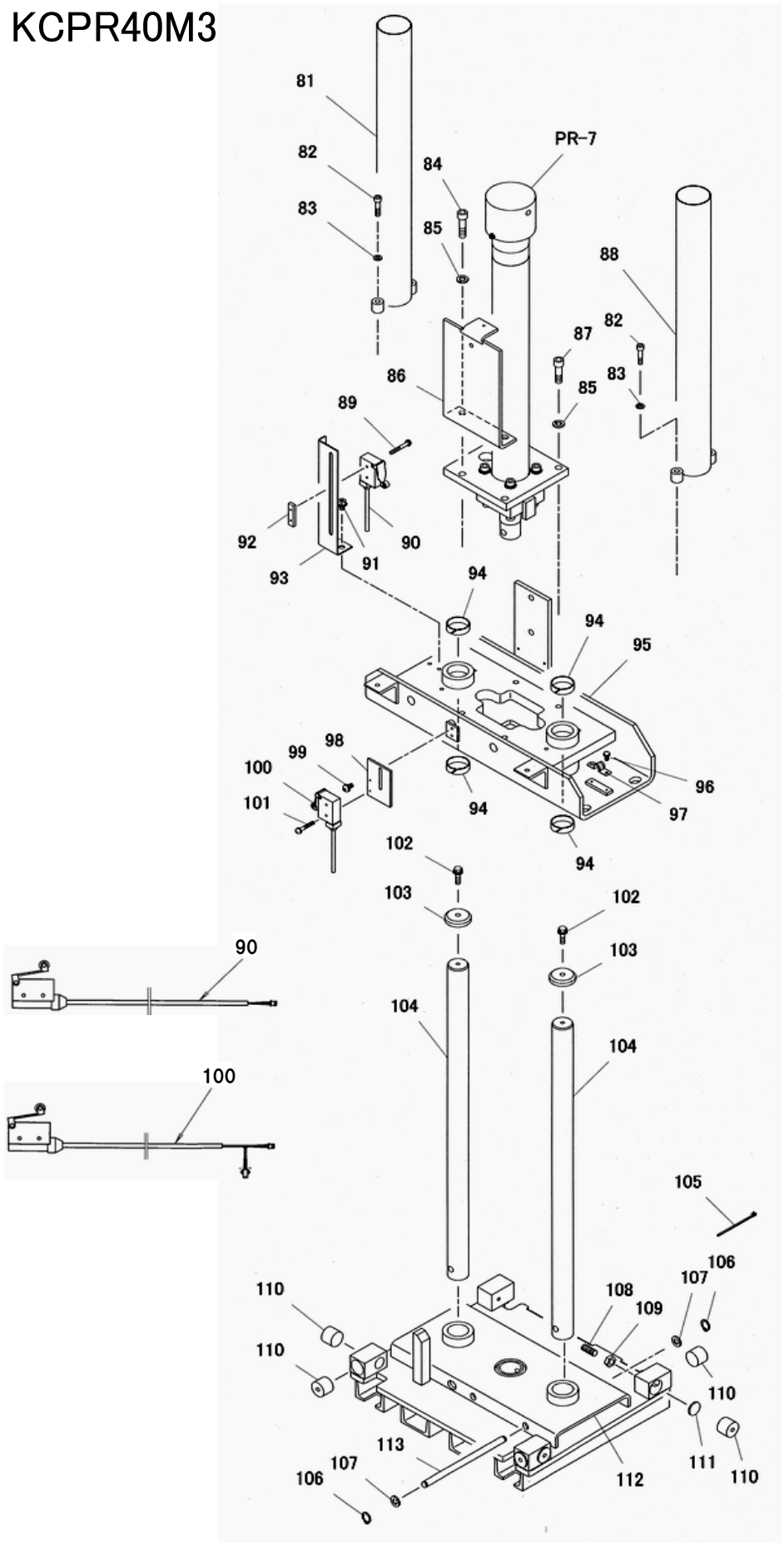
81
82
83
84
85
PR-7
88
87
82
83
85
86
89
92
93
91
90
94
94
95
96
97
94
98
99
100
101
94
102
103
102
103
104
104
105
106
107
108
109
110
110
110
111
110
112
113
107
106
90
100

KCPR40M3

図番	コード	品名	規格	変更時期・備考					所要数
PR-7	00008200	ﾌﾟﾚｽｼﾘﾝﾀﾞAS							1
81	00240440	ｶﾞｲﾄﾞｼﾘﾝﾀﾞｶﾊﾞｰLﾍﾟｱ							1
82	90920837	緩み止め6角穴付ﾎﾞﾙﾄ	HSB0835D						4
83	90930508	ﾊﾞﾈ座金	SW08SE						4
84	90921245	6角穴付ﾎﾞﾙﾄ	HSB1245						2
85	90930512	ﾊﾞﾈ座金	SW12SE						4
86	10312511	制御盤ﾍﾞｰｽ							1
87	90921240	6角穴付ﾎﾞﾙﾄ	HSB1240						2
88	00240460	ｶﾞｲﾄﾞｼﾘﾝﾀﾞｶﾊﾞｰRﾍﾟｱ							1
89	90780430	座金組込ﾅﾍﾞ小ﾈｼﾞ	MSRPS0430SE						2
90	75018740	LS3ｹｰﾌﾞﾙAS	Z-15GW22A55-B5V	(ｵﾑﾛﾝ)					1
91	90790815	座金付6角ﾎﾞﾙﾄ	HBPS0815SE	(+ﾐｿﾞﾂｷ)					2
92	12782160	ﾘﾐｯﾄｽｲｯﾁﾍﾞｰｽ							1
93	10312550	下限ﾘﾐｯﾄﾍﾞｰｽ							1
94	10314170	ｳｪｱﾘﾝｸﾞ							4
95	受注不可	ｼﾘﾝﾀﾞ取付枠ﾍﾟｱ			受注不可				1
96-1	90780408	座金組込ﾅﾍﾞ小ﾈｼﾞ	MSRPS0408SE	(～0707007)					2
96-2	90780508	座金組込ﾅﾍﾞ小ﾈｼﾞ	MSRPS0508SE	(0707008～)					1
97-1	80821512	ｻﾄﾞﾙ	AC-12	(ｴｲﾗｸ) (～0707007)					1
97-2	80825557	ﾅｲﾛﾝｸﾗﾝﾌﾟ	3327	(0707008～)					1
98	10312611	上限ﾘﾐｯﾄﾍﾞｰｽ							1
99	90780510	座金組込ﾅﾍﾞ小ﾈｼﾞ	MSRPS0510SE						2
100	76030460	LS4ｹｰﾌﾞﾙAS	Z-15GW22A55-B5V	(ｵﾑﾛﾝ)					1
101	90780425	座金組込ﾅﾍﾞ小ﾈｼﾞ	MSRPS0425SE						2
102	90790830	座金付6角ﾎﾞﾙﾄ	HBPS0830SE						2
103	10312570	下限ﾘﾐｯﾄﾄﾞｯｸﾞ							2
104	10312490	ｶﾞｲﾄﾞｼﾘﾝﾀﾞ							2
105	80825288	ﾊﾟﾝﾀｲ	CV-100	(ｼﾊﾞｹｲ<22R)					4
106	80845003	軸用C型止メ輪	RRO12						6
107	90931210	小型丸平座金	PWS12SE						6
108	90962820	6角穴付止ﾒﾈｼﾞ	HSS0820ﾋﾗｻｷ						2
109	90930308	6角ﾅｯﾄ	HN08(3)SE						2
110	52720110	ｻｲﾄﾞｼｭｰ							8
111	11314170	ｻｲﾄﾞｼｭｰ押え							2
112	00008160	ﾌﾟﾚｽﾌﾟﾚｰﾄﾍﾟｱ							1
113	10312530	ﾋﾟｽﾄﾝﾛｯﾄﾞ固定ﾋﾟﾝ							3
.									

KCPR40M3

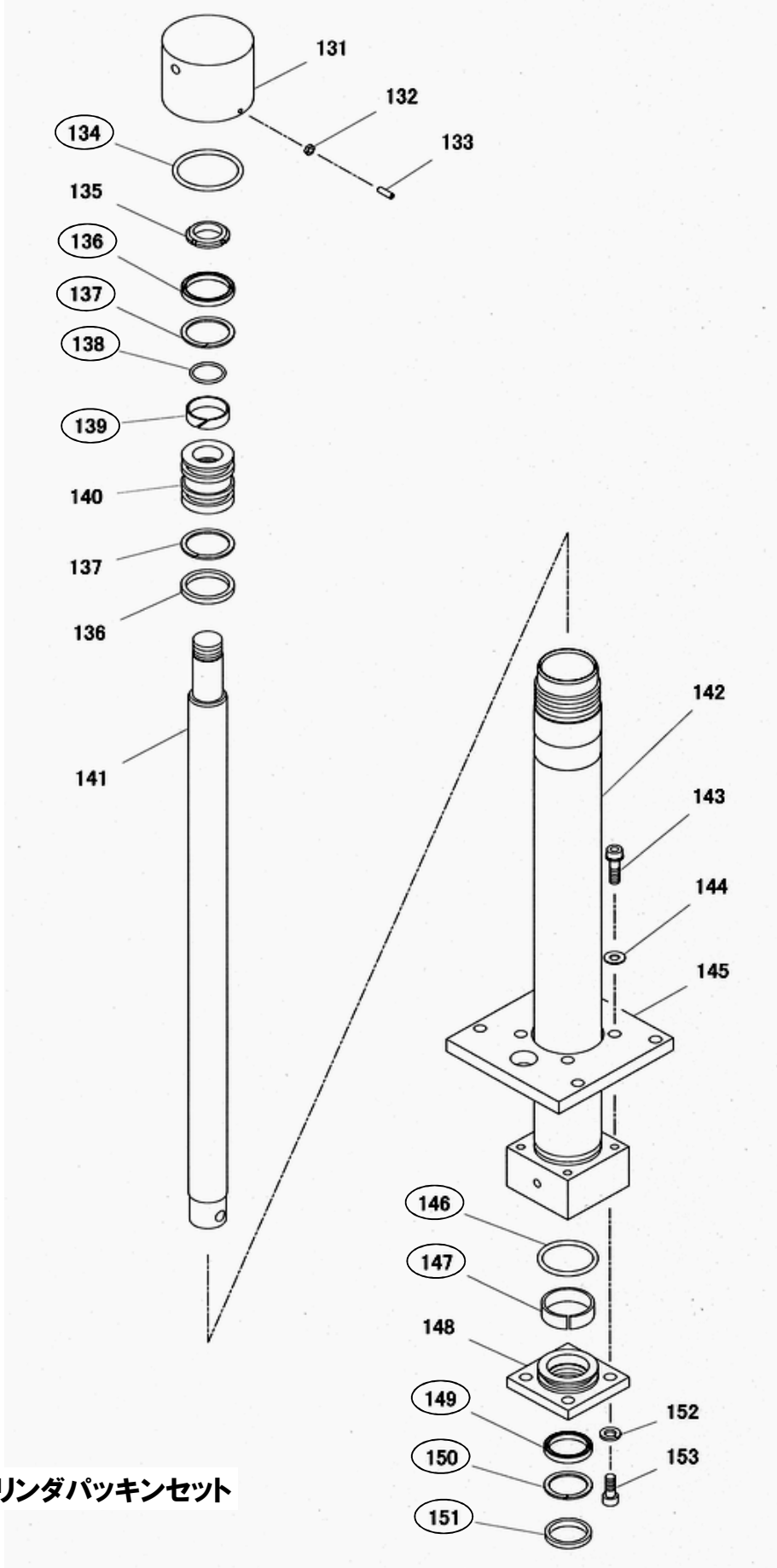

○印：PR8 プレスシリンダパッキンセット

KCPR40M3

図番	コード	品名	規格	変更時期・備考					所要数
PR7	00008200	ﾌﾟﾚｽｼﾘﾝﾀﾞAS	(131～153)						1
PR8	75018540	ﾌﾟﾚｽｼﾘﾝﾀﾞﾊﾟｯｷﾝｾｯﾄ	(134,136～139,146,147,149～151)						1
131	10312770	ｼﾘﾝﾀﾞ底板							1
132	90930306	6角ﾅｯﾄ	HN06(3)SE						1
133	90960620	6角穴付止ﾒﾈｼﾞ	HSS0620ｸﾎﾞﾐ						1
134	80800055	Oﾘﾝｸﾞ	P63	(ｻｶｶﾞﾐ)					1
135	90931706	ﾌｧｲﾝUﾅｯﾄ	FU06SC	(ﾌｼﾞｾｲﾐﾂ)					1
136	80802755	Uﾊﾟｯｷﾝ	GPY-55	(ｻｶｶﾞﾐ)					2
137	80806755	ﾊﾞｯｸｱｯﾌﾟﾘﾝｸﾞ	TC-GPY-55	(ｻｶｶﾞﾐ)					2
138	80800036	Oﾘﾝｸﾞ	P31						1
139	10314170	ｳｪｱﾘﾝｸﾞ	44X12-2						1
140	11705060	ﾋﾟｽﾄﾝ							1
141	10312750	ﾋﾟｽﾄﾝﾛｯﾄﾞ							1
142	受注不可	ﾌﾟﾚｽｼﾘﾝﾀﾞﾍﾟｱ		PR7で交換の事	受注不可				1
143	90761035	座金付6角穴付ﾎﾞﾙﾄ	HSBS1035						4
144	90930710	平座金	PW10SE						4
145	10033420	ｼﾘﾝﾀﾞﾌﾗﾝｼﾞ							1
146	80800050	Oﾘﾝｸﾞ	P53						1
147	50627680	ｳｪｱﾘﾝｸﾞB	55X16-3						1
148	10312810	ｼﾘﾝﾀﾞｶﾊﾞｰ							1
149	80802740	Uﾊﾟｯｷﾝ	GNY-40	(ｻｶｶﾞﾐ)					1
150	80806740	ﾊﾞｯｸｱｯﾌﾟﾘﾝｸﾞ	TC-GNY-40	(ｻｶｶﾞﾐ)					1
151	52701680	ﾀﾞｽﾄｼｰﾙ	SDR-40	(ｻｶｶﾞﾐ)					1
152	90930512	ﾊﾞﾈ座金	SW12SE						4
153	90921235	6角穴付ﾎﾞﾙﾄ	HSB1235						4
.									

KCPR40M3

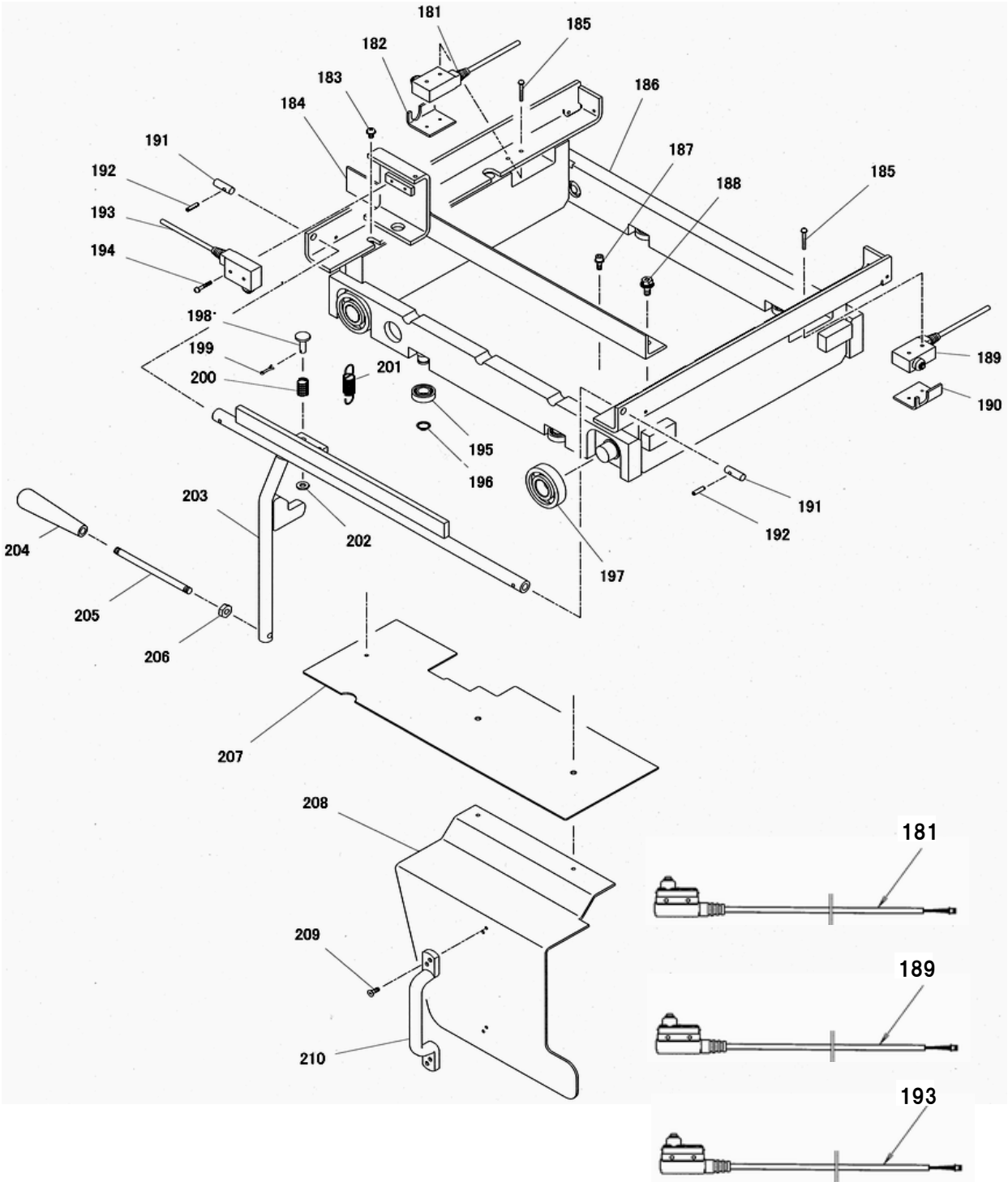
181
182
183
184
185
186
187
188
185
191
192
193
194
198
199
200
201
189
190
195
196
191
192
197
203
202
204
205
206
207
208
209
210
181
189
193

KCPR40M3

図番	コード	品名	規格	変更時期・備考					所要数
181	76030400	LS2ｹｰﾌﾞﾙAS	Z-15GKA55-B5V	(ｵﾑﾛﾝ)					1
182	10033460	ﾌﾚｰﾑLSﾍﾞｰｽL							1
183	90800610	座金組込ﾅﾍﾞ小ﾈｼﾞ							1
184	00008340	移動ﾌﾚｰﾑｱﾝｸﾞﾙﾍﾟｱ							1
185	90780430	座金組込ﾅﾍﾞ小ﾈｼﾞ	MSRPS0430SE						4
186	受注不可	移動ﾌﾚｰﾑﾍﾟｱ			受注不可				1
187	90760615	座金付6角穴付ﾎﾞﾙﾄ	HSBS0615						2
188	90790820	座金付6角ﾎﾞﾙﾄ	HBPS0820SE	(+ﾐｿﾞﾂｷ)					2
189	76030380	LS1ｹｰﾌﾞﾙAS	Z-15GKA55-B5V	(ｵﾑﾛﾝ)					1
190	10033440	ﾌﾚｰﾑLSﾍﾞｰｽR							1
191	10033500	ﾊﾝﾄﾞﾙﾋﾟﾝ							2
192	90980520	ﾛｰﾙﾋﾟﾝ	SRP0520						2
193	76030420	LS6ｹｰﾌﾞﾙAS	Z-15GKA55-B5V	(ｵﾑﾛﾝ)					1
194	90780425	座金組込ﾅﾍﾞ小ﾈｼﾞ	MSRPS0425SE						2
195	81046002	ﾍﾞｱﾘﾝｸﾞ	6002ZZ						4
196	80845006	軸用C型止メ輪	RRO15						4
197	81046305	ﾍﾞｱﾘﾝｸﾞ	6305ZZ-C4						4
198	12781840	ｽｲｯﾁﾌﾟﾗﾝｼﾞｬｰ							1
199	90972516	割ﾋﾟﾝ	SP02.515SE						1
200	50564342	ﾛｯｸ ﾊﾞﾈ							1
201	51307220	ｾﾌﾃｨｰｽﾌﾟﾘﾝｸﾞ							1
202	90930708	平座金	PW08SE						1
203	00008320	移動ﾊﾝﾄﾞﾙﾍﾟｱ							1
204	50561801	ｸﾞﾘｯﾌﾟ M10							1
205	12781900	ﾛｯｸﾊﾝﾄﾞﾙ							1
206	90930311	6角ﾅｯﾄ	HN10(3)P1.25SE						1
207	10033220	防水ｶﾊﾞｰ							1
208	10033480	ﾄﾞｱﾛｯｸｶﾊﾞｰ							1
209	90950515	ｻﾗ小ﾈｼﾞ	MSF0515SE						4
210-1	80819502	鋳鉄製取手	A-81-3	(ﾀｷｹﾞﾝ) (～2022.5)					1
210-2	80819523	ｽﾃﾝﾚｽ製大型取手	A-1081-3	(2022.6～)					1
.									

KCPR40M3

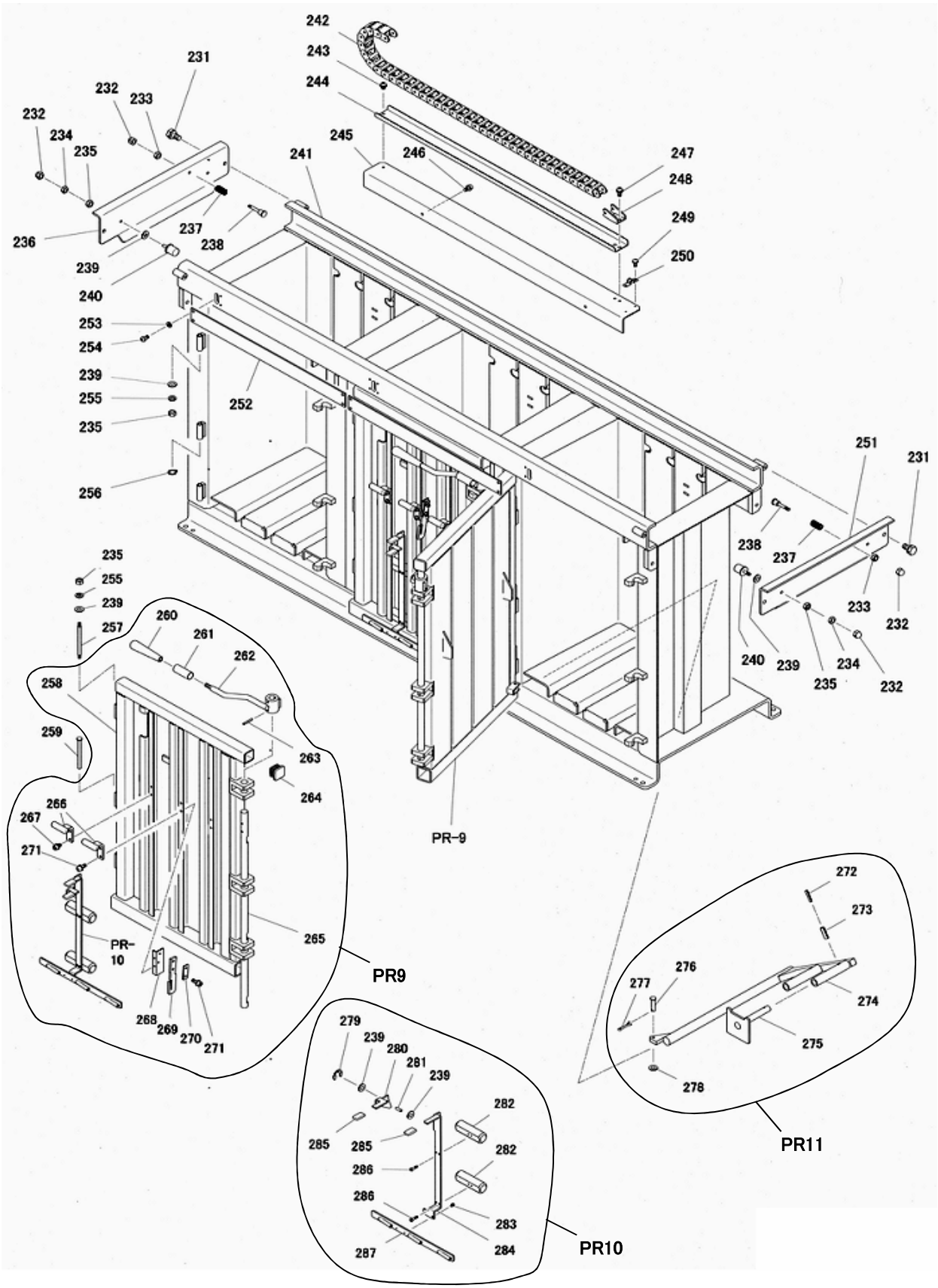

242
243
244
231
232
233
232
234
235
245
246
241
247
248
249
250
236
237
238
239
240
253
254
239
255
235
252
256
251
231
238
237
233
232
240
239
234
235
232
235
255
239
257
260
261
262
258
259
263
264
266
267
271
PR-9
PR-10
265
PR9
268
269
270
271
272
273
276
277
274
275
278
PR11
279
239
280
281
239
282
285
285
282
286
286
283
287
284
PR10

KCPR40M3

図番	コード	品名	規格	変更時期・備考					所要数
PR9	00008480	ﾄﾞｱAS	(PR10,258,260～271)						3
PR10	00008560	紐ｾｯﾄﾊﾞｰAS	(239,279～287)						3
PR11	00008640	ﾍﾞｰﾙ押し出しAS	(272～278)						3
231	90891020	座金付6角ﾎﾞﾙﾄ	HBS1020SE						4
232	90932409	6角袋ﾅｯﾄ	HCN08SE						6
233	90932708	6角Uﾅｯﾄ	HUN08SE						2
234	90930308	6角ﾅｯﾄ	HN08(3)SE						4
235	90930108	6角ﾅｯﾄ	HN08SE						10
236	10033720	ｽﾗｲﾄﾞｽﾄｯﾊﾟL							1
237	51301030	ﾙｰﾌｽﾄｯﾊﾟｰﾊﾞﾈ							2
238	10033740	ｽｲｯﾁﾋﾟﾝ							2
239	90930708	平座金	PW08SE						10
240	80828722	ｽﾄｯﾊﾟｰ	KI-30	(ｸﾗｼｷ)					4
241	受注不可	ﾌﾚｰﾑﾍﾟｱ			受注不可				1
242-1	受注不可	ｹｰﾌﾞﾙﾍﾞﾔ	TKP0320-2BR75	(ﾂﾊﾞｷ)37L 242-2で交換の事	受注不可				1
242-2	80838584	ｹｰﾌﾞﾙﾍﾞﾔ	TKP35H22-30W25	R75TC-34L-F0-M0					1
243	90780610	座金組込ﾅﾍﾞ小ﾈｼﾞ	MSRPS0610SE						3
244	10035100	ｹｰﾌﾞﾙｶﾞｲﾄﾞ							1
245	10035080	ｹｰﾌﾞﾙｶﾞｲﾄﾞｱﾝｸﾞﾙ							1
246	90760612	座金付6角穴付ﾎﾞﾙﾄ	HSBS0612						2
247	90780615	座金組込ﾅﾍﾞ小ﾈｼﾞ	MSRPS0615SE						2
248	受注不可	固定端金具		242-2で交換の事	受注不可				1
249	90780408	座金組込ﾅﾍﾞ小ﾈｼﾞ	MSRPS0408SE						4
250	80821512	ｻﾄﾞﾙ	AC-12	(ｴｲﾗｸ)					2
251	10033700	ｽﾗｲﾄﾞｽﾄｯﾊﾟR							1
252	10033680	ｽﾗｲﾄﾞｶﾞｲﾄﾞ							2
253	90930506	ﾊﾞﾈ座金	SW06SE						8
254	91040617	6角穴付丸ﾎﾞﾙﾄ	HSR0612ｽﾃﾝﾚｽ						8
255	90930508	ﾊﾞﾈ座金	SW08SE						6
256	80845001	軸用C型止メ輪	RRO10						6
257	12782680	ﾋﾝｼﾞｽﾄｯﾊﾟｰ軸							3
258	受注不可	ﾄﾞｱﾍﾟｱ		PR9で交換の事	受注不可				3
259	80828570	角型ﾋﾝｼﾞﾋﾟﾝ	B-980-0	(ﾀｷｹﾞﾝ)					9
260	50561801	ｸﾞﾘｯﾌﾟ M10							3
261	10034720	ﾄﾞｱﾚﾊﾞｰﾁｭｰﾌﾞ							3
262	00008620	ﾄﾞｱﾚﾊﾞｰﾍﾟｱ							3
263	90980535	ﾛｰﾙﾋﾟﾝ	SRP0535						3
264	80821807	角中栓ｼﾞｬﾊﾞﾗ	B-154	(ﾀﾞｲｼｮｳ)					3
265	10034220	ﾄﾞｱﾛｯｸｼｬﾌﾄ							3
266	00008540	紐掛けﾍﾟｱ							3
267	90760610	座金付6角穴付ﾎﾞﾙﾄ	HSBS0610						12
268	10034240	ｶｯﾀｰﾄﾘﾂｹﾍﾞｰｽ							3
269	98950072	安全紐切り							3
270	10312740	ｶｯﾀﾍﾞｰｽ							3
271	90760615	座金付6角穴付ﾎﾞﾙﾄ	HSBS0615						12
272	90980525	ﾛｰﾙﾋﾟﾝ	SRP0525						6
273	90980825	ﾛｰﾙﾋﾟﾝ	SRP0825						6
274	受注不可	押ｴｽﾃｲﾍﾟｱ		PR11で交換の事	受注不可				3
275	00136400	押ｴﾌﾟﾚｰﾄﾍﾟｱ							6
276	11317380	ｸﾗﾝｸﾋﾟﾝ							3
277	90973026	割ﾋﾟﾝ	SP0325SE						3
278	90931208	小型丸平座金	PWS08SE						3
279	80847510	E型止メ輪	E7SE						3
280	10034440	紐ｾｯﾄﾛｯｸﾂﾒ							3
281	90980514	ﾛｰﾙﾋﾟﾝ	SRP0514						3
282	10034460	ｶﾞｲﾄﾞｼｭｰ							6
283	90760410	座金付6角穴付ﾎﾞﾙﾄ	HSBS0410						6
284	受注不可	紐ｾｯﾄﾊﾞｰﾍﾟｱ		PR10で交換の事	受注不可				3
285	80653500	角型ｷｬｯﾌﾟ	4.75FE						6
286	90720416	十字穴付ﾅﾍﾞﾀｯﾋﾟﾝﾈｼ	4X16(1)						12
287	00008580	紐ｾｯﾄﾍﾟｱ							3

KCPR40M3

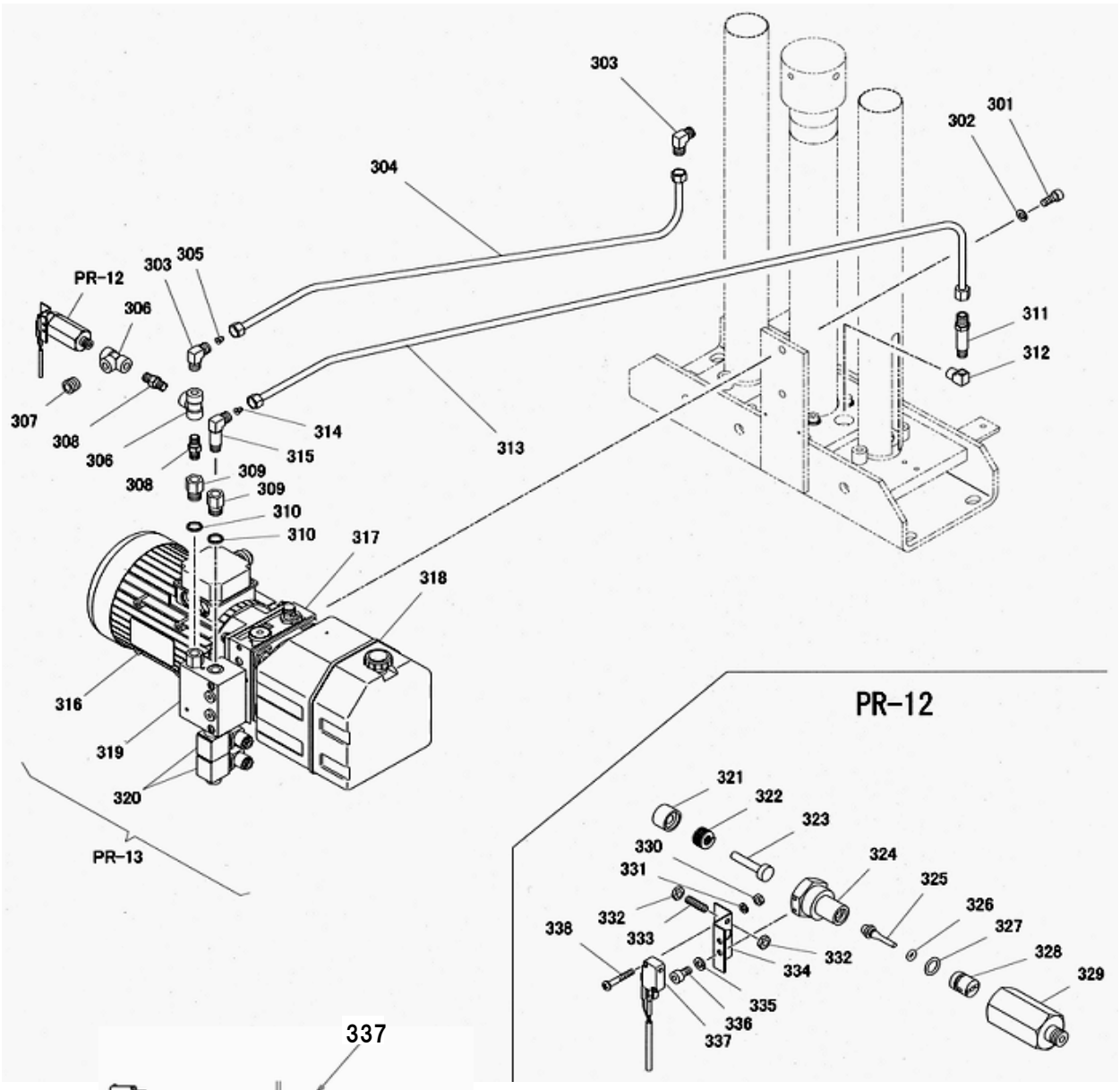
303
304
301
302
PR-12
303
305
306
311
312
307
308
306
314
315
313
308
309
309
310
310
317
318
316
319
320
PR-13
PR-12
321
322
323
330
331
324
325
326
327
328
329
332
333
338
332
334
335
336
337

337

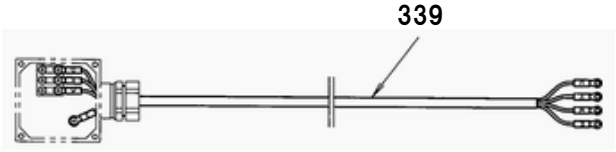
339

PM9

KCPR40M3

図番	コード	品名	規格	変更時期・備考					所要数
PR12	70240540	圧力ｽｲｯﾁAS+LS	(321～337)	作動ｾｯﾄ圧力15.6MPa					1
PR13	82002660	ﾊﾟﾜｰﾊﾟｯｸ	NCP40M-PP1	(316～319)					1
PM9	70822420	ｿﾚﾉｲﾄﾞAS	320+鉄芯						
301	90921025	6角穴付ﾎﾞﾙﾄ	HSB1025						2
302	90930510	ﾊﾞﾈ座金	SW10SE						2
303	80813910	90°ｴﾙﾎﾞ	HS-E1-10X1/4						2
304	75018580	ｼﾘﾝﾀ上圧油管AS	(ｽﾘｰﾌﾞ･ﾅｯﾄﾂｷ)						1
305	10317000	固定絞り							1
306	80815202	ﾁｰ	HS-TC-1/4						2
307	80850012	6角穴付ﾌﾟﾗｸﾞ	HSP1/4ｼｰﾙﾃｰﾌﾟﾂｷ						1
308	80814501	ﾆｯﾌﾟﾙ	HS-NA-1/4						2
309	80820462	ﾒｽｵｽｿｹｯﾄC型	SSF02-020J						2
310	80815250	ﾎﾞﾝﾃﾞｯﾄｼｰﾙ	KP-C-02	(ｲﾊﾗ)					2
311	80816010	ﾛﾝｸﾞｺﾈｸﾀｰ	HS-SB-10X1/4						1
312	80813102	ｵｽﾒｽｴﾙﾎﾞ	HS-BC-1/4						1
313	75018600	ｼﾘﾝﾀﾞ下圧油管AS	(ｽﾘｰﾌﾞ･ﾅｯﾄﾂｷ)						1
314	10313410	固定絞り							1
315	80813810	長ｵｽｴﾙﾎﾞ	HS-EB-10X1/4						1
316-1	受注不可	ﾓｰﾀ	NCP40M-PP1 1.5KW 200V	PR13で交換の事	受注不可				1
317-1	受注不可	ｷﾞｱﾎﾟﾝﾌﾟ+ﾏﾆﾎｰﾙﾄﾞ	NCP40M-PP1	PR13で交換の事	受注不可				1
318	受注不可	ｵｲﾙﾀﾝｸ	NCP40M-PP1	PR13で交換の事	受注不可				1
319	受注不可	ﾓｼﾞｭﾗｰﾌﾞﾛｯｸ	NCP40M-PP1	PR13で交換の事	受注不可				1
320	70822410	ｿﾚﾉｲﾄﾞｺｲﾙ+ｺﾈｸﾀ	NCP40M-PP1						2
321	受注不可	ｵｲﾙｽﾄｯﾊﾟG押ｴﾄﾒﾌﾟﾗｸﾞ		PR12で交換の事	受注不可				1
322	受注不可	強力ﾊﾞﾈ	TB14X25ﾄｿｳﾅｼ	PR12で交換の事	受注不可				1
323	受注不可	ﾊﾞﾙﾌﾞﾌﾟﾗﾝｼﾞｬ		PR12で交換の事	受注不可				1
324	受注不可	ﾊﾞﾙﾌﾞﾌﾟﾗｸﾞ		PR12で交換の事	受注不可				1
325	受注不可	ｵｲﾙｽﾄｯﾊﾟ		PR12で交換の事	受注不可				1
326	受注不可	Oﾘﾝｸﾞ	P3-1B	PR12で交換の事	受注不可				1
327	受注不可	Oﾘﾝｸﾞ	P12	PR12で交換の事	受注不可				1
328	受注不可	ｵｲﾙｽﾄｯﾊﾟｶﾞｲﾄﾞ		PR12で交換の事	受注不可				1
329	受注不可	ﾊﾞﾙﾌﾞﾊｳｼﾞﾝｸﾞ		PR12で交換の事	受注不可				1
330	受注不可	6角ﾅｯﾄ	HN03SE	PR12で交換の事	受注不可				2
331	受注不可	ﾊﾞﾈ座金	SW03SE	PR12で交換の事	受注不可				2
332	受注不可	6角ﾅｯﾄ	HN04(3)SE	PR12で交換の事	受注不可				2
333	受注不可	6角穴付止ﾒﾈｼﾞ	HSS0415ｸﾎﾞﾐ	PR12で交換の事	受注不可				1
334	受注不可	ｽｲｯﾁﾌﾟﾗｹｯﾄ		PR12で交換の事	受注不可				1
335	受注不可	ﾊﾞﾈ座金	SW04SE	PR12で交換の事	受注不可				2
336	受注不可	6角穴付ﾎﾞﾙﾄ	HSB0408	PR12で交換の事	受注不可				2
337	00240860	LS5ｹｰﾌﾞﾙAS	V-16-1A5	(ｵﾑﾛﾝ)					1
338	受注不可	ﾅﾍﾞｺﾈｼﾞ	MSR0320SE	PR12で交換の事	受注不可				2
339	00240760	ﾓｰﾀｹｰﾌﾞﾙAS	VCTF2SQX4C 850mm						1

部品価格表使用上のご注意

- この部品表は、仕様変更のため予告なく内容を変更することがあります。そのため、記載された内容と実物の形状が異なる場合がありますのでご注意下さい。

- 部品ご注文の際は、品番と品名を必ず明記して下さい。品番のご指定のないとき、または機体番号及び製造年月のご連絡がない場合は、万一ご注文品と異なる部品を納入した場合でも当社は責任を負いませんのでご了承下さい。

- 品名にある〇〇〇〇ペアとは2個以上の単体部品を溶接し、1個の部品にしたものを言います。

- 当製品の補充部品は生産中止後、10年まで供給させていただきますが、補充部品供給可能期間内にあっても供給できない部品（例えば部品コード欄に受注不可とあるもの）もありますのでご了承願います。

- 補充部品の保証期間は弊社出荷（納品）後、3ヶ月間とさせて頂きますのでご了承願います。

株式会社スギヤス

会社ホームページはこちら
https://bishamon.co.jp/

本社 〒444-1394 愛知県高浜市本郷町4-3-21 TEL.0566-53-1126 FAX.0566-53-1844
東京 〒146-0083 東京都大田区千鳥2-2-12 TEL.03-3759-9722 FAX.03-3759-9723
大阪 〒537-0002 大阪府大阪市東成区深江南2-3-22 TEL.06-6747-7617 FAX.06-6747-7618
その他営業所 ホームページをご確認ください。

●ご注文・納期・価格のお問合せ先
本社営業部
sales@bishamon.co.jp
0566-53-1126
0566-53-1844

●技術的なお問合せ先
カスタマーサポート
support@bishamon.co.jp
0566-53-2281
0566-53-1617

PL-KCPR40M3 2609-S