Bishamon

SFL20 SFL20H

2017年4月発売開始

部品表

初版発行年月	2018年10月
改訂版発行年月	2018年11月
改訂版発行年月	2019年1月
改訂版発行年月	2021年11月
改訂版発行年月	2022年1月
改訂版発行年月	2023年6月
改訂版発行年月	2025年4月
改訂版発行年月	2026年1月
改訂版発行年月	2026年2月
改訂版発行年月	**2026年8月**

2018年11月改訂箇所

ﾍﾟｰｼﾞ	図番	部品ｺｰﾄﾞ	品名	改訂内容
7	2-⑤	80819828	ﾊﾞｯﾃﾘｰ	価格改定

2019年1月改訂箇所

2･4･6	分解図変更			
11	5-4	11983300	LED表示ｾｯﾄ	部品ｺｰﾄﾞ･品名変更
	5-5	11983320	非常停止ｾｯﾄ	部品ｺｰﾄﾞ･品名変更

2021年11月改訂箇所

ﾍﾟｰｼﾞ数変更
価格改訂

2022年1月改訂箇所

13	5-7	02401320	操作ｽｲｯﾁAS	価格変更
14	分解図変更(図番6-⑥形状変更)			
16	分解図変更(図番7形状変更)			

2023年6月改訂箇所

13	5-1	11985800	ﾊﾞｯﾃﾘｹｰﾌﾞﾙAｾｯﾄ	価格変更
	5-2	11985820	ﾊﾞｯﾃﾘｹｰﾌﾞﾙBｾｯﾄ	価格変更
	5-3	11985840	ﾊﾞｯﾃﾘｹｰﾌﾞﾙCｾｯﾄ	価格変更

2025年4月改訂箇所

価格改訂

2026年1月改訂箇所

価格欄表記変更

2026年2月改訂箇所

7	1-1	11985080	ﾈｰﾑﾌﾟﾚｰﾄ	規格･備考･価格追記
	1-1H	11986500	ﾈｰﾑﾌﾟﾚｰﾄ	規格･備考･価格追記

2026年8月改訂箇所

13	5-4	11983300	LED表示ｾｯﾄ	価格追記
	5-5	11983320	非常停止ｾｯﾄ	価格追記
	5-6	02401300	ﾒｲﾝｹｰﾌﾞﾙAS	価格追記
	5-6-①	80820679	ﾘﾐｯﾄｽｲｯﾁ	追加

目　次

総AS ・・ 4～5

図番2　ポストAS ・・・・・・・・・・・・・・・・・・・・・・・・・・・・・・・ 6～7

図番3　ユニットAS ・・・・・・・・・・・・・・・・・・・・・・・・・・・・・ 8～9

図番4　キャリッジAS　図番5　テーブルAS　図番6　移動ハンドルAS　・・・・・・ 10～11

図番7　配線AS ・・・・・・・・・・・・・・・・・・・・・・・・・・・・・・・・・ 12～13

図番8　キャスターAS ・・・・・・・・・・・・・・・・・・・・・・・・・・・・ 14～15

図番9　ユニットケースAS　図番10　下プーリケースAS　図番11　操作ユニットケースAS・・・・ 16～17

オプション ・・・・・・・・・・・・・・・・・・・・・・・・・・・・・・・・・・・・ 18～21

SFL20/20H　総AS

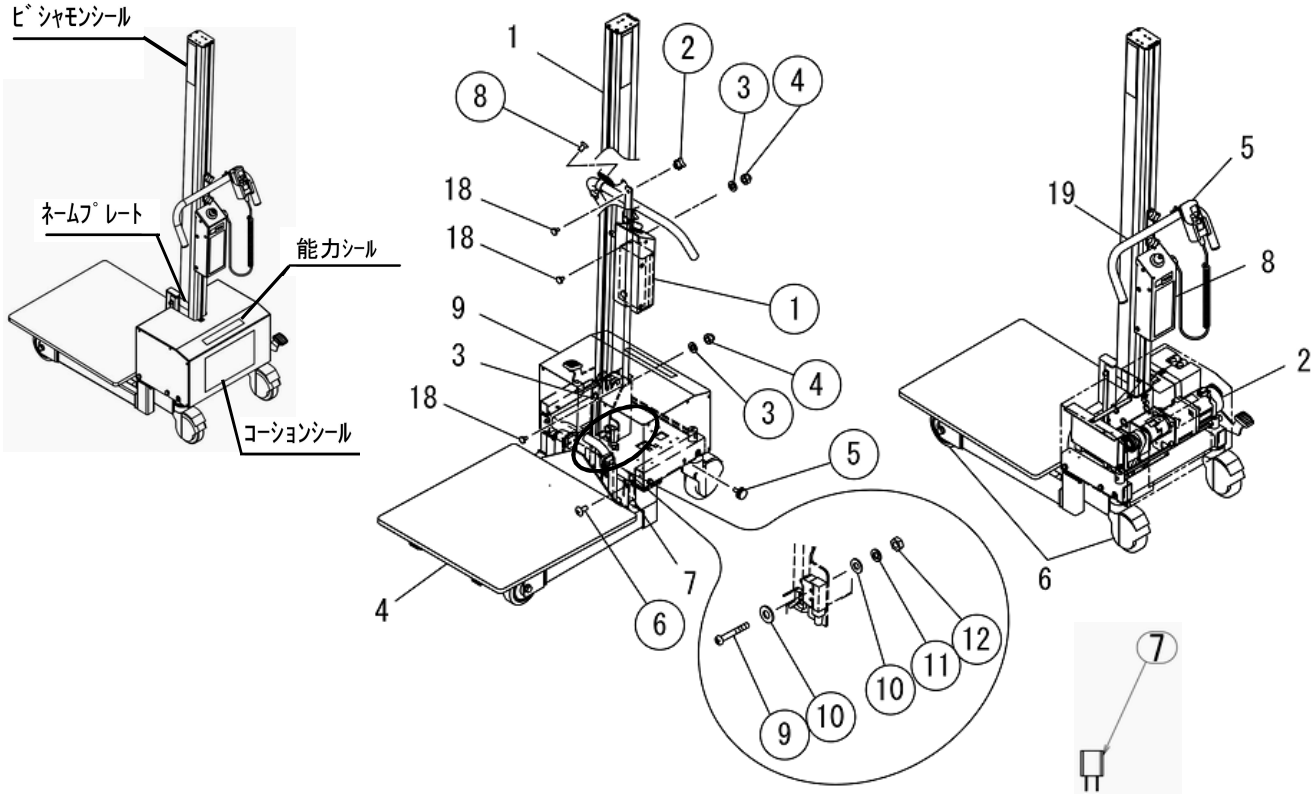

オプション

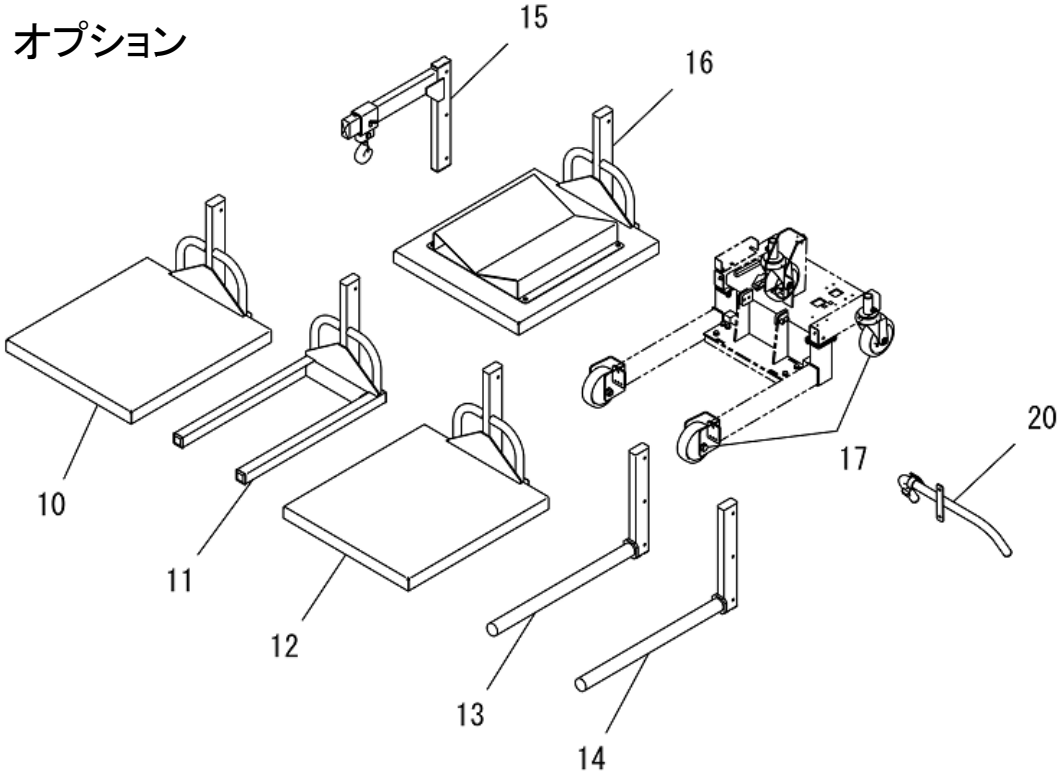

図番	部品ｺｰﾄﾞ	品名	規格	変更時期・備考	単価(税別)				製品使用数（参考）
1	受注不可	ﾎﾟｽﾄAS			受注不可				1
2	受注不可	ﾕﾆｯﾄAS			受注不可				1
3	02402780	ｷｬﾘｯｼﾞAS							1
4	02402800	ﾃｰﾌﾞﾙAS							1
5	02403020	配線AS							1
6	02402940	ｷｬｽﾀｰAS							1
7	02402960	下ﾌﾟｰﾘｹｰｽAS							1
8	02402980	操作ﾕﾆｯﾄｹｰｽAS							1
9	02403040	ﾕﾆｯﾄｹｰｽAS							1
10	02402300	鉄ﾃｰﾌﾞﾙAS	ｵﾌﾟｼｮﾝ						1
11	02402340	ｽﾃﾝﾚｽﾌｫｰｸAS	ｵﾌﾟｼｮﾝ		お問い合わせください				1
12	02402380	ｽﾃﾝﾚｽﾃｰﾌﾞﾙAS	ｵﾌﾟｼｮﾝ		お問い合わせください				1
13	02402440	鉄ﾗﾑﾌｫｰｸAS	ｵﾌﾟｼｮﾝ						1
14	02402480	ｽﾃﾝﾚｽﾗﾑﾌｫｰｸAS	ｵﾌﾟｼｮﾝ		お問い合わせください				1
15	02402520	吊ﾘﾌﾄｯｸAS	ｵﾌﾟｼｮﾝ						1
16	02402560	ﾛｰﾙ受ｹAS	ｵﾌﾟｼｮﾝ						1
17	02402600	ﾅｲﾛﾝｷｬｽﾀｰAS	ｵﾌﾟｼｮﾝ						1
18	11981200	Tﾎﾞﾙﾄ							6
19	02400960	移動ﾊﾝﾄﾞﾙAS							1
20	02400640	ｽﾃﾝﾚｽ移動ﾊﾝﾄﾞﾙAS	ｵﾌﾟｼｮﾝ		お問い合わせください				1
①	80819899	充電器	CHA9707J2						1
②	80632408	十字ﾉﾌﾞ	KJF-40-M8	NBK					2
③	90930508	ﾊﾞﾈ座金	SW08SE						4
④	90932409	6角袋ﾅｯﾄ	HCN08SE						4
⑤	80826512	ﾕﾘﾔ化粧ﾈｼﾞ	NO.-3-M5X12ｼﾛ	ﾀﾞｲﾏﾙ					4
⑥	91030512	ﾄﾗｽ小ﾈｼﾞ	MST0512SE						2
⑦	80810170	変換ﾌﾟﾗｸﾞ	KC-042T	KING-CORP					1
⑧	90950408	皿小ﾈｼﾞ	MSF0408SE						2
⑨	90940430	ﾅﾍﾞ小ﾈｼﾞ	MSR0430SE						2
⑩	90930704	平座金	PW04SE						4
⑪	90930504	ﾊﾞﾈ座金	SW04SE						2
⑫	90930104	6角ﾅｯﾄ	HN04SE						2

SFL20/20H　図番1　ポストAS

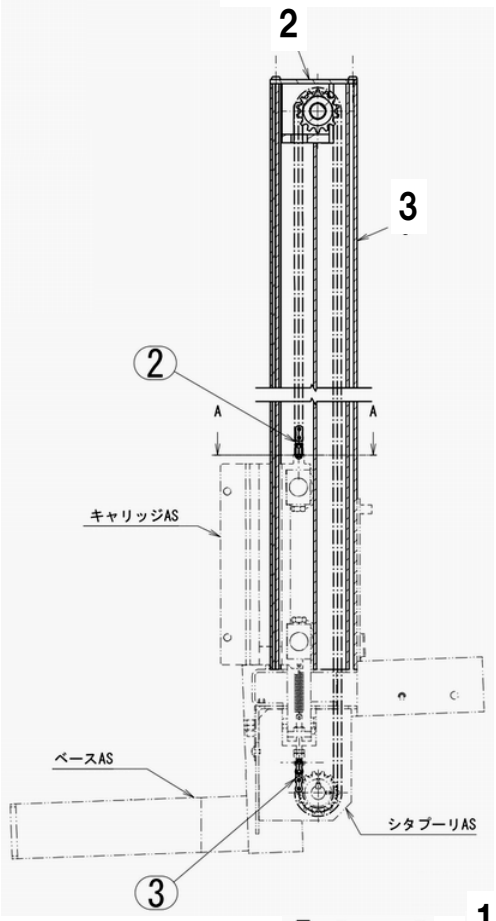

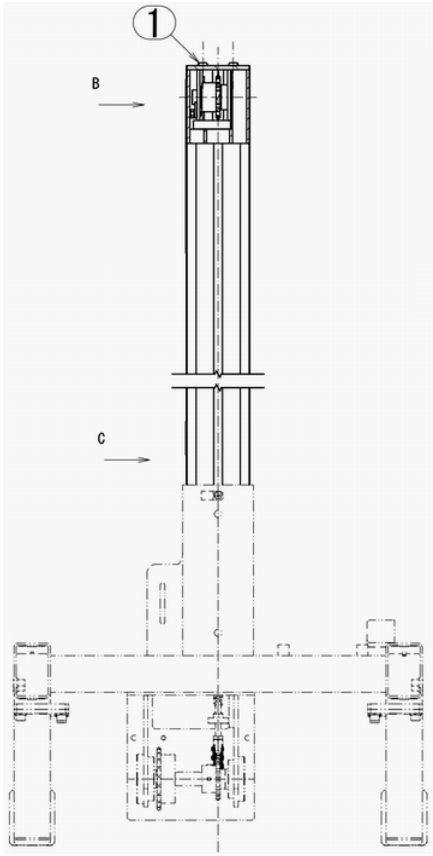

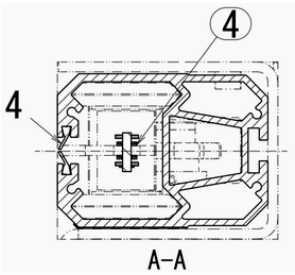

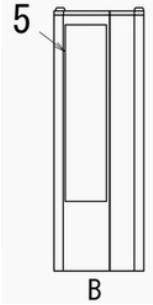

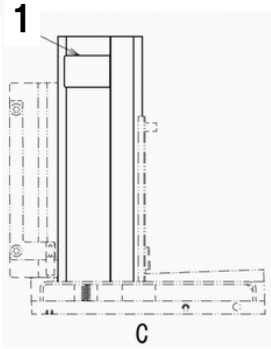

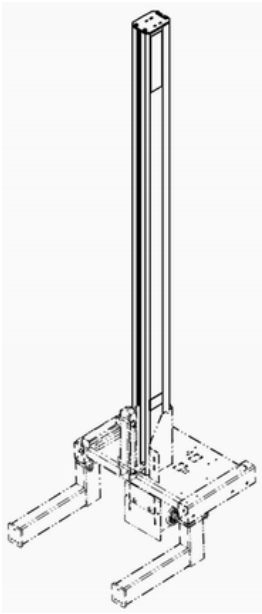

図番1-2　ポストフタAS

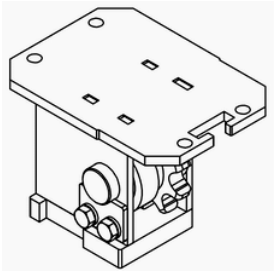

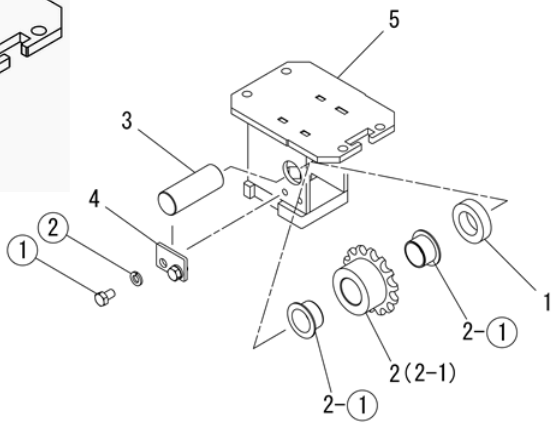

図番	部品ｺｰﾄﾞ	品名	規格	変更時期・備考	単価(税別)				製品使用数（参考）	
									20	20H
1	受注不可	ﾎﾟｽﾄAS			受注不可				1	
1-1	11985080	ﾈｰﾑﾌﾟﾚｰﾄ	SFL20	機番連絡ください					1	
1-1H	11986500	ﾈｰﾑﾌﾟﾚｰﾄ	SFL20H	機番連絡ください						1
1-2	02402640	ﾎﾟｽﾄﾌﾀAS							1	
1-2-1	11985100	上ﾌﾟｰﾘｶﾗｰ							1	
1-2-2	02402660	上ﾌﾟｰﾘAS							1	
1-2-2-1	受注不可	上ﾌﾟｰﾘ		1-2-2で交換の事	受注不可				1	
1-2-2-①	81781610	ﾄﾞﾗｲﾒｯﾄLFﾌﾗﾝｼﾞﾌﾞｯｼｭ	LFF-1610	ｵｲﾚｽ					2	
1-2-3	11981860	上ﾌﾟｰﾘ軸							1	
1-2-4	11981880	上ﾌﾟｰﾘ軸押ｴ							1	
1-2-5	受注不可	ﾎﾟｽﾄﾌﾀﾍﾟｱ		1-2で交換の事	受注不可				1	
1-2-①	90910508	6角ﾎﾞﾙﾄ	HB0508SE						2	
1-2-②	90930505	ﾊﾞﾈ座金	SW05SE						2	
1-3	受注不可	ﾎﾟｽﾄ			受注不可				1	
1-4	11981820	ｺﾞﾑﾌﾟﾗｼ							2	
1-4H	11984320	ｺﾞﾑﾌﾟﾗｼ								2
1-5	11994290	ﾋﾞｼｬﾓﾝｼｰﾙ							1	
1-①	91040513	6角穴付丸ﾎﾞﾙﾄ	HSR0512SE						4	
1-②	80831025	ﾛｰﾗｰﾁｪｰﾝ 内々223L	RS40-225L	JL-OL					1	
1-②H	80831280	ﾛｰﾗｰﾁｪｰﾝ 内々279L	RS40-280L	JL						1
1-③	80831011	ﾛｰﾗｰﾁｪｰﾝ 内々9L	RS40-11L	JL-JL					1	
1-④	90930704	平座金	PW04SE						4	

SFL20/20H

図番2　ユニットAS

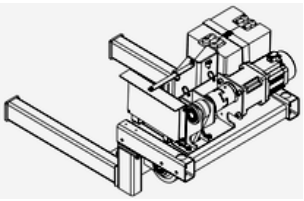

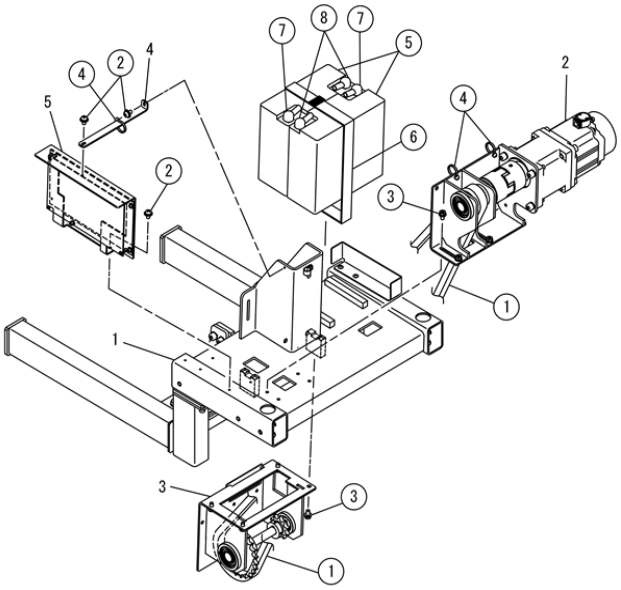

図番2-1　ベースAS

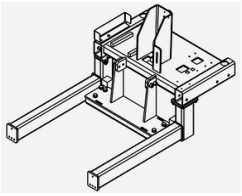

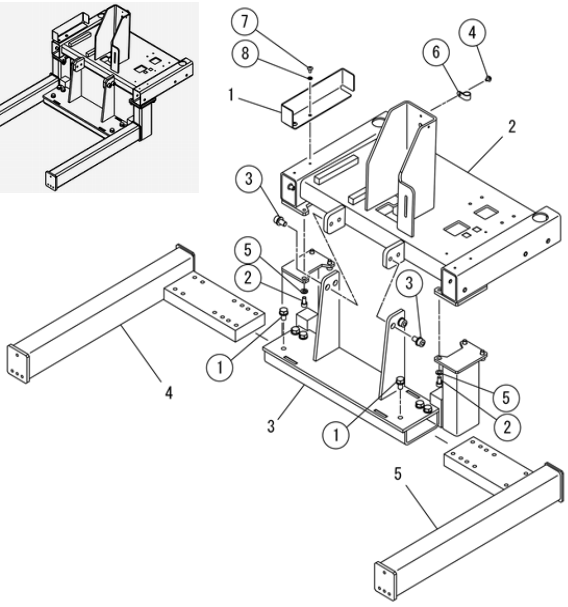

図番2-2　モータAS

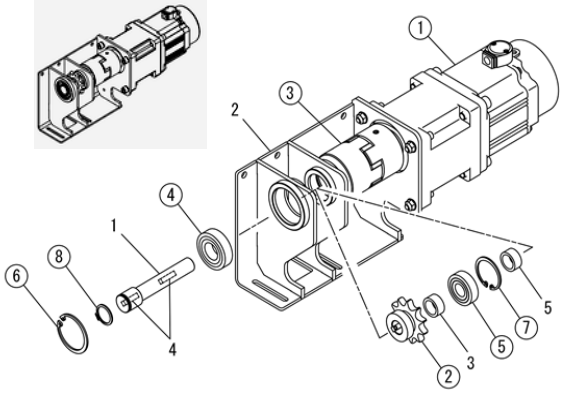

図番2-3　下プーリAS

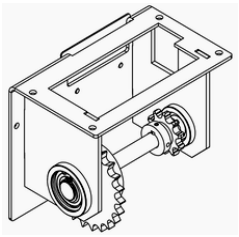

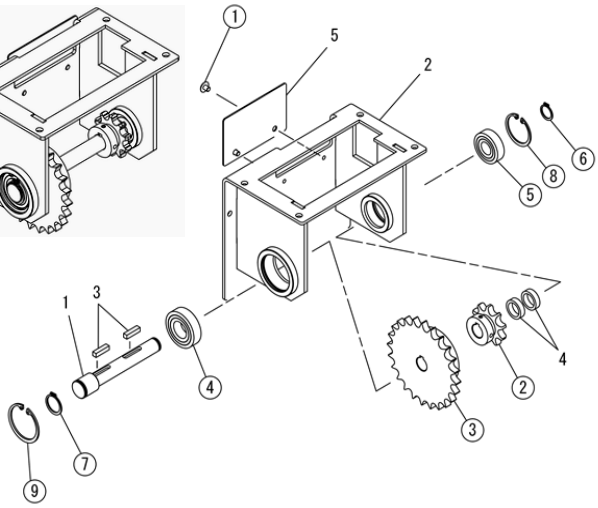

図番2-5　基板AS

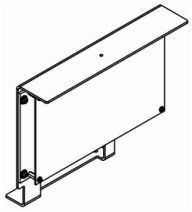

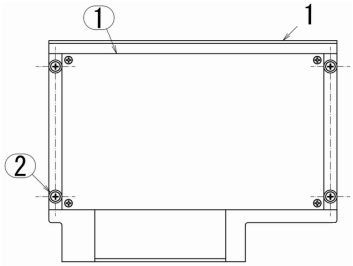

図番	部品ｺｰﾄﾞ	品名	規格	変更時期・備考	単価(税別)				製品使用数（参考）
2	受注不可	ﾕﾆｯﾄAS			受注不可				1
2-1	受注不可	ﾍﾞｰｽAS			受注不可				1
2-1-1	11985140	ﾊﾞｯﾃﾘ固定座							1
2-1-2	受注不可	ﾍﾞｰｽﾍﾟｱ			受注不可				1
2-1-3	02402720	ｽﾗｲﾄﾞｱｰﾑﾍﾞｰｽﾍﾟｱ							1
2-1-4	02402740	前輪ｱｰﾑRﾍﾟｱ							1
2-1-5	02402760	前輪ｱｰﾑLﾍﾟｱ							1
2-1-①	90890815	座金付6角ﾎﾞﾙﾄ	HBS0815SE						6
2-1-②	90920603	6角穴付ﾎﾞﾙﾄ	HSB0612SE						6
2-1-③	90760815	座金付6角穴付ﾎﾞﾙﾄ	HSBS0815						4
2-1-④	90780408	座金組込ﾅﾍﾞ小ﾈｼﾞ	MSRPS0408SE						1
2-1-⑤	90930506	ﾊﾞﾈ座金	SW06SE						6
2-1-⑥	80825507	ﾅｲﾛﾝｸﾗﾝﾌﾟ	NK-7N						1
2-1-⑦	91030408	ﾄﾗｽ小ﾈｼﾞ	MST0408SE						2
2-1-⑧	90930504	ﾊﾞﾈ座金	SW04SE						2
2-2	02402860	ﾓｰﾀAS							1
2-2-1	11985600	ﾓｰﾀ駆動軸							1
2-2-2	02402880	ﾓｰﾀﾌﾞﾗｹｯﾄﾍﾟｱ							1
2-2-3	11982680	ﾓｰﾀ駆動ﾌﾟｰﾘｶﾗｰ							1
2-2-4	11982700	ﾌﾟｰﾘｷｰ							2
2-2-5	11982860	下ﾌﾟｰﾘｶﾗｰ							1
2-2-①	受注不可	ﾓｰﾀ	MTBL90M+5GB30K	MTM	受注不可				1
2-2-②	80839811	ｽﾌﾟﾛｹｯﾄ	RS40-1B11T-H15J						1
2-2-③	80551518	ｶｯﾌﾟﾘﾝｸﾞ	MJT55KRD1518	NBK					1
2-2-④	81046004	ﾍﾞｱﾘﾝｸﾞ	6004ZZ						1
2-2-⑤	81046202	ﾍﾞｱﾘﾝｸﾞ	6202ZZ						1
2-2-⑥	80846026	穴用C型止メ輪	RRI42						1
2-2-⑦	80846021	穴用C型止メ輪	RRI35						1
2-2-⑧	80845011	軸用C型止メ輪	RRO20						1
2-3	02402900	下ﾌﾟｰﾘAS							1
2-3-1	11985640	下ﾌﾟｰﾘ軸							1
2-3-2	受注不可	下ﾌﾟｰﾘﾌﾞﾗｹｯﾄﾍﾟｱ			受注不可				1
2-3-3	11982700	ﾌﾟｰﾘｷｰ							2
2-3-4	11982860	下ﾌﾟｰﾘｶﾗｰ							2
2-3-5	11982880	ﾁｪｰﾝ調整ﾌﾀ							1
2-3-①	91030506	ﾄﾗｽ小ﾈｼﾞ	MST0506SE						2
2-3-②	80839810	ｽﾌﾟﾛｹｯﾄ	RS40-1B10T-H15J						1
2-3-③	80839824	ｽﾌﾟﾛｹｯﾄ	RS40-1B24T-H15J						1
2-3-④	81046004	ﾍﾞｱﾘﾝｸﾞ	6004ZZ						1
2-3-⑤	81046202	ﾍﾞｱﾘﾝｸﾞ	6202ZZ						1
2-3-⑥	80845006	軸用C型止メ輪	RRO15						1
2-3-⑦	80845011	軸用C型止メ輪	RRO20						1
2-3-⑧	80846021	穴用C型止メ輪	RRI35						1
2-3-⑨	80846026	穴用C型止メ輪	RRI42						1
2-4	11982640	基板ｻﾎﾟｰﾀ							1
2-5	02401120	基板AS							1
2-5-1	11982960	基板ﾌﾞﾗｹｯﾄ							1
2-5-①	80820449	基板	KITM-1	ｺｸｻｲ					1
2-5-②	90780408	座金組込ﾅﾍﾞ小ﾈｼﾞ	MSRPS0408SE						4
2-①	80831062	ﾛｰﾗｰﾁｪｰﾝ 内々61L	RS40-62L	JL					1
2-②	90780408	座金組込ﾅﾍﾞ小ﾈｼﾞ	MSRPS0408SE						4
2-③	90790609	座金付6角ﾎﾞﾙﾄ	HBPS0612SE	+ﾐｿﾞﾂｷ					8
2-④	80825291	ﾊﾟﾝﾀｲ	CV-150						2
2-⑤	80819828	ﾊﾞｯﾃﾘｰ	WP22-12NE	LONG					2
2-⑥	97999626	結束ﾃｰﾌﾟ	G-626						1
2-⑦	82338032	ﾀｰﾐﾅﾙｶﾊﾞｰ	PT-015ｸﾛ						2
2-⑧	82338030	ﾀｰﾐﾅﾙｶﾊﾞｰ	PT-015ｱｶ						2

SFL20/20H

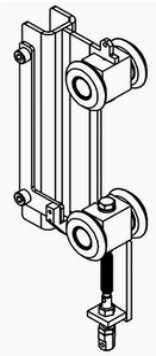

図番3　キャリッジAS

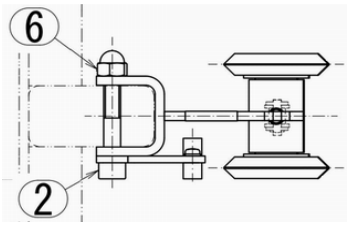

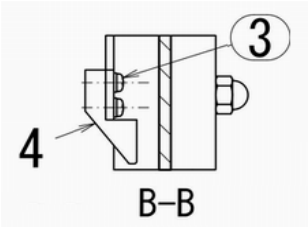

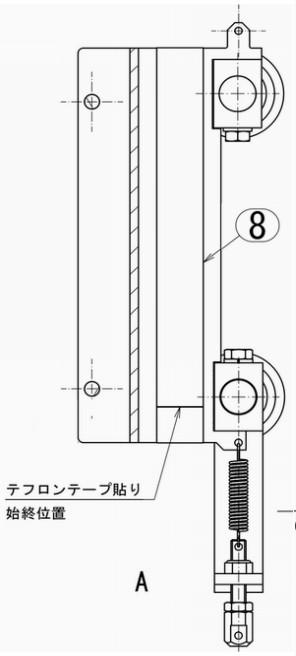

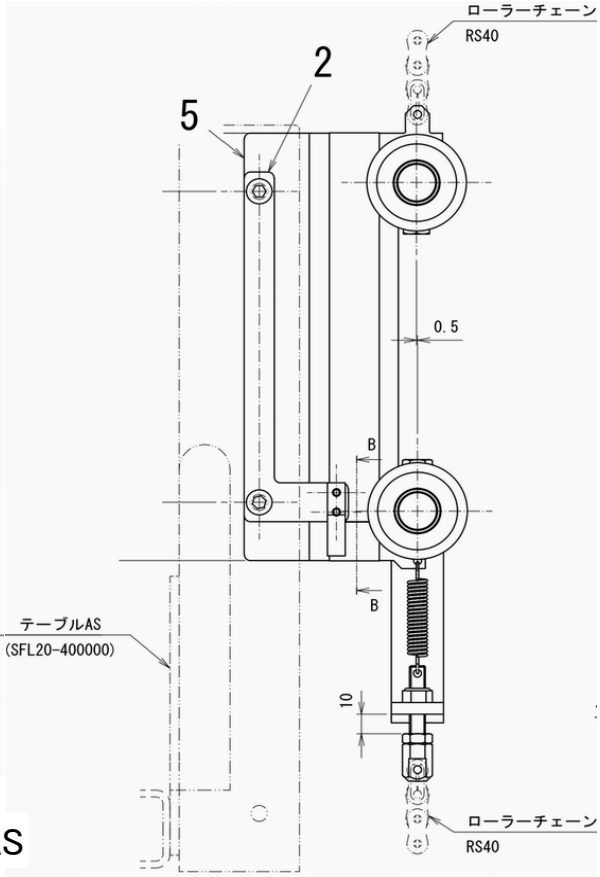

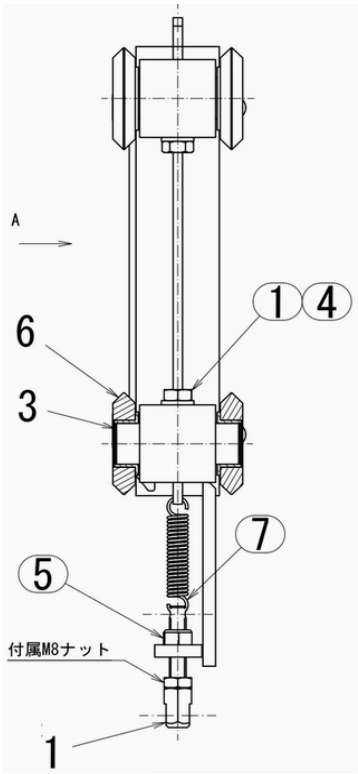

図番4　テーブルAS

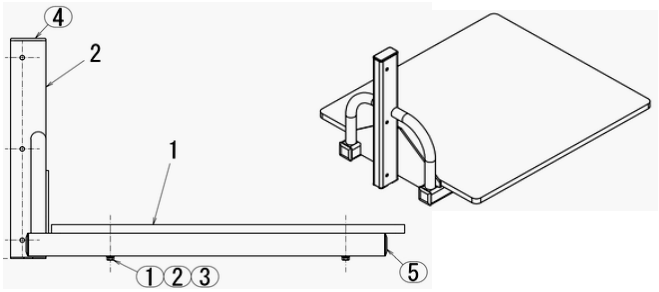

図番3-6　ガイドローラAS

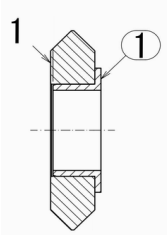

図番19　移動ハンドルAS

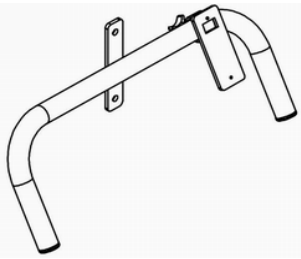

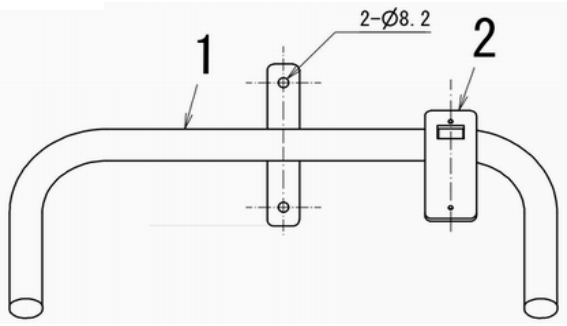

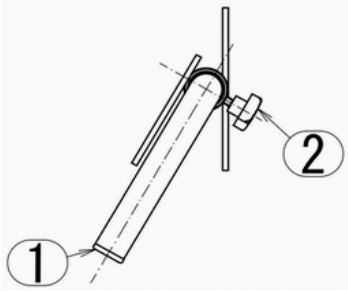

図番	部品ｺｰﾄﾞ	品名	規格	変更時期・備考	単価(税別)				製品使用数（参考）
3	02402780	ｷｬﾘｯｼﾞAS							1
3-1	11985460	ﾁｪｰﾝﾎﾞﾙﾄ	ﾛｰﾗﾁｪｰﾝﾎﾞﾙﾄ	SRC-40-40-R(NBK)					1
3-2	11982260	LSﾄﾞｯｸ取付板							1
3-3	11982280	ｶﾞｲﾄﾞﾛｰﾗ軸							2
3-4	11982320	LSﾄﾞｯｸ							1
3-5	受注不可	ｷｬﾘｯｼﾞﾍﾟｱ			受注不可				1
3-6	02401340	ｶﾞｲﾄﾞﾛｰﾗAS							4
3-6-1	受注不可	ｶﾞｲﾄﾞﾛｰﾗ		3-6で交換の事	受注不可				4
3-6-①	81782010	ﾄﾞﾗｲﾒｯﾄLFﾌﾗﾝｼﾞﾌﾞｯｼｭ	LFF-2010	ｵｲﾚｽ					4
3-①	90910835	6角ﾎﾞﾙﾄ	HB0835SE						2
3-②	90920852	6角穴付ﾎﾞﾙﾄ	HSB0850SE						2
3-③	90800408	座金組込ﾅﾍﾞ小ﾈｼﾞ	MSRS0408SE						2
3-④	90930508	ﾊﾞﾈ座金	SW08SE						2
3-⑤	90932708	6角Uﾅｯﾄ	HUN08SE						1
3-⑥	90932409	6角袋ﾅｯﾄ	HCN08SE						2
3-⑦	98211041	ｽﾌﾟﾘﾝｸﾞ	21-1041	ｻﾐﾆ					1
3-⑧	98275494	ﾃﾌﾛﾝﾃｰﾌﾟ	5490 L=452	ｽｺｯﾁ	お問い合わせください				1
4	02402800	ﾃｰﾌﾞﾙAS							1
4-1	11985480	ﾃｰﾌﾞﾙｾｯﾄ							1
4-2	受注不可	ﾌｫｰｸﾍﾟｱ		4で交換の事	受注不可				1
4-①	90900652	6角ﾎﾞﾙﾄ	HB0650SE						4
4-②	90930506	ﾊﾞﾈ座金	SW06SE						4
4-③	90930706	平座金	PW06SE						4
4-④	80821857	平角中栓ｼﾞｬﾊﾞﾗ	106-14603	ﾀｲﾖｰ					1
4-⑤	80821931	平角中栓ｼﾞｬﾊﾞﾗ	108-23021	ﾀｲﾖｰ					4
19	02400960	移動ﾊﾝﾄﾞﾙAS							1
19-1	受注不可	移動ﾊﾝﾄﾞﾙﾍﾟｱ		19で交換の事	受注不可				1
19-2	02401000	ﾎﾙﾀﾞﾌﾞﾗｹｯﾄﾍﾟｱ							1
19-①	80821914	丸中栓ｼﾞｬﾊﾞﾗ	B-141BL	ﾀﾞｲｼｮｳ					2
19-②	80632610	十字ﾉﾌﾞ	KJM-32-M6-10	NBK					1

SFL20/20H

図番5　配線AS

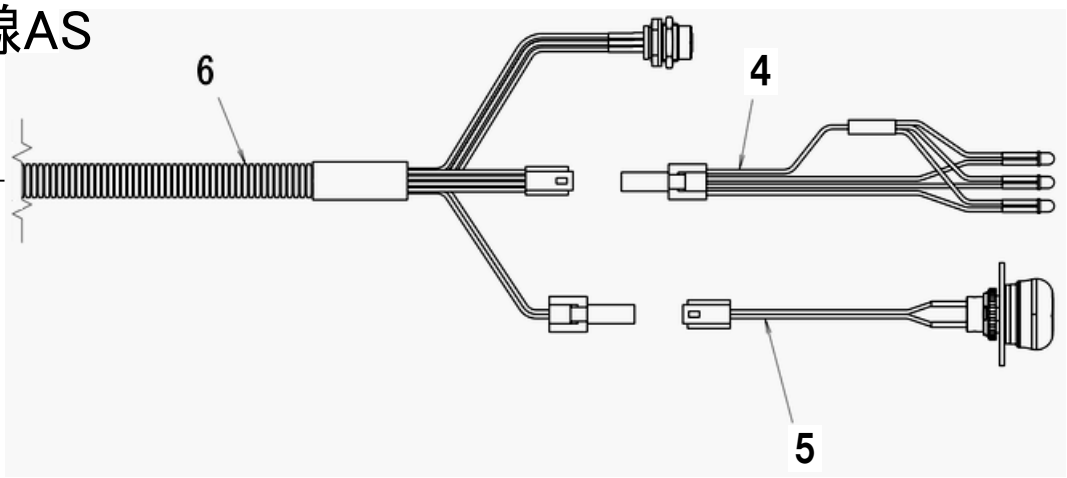

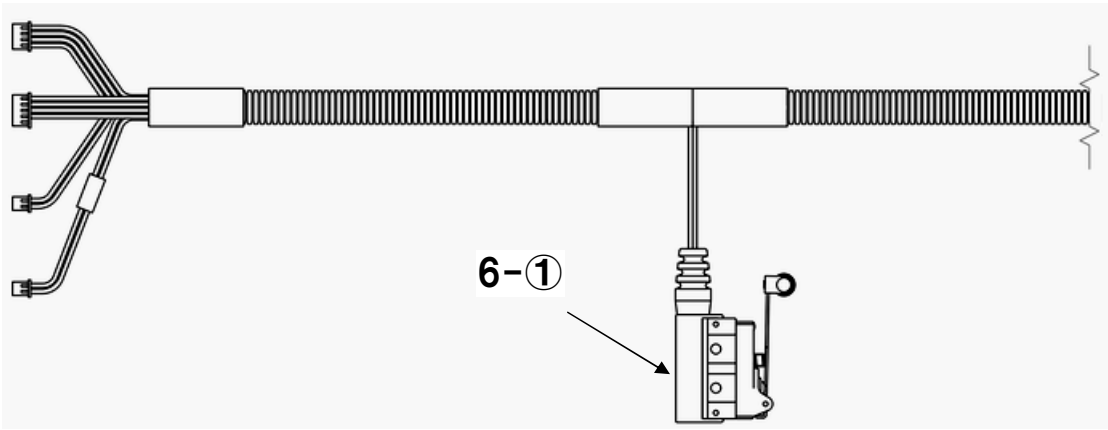

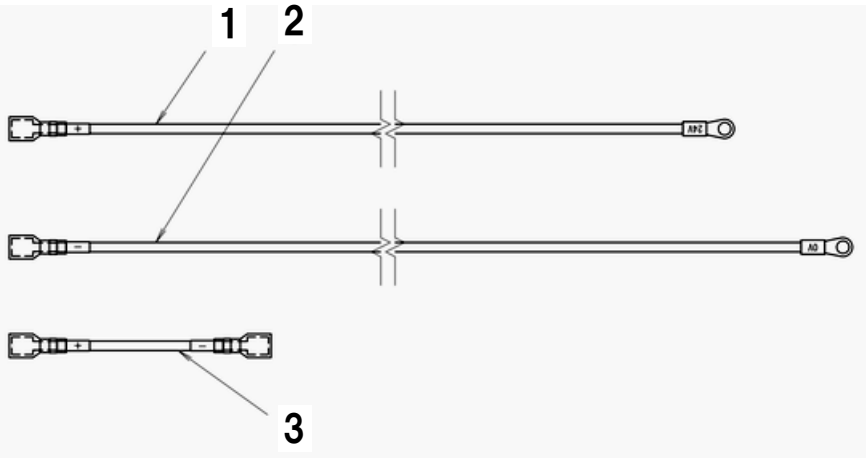

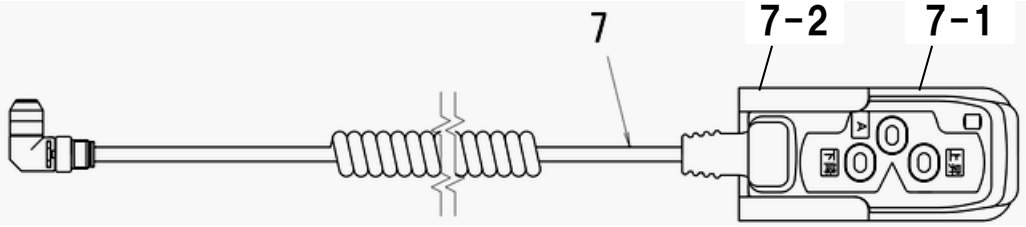

図番	部品ｺｰﾄﾞ	品名	規格	変更時期・備考	単価(税別)				製品使用数（参考）
5	02403020	配線AS							1
5-1	11985800	ﾊﾞｯﾃﾘｹｰﾌﾞﾙAｾｯﾄ							1
5-2	11985820	ﾊﾞｯﾃﾘｹｰﾌﾞﾙBｾｯﾄ							1
5-3	11985840	ﾊﾞｯﾃﾘｹｰﾌﾞﾙCｾｯﾄ							1
5-4	11983300	LED表示ｾｯﾄ							1
5-5	11983320	非常停止ｾｯﾄ							1
5-6	02401300	ﾒｲﾝｹｰﾌﾞﾙAS							1
5-6-①	80820679	ﾘﾐｯﾄｽｲｯﾁ	SHL-W2155-01	ｵﾑﾛﾝ					1
5-7	02401320	操作ｽｲｯﾁAS							1
5-7-1	受注不可	ﾍﾟﾝﾀﾞﾝﾄｽｲｯﾁ		7-7で交換の事	受注不可				1
5-7-2	80823003	ﾎﾙﾀﾞｰ	VPHL03	ｶｽｶﾞ					1

SFL20/20H

図番6　キャスターAS

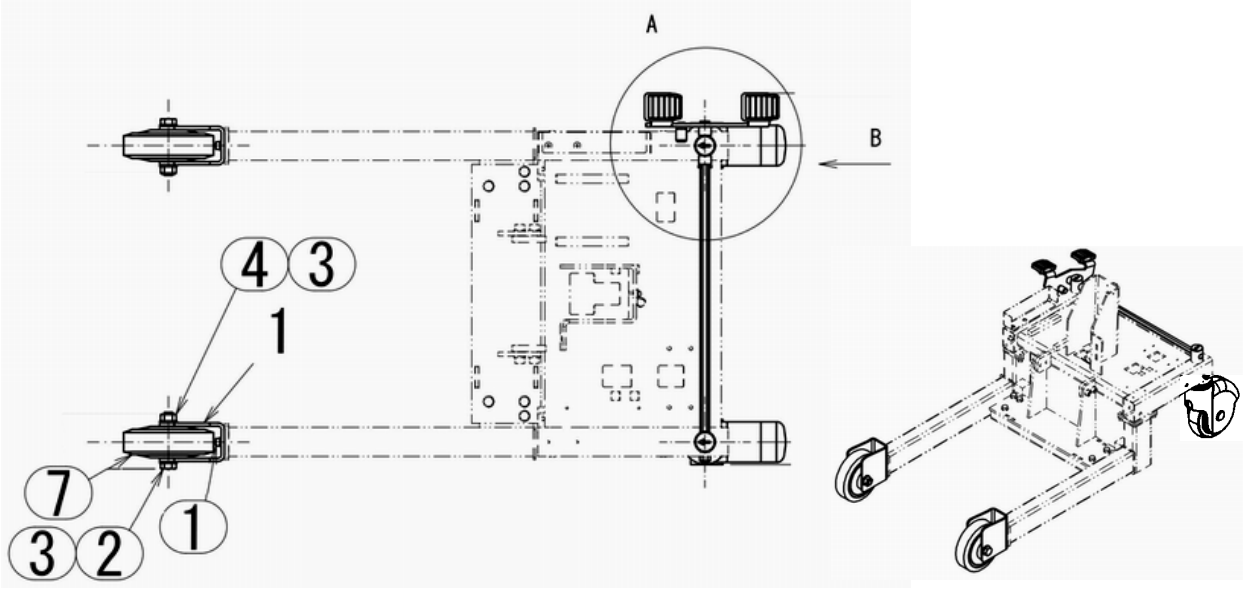

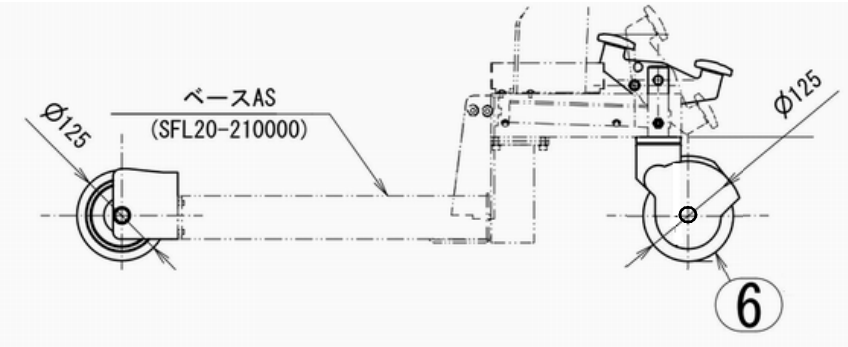

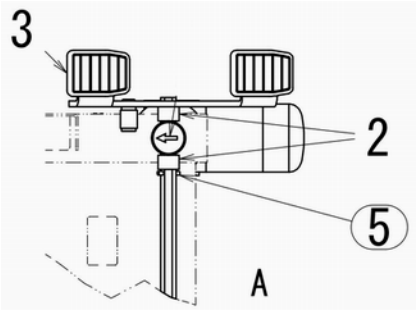

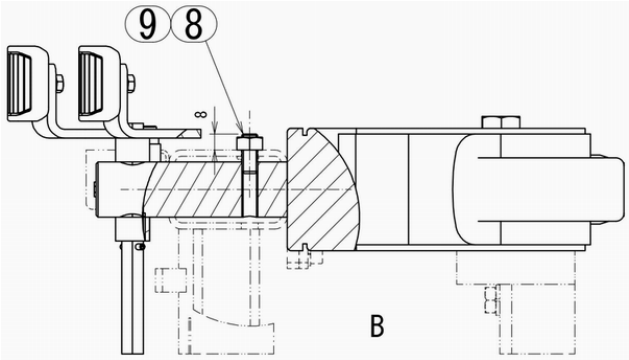

図番6-3　ブレーキペダルAS

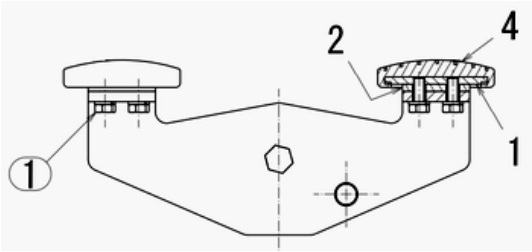

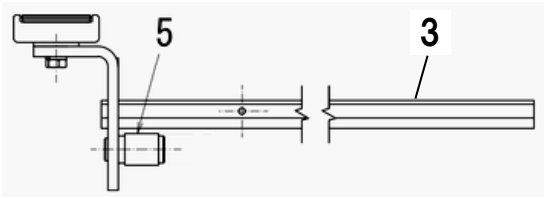

図番	部品ｺｰﾄﾞ	品名	規格	変更時期・備考	単価(税別)				製品使用数（参考）
6	02402940	ｷｬｽﾀｰAS							1
6-1	11985680	前輪ﾌﾞﾗｹｯﾄ							2
6-2	11983000	ﾍﾟﾀﾞﾙｽﾍﾟｰｻ							2
6-3	02401160	ﾌﾞﾚｰｷﾍﾟﾀﾞﾙAS							1
6-3-1	11983020	ﾌﾞﾚｰｷﾍﾟﾀﾞﾙﾌﾟﾚｰﾄ							2
6-3-2	11983040	ﾌﾞﾚｰｷﾍﾟﾀﾞﾙ嵩上ｹﾞﾌﾟﾚｰﾄ							2
6-3-3	受注不可	ﾌﾞﾚｰｷﾍﾟﾀﾞﾙﾍﾟｱ		6-3で交換の事	受注不可				1
6-3-4	52616730	ﾍﾟﾀﾞﾙｺﾞﾑ							2
6-3-5	10068280	ｽﾄｯﾊﾟﾁｭｰﾌﾞ							1
6-3-①	90890512	座金付6角ﾎﾞﾙﾄ	HBS0512SE						4
6-①	90760615	座金付6角穴付ﾎﾞﾙﾄ	HSBS0615						4
6-②	90911270	6角ﾎﾞﾙﾄ	HB1270SE						2
6-③	90930712	平座金	PW12SE						4
6-④	90932812	6角Uﾅｯﾄ	HUN12SE						2
6-⑤	90980320	ﾛｰﾙﾋﾟﾝ	SRP0320						1
6-⑥	85000200	ﾄｰﾀﾙﾛｯｸｷｬｽﾀｰ	FHC-125	SUNNY					2
6-⑦	85000201	ｷｬｽﾀｰ	TPU-CASTER	SUNNY					2
6-⑧	90962821	6角穴付止ﾒﾈｼﾞ	HSS0820ｽﾃﾝ	ﾋﾗｻｷ					2
6-⑨	90930108	6角ﾅｯﾄ	HN08SE						2

SFL20/20H

図番7　下プーリケースAS

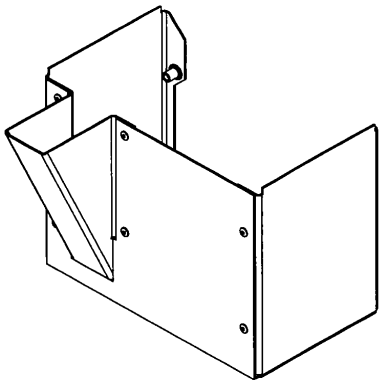

図番8　操作ユニットケースAS

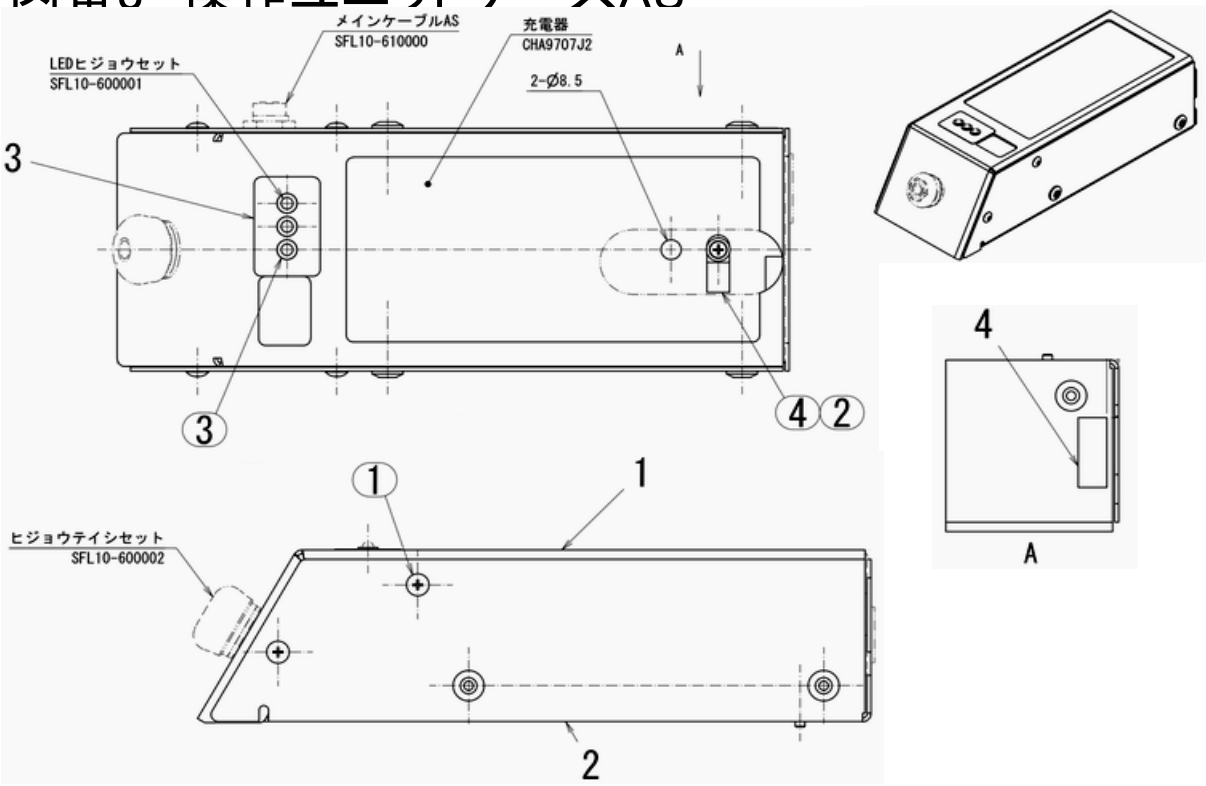

図番9　ユニットケースAS

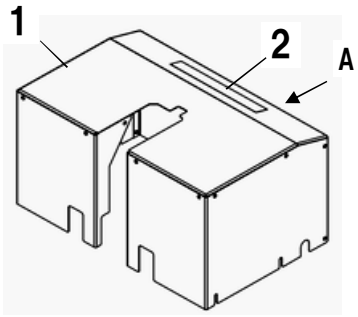

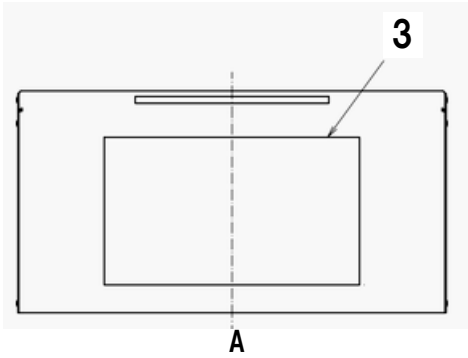

図番	部品ｺｰﾄﾞ	品名	規格	変更時期・備考	単価(税別)				製品使用数（参考）
7	02402960	下ﾌﾟｰﾘｹｰｽAS							1
8	02402980	操作ﾕﾆｯﾄｹｰｽAS							1
8-1	11985760	操作ﾕﾆｯﾄｹｰｽA							1
8-2	02403000	操作ﾕﾆｯﾄｹｰｽ小AS							1
8-3	11983240	充電ｼｰﾙ							1
8-4	52594420	充電口ｼｰﾙ							1
8-①	91030408	ﾄﾗｽ小ﾈｼﾞ	MST0408SE						4
8-②	90780408	座金組込ﾅﾍﾞ小ﾈｼﾞ	MSRPS0408SE						1
8-③	80825064	LEDﾏｳﾝﾃｨﾝｸﾞﾌﾞｯｼｭ	LDT-5064	ﾀｹｳﾁ					3
8-④	80825507	ﾅｲﾛﾝｸﾗﾝﾌﾟ	NK-7N						1
9	02403040	ﾕﾆｯﾄｹｰｽAS							1
9-1	受注不可	ﾕﾆｯﾄｹｰｽ		9で交換の事	受注不可				1
9-2	52674441	能力ｼｰﾙ							1
9-3	11983160	ｺｰｼｮﾝｼｰﾙ							1

SFL20/20H

図番10　鉄テーブルAS
図番12　ステンレステーブルAS

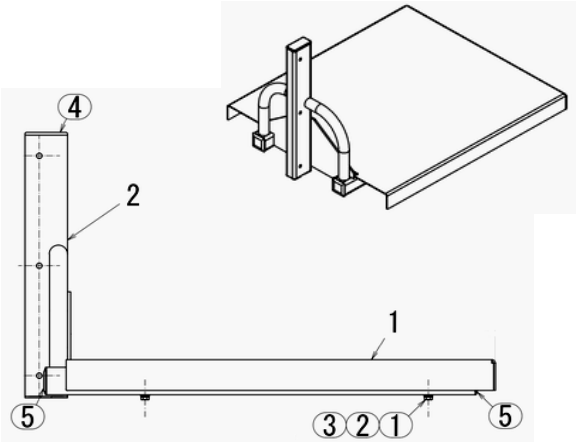

図番11　ステンレスフォークAS

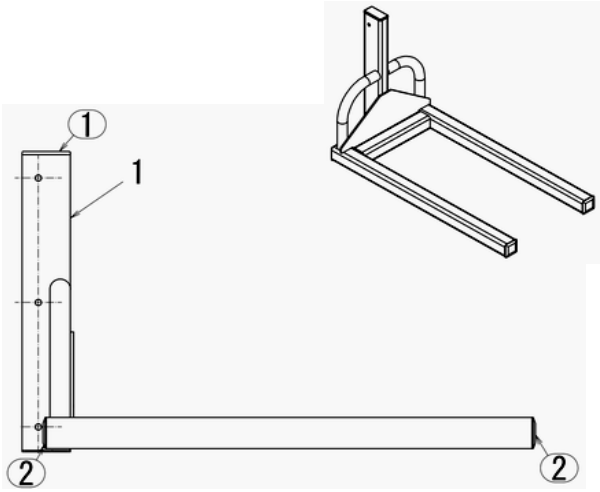

図番13　鉄ラムフォークAS
図番14　ステンレスラムフォークAS

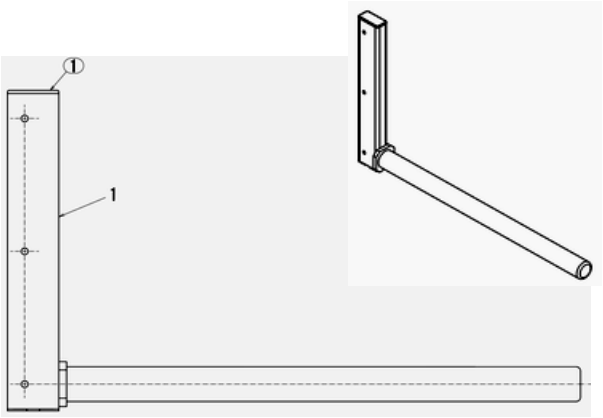

図番15　吊りフックAS

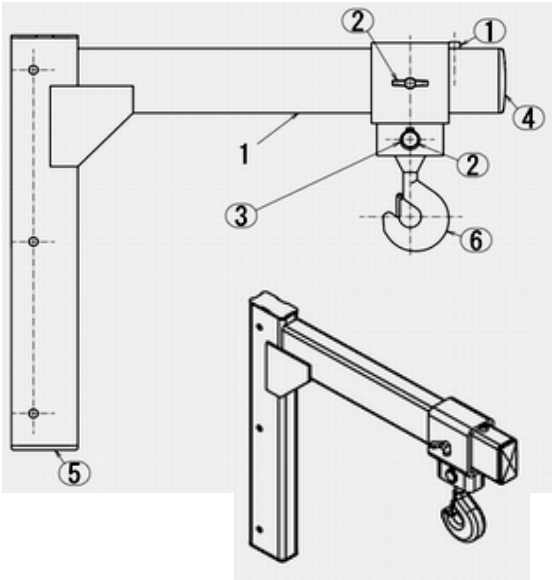

図番16　ロール受けAS

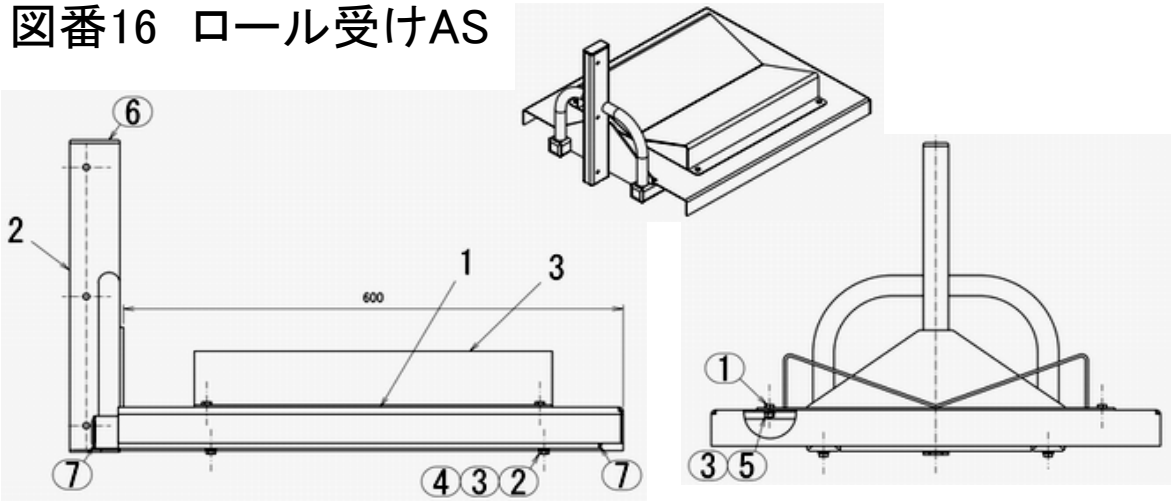

図番	部品ｺｰﾄﾞ	品名	規格	変更時期・備考	単価(税別)				製品使用数（参考）
10	02402300	鉄ﾃｰﾌﾞﾙAS							1
10-1	02402320	鉄ﾃｰﾌﾞﾙﾍﾟｱ							1
10-2	受注不可	ﾌｫｰｸﾍﾟｱ		10で交換の事	受注不可				1
10-①	90900652	6角ﾎﾞﾙﾄ	HB0650SE						4
10-②	90930506	ﾊﾞﾈ座金	SW06SE						4
10-③	90930706	平座金	PW06SE						4
10-④	80821857	平角中栓ｼﾞｬﾊﾞﾗ	106-14603	ﾀｲﾖｰ					1
10-⑤	80821931	平角中栓ｼﾞｬﾊﾞﾗ	108-23021	ﾀｲﾖｰ					4
11	02402340	ｽﾃﾝﾚｽﾌｫｰｸAS			お問い合わせください				1
11-1	受注不可	ｽﾃﾝﾚｽﾌｫｰｸﾍﾟｱ		11で交換の事	受注不可				1
11-①	80821857	平角中栓ｼﾞｬﾊﾞﾗ	106-14603	ﾀｲﾖｰ					1
11-②	80821931	平角中栓ｼﾞｬﾊﾞﾗ	108-23021	ﾀｲﾖｰ					4
12	02402380	ｽﾃﾝﾚｽﾃｰﾌﾞﾙAS			お問い合わせください				1
12-1	02402400	ｽﾃﾝﾚｽﾃｰﾌﾞﾙﾍﾟｱ			お問い合わせください				1
12-2	受注不可	ｽﾃﾝﾚｽﾌｫｰｸ穴有ﾍﾟｱ		12で交換の事	受注不可				1
12-①	90900651	6角ﾎﾞﾙﾄ	HB0650ｽﾃﾝﾚｽ						4
12-②	90930586	ﾊﾞﾈ座金	SW06ｽﾃﾝﾚｽ						4
12-③	90930707	平座金	PW06ｽﾃﾝﾚｽ						4
12-④	80821857	平角中栓ｼﾞｬﾊﾞﾗ	106-14603	ﾀｲﾖｰ					1
12-⑤	80821931	平角中栓ｼﾞｬﾊﾞﾗ	108-23021	ﾀｲﾖｰ					4
13	02402440	鉄ﾗﾑﾌｫｰｸAS							1
13-1	受注不可	鉄ﾗﾑﾌｫｰｸﾍﾟｱ		13で交換の事	受注不可				1
13-①	80821857	平角中栓ｼﾞｬﾊﾞﾗ	106-14603	ﾀｲﾖｰ					1
14	02402480	ｽﾃﾝﾚｽﾗﾑﾌｫｰｸAS			お問い合わせください				1
14-1	受注不可	ｽﾃﾝﾚｽﾗﾑﾌｫｰｸﾍﾟｱ		14で交換の事	受注不可				1
14-①	80821857	平角中栓ｼﾞｬﾊﾞﾗ	106-14603	ﾀｲﾖｰ					1
15	02402520	吊ﾘﾌｯｸAS							1
15-1	受注不可	吊ﾘﾌｯｸﾌｫｰｸﾍﾟｱ		15で交換の事	受注不可				1
15-2	11981480	吊ﾘﾌｯｸ支点軸							1
15-3	02400540	吊ﾘﾌｯｸﾍﾟｱ							1
15-①	90920622	6角穴付ﾎﾞﾙﾄ	HSB0620SE						1
15-②	90840610	ﾁｮｳﾎﾞﾙﾄ	CHB0610SE						2
15-③	80845006	軸用C型止ﾒ輪	RRO15						2
15-④	80826031	ﾌｫｰｸﾌﾀ	60X30	DAISHO					1
15-⑤	80821857	平角中栓ｼﾞｬﾊﾞﾗ	106-14603	ﾀｲﾖｰ					1
15-⑥	80812250	ｽｲﾍﾞﾙﾌｯｸ	YH250	ｽﾘｰｴｯﾁ					1
16	02402560	ﾛｰﾙ受ｹAS							1
16-1	02402580	ﾛｰﾙ受ｹﾃｰﾌﾞﾙﾍﾟｱ							1
16-2	受注不可	ﾌｫｰｸﾍﾟｱ		16で交換の事	受注不可				1
16-3	02400600	ﾛｰﾙ受ｹﾍﾟｱ							1
16-①	90910612	6角ﾎﾞﾙﾄ	HB0612SE						4
16-②	90900652	6角ﾎﾞﾙﾄ	HB0650SE						4
16-③	90930506	ﾊﾞﾈ座金	SW06SE						8
16-④	90930706	平座金	PW06SE						4
16-⑤	90930106	6角ﾅｯﾄ	HN06SE						4
16-⑥	80821857	平角中栓ｼﾞｬﾊﾞﾗ	106-14603	ﾀｲﾖｰ					1
16-⑦	80821931	平角中栓ｼﾞｬﾊﾞﾗ	108-23021	ﾀｲﾖｰ					4

SFL20/20H

図番17　ナイロンキャスターAS

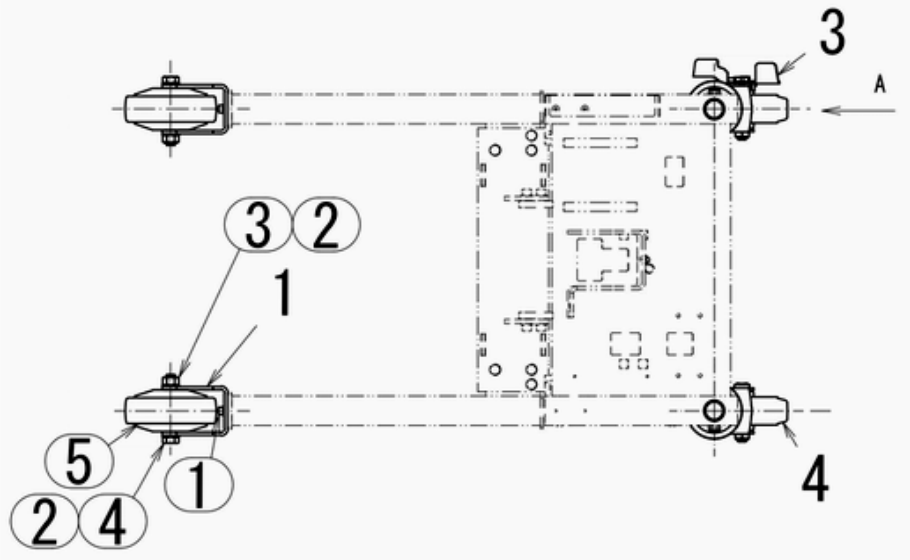

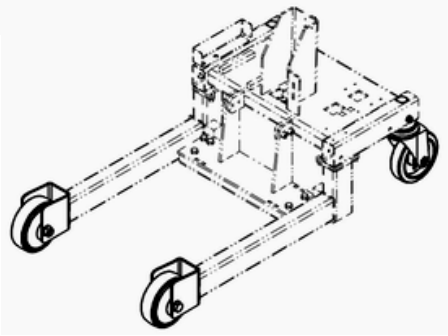

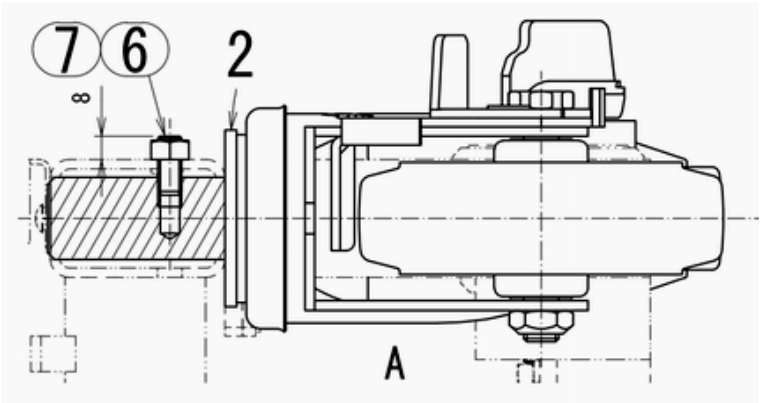

図番20　ステンレス移動ハンドルAS

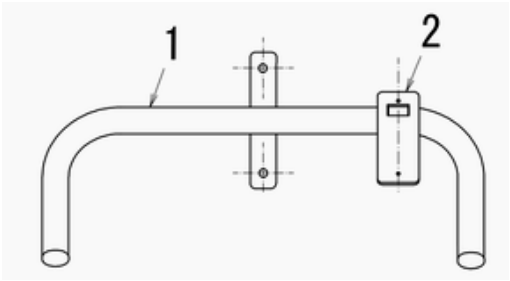

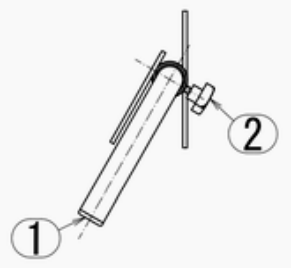

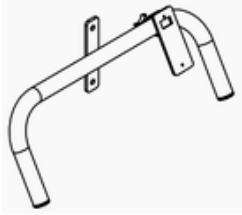

図番	部品ｺｰﾄﾞ	品名	規格	変更時期・備考	単価(税別)				製品使用数（参考）
17	02402600	ﾅｲﾛﾝｷｬｽﾀｰAS							1
17-1	11985060	ﾅｲﾛﾝｷｬｽﾀﾌﾞﾗｹｯﾄ							2
17-2	11981740	後輪ｽﾍﾟｰｻ							2
17-3	11981760	後輪ｷｬｽﾀA	413SK-NRB125	ﾊﾝﾏｰ					1
17-4	11981780	後輪ｷｬｽﾀB	420SK-NRB125	ﾊﾝﾏｰ					1
17-①	90760615	座金付6角穴付ﾎﾞﾙﾄ	HSBS0615						4
17-②	90930712	平座金	PW12SE						4
17-③	90932812	6角Uﾅｯﾄ	HUN12SE						2
17-④	90901286	6角ﾎﾞﾙﾄ	HB1285SE						2
17-⑤	85000925	ﾅｲﾛﾝｷｬｽﾀ	429S-NRB125						2
17-⑥	90962821	6角穴付止ﾒﾈｼﾞ	HSS0820ｽﾃﾝ	ﾋﾗｻｷ					2
17-⑦	90930108	6角ﾅｯﾄ	HN08SE						2
20	02400640	ｽﾃﾝﾚｽ移動ﾊﾝﾄﾞﾙAS		ｵﾌﾟｼｮﾝ					1
20-1	受注不可	ｽﾃﾝﾚｽ移動ﾊﾝﾄﾞﾙﾍﾟｱ		19で交換の事	受注不可				1
20-2	02400680	ｽﾃﾝﾚｽﾊﾝﾄﾞﾙ取付ﾍﾟｱ							1
20-①	80821914	丸中栓ｼﾞｬﾊﾞﾗ	B-141BL	ﾀﾞｲｼｮｳ					2
20-②	80632610	十字ﾉﾌﾞ	KJM-32-M6-10	NBK					1

部品価格表使用上のご注意

- この部品表は、仕様変更のため予告なく内容を変更することがあります。そのため、記載された内容と実物の形状が異なる場合がありますのでご注意下さい。

- 部品ご注文の際は、品番と品名を必ず明記して下さい。品番のご指定のないとき、または機体番号及び製造年月のご連絡がない場合は、万一ご注文品と異なる部品を納入した場合でも当社は責任を負いませんのでご了承下さい。

- アッセンブリーの構成部は、NNZ1等の専用アッセンブリーコードでご注文下さい。

- 品名にある〇〇〇〇ペアとは2個以上の単体部品を溶接し、1個の部品にしたものを言います。

- 当製品の補充部品は生産中止後、20年まで供給させていただきますが、補充部品供給可能期間内にあっても供給できない部品（例えば部品コード欄に受注不可とあるもの）もありますのでご了承願います。

- 補充部品の保証期間は弊社出荷（納品）後、3ヶ月間とさせて頂きますのでご了承願います。

- **品名欄に、【色確認】の記述がある部品につきましては、ご注文の際に塗装色を明記して下さい。**

株式会社スギヤス

会社ホームページはこちら
https://bishamon.co.jp/

本社 〒444-1394 愛知県高浜市本郷町4-3-21 TEL.0566-53-1126 FAX.0566-53-1844
東京 〒146-0083 東京都大田区千鳥2-2-12 TEL.03-3759-9722 FAX.03-3759-9723
大阪 〒537-0002 大阪府大阪市東成区深江南2-3-22 TEL.06-6747-7617 FAX.06-6747-7618
その他営業所 ホームページをご確認ください。

●ご注文・納期・価格のお問合せ先
本社営業部
sales@bishamon.co.jp
0566-53-1126
0566-53-1844

●技術的なお問合せ先
カスタマーサポート
support@bishamon.co.jp
0566-53-2281
0566-53-1617

PL-SFL20・20H 2608⑩1810-S