Bishamon

FJ100

リフト10(テン)

部品表

初版発行年月	1988年7月
改訂版発行年月	2013年5月
改訂版発行年月	2013年11月
改訂版発行年月	2014年3月
改訂版発行年月	2014年5月
改訂版発行年月	2015年3月
改訂版発行年月	2015年6月
改訂版発行年月	2017年3月
改訂版発行年月	2018年12月
改訂版発行年月	2020年2月
改訂版発行年月	2021年11月
改訂版発行年月	2023年5月
改訂版発行年月	2024年5月
改訂版発行年月	2024年7月
改訂版発行年月	2025年4月
改訂版発行年月	2025年8月
改訂版発行年月	2025年10月
改訂版発行年月	2026年3月
改訂版発行年月	2026年6月
改訂版発行年月	**2026年8月**

本機種は2025年4月より、2004年4月以前の生産分につきましては、
全ての部品の供給を中止させていただきました。

2008年4月改訂箇所

ページ	図番	部品コード	品名	改訂内容
5	45	11457320	ｽﾃｱﾘﾝｸﾞﾎｲｰﾙ	部品ｺｰﾄﾞ追加・価格変更
	59	90921020	6角穴付ﾎﾞﾙﾄ(～89/10、以降67を使用)	表記変更
9	122	90920620	6角穴付ﾎﾞﾙﾄ	規格追加
	123	11458840	ｴｱｰｼﾘﾝﾀﾞｰ【色確認】	規格削除(誤記)
10	分解図変更			
15	FJ22	80821930	ﾀｲﾔｽﾄｯﾊﾟｰ(212～214)	品名・規格追加
	200	51317240	受木S	規格追加
	212	受注不可	輪止ﾒ(～96.9)	追加
	213	11460180	取手(～96.9)	表記変更
	214	91024532	丸木ﾈｼﾞ(～96.9)	表記変更

2008年8月改訂箇所

13	162	11315701	ﾛｯｸﾋﾟｰｽ	価格変更
15	FJ22	80821930	ﾀｲﾔｽﾄｯﾊﾟｰ(212～214)	価格変更

2009年1月改訂箇所	価格全面改訂	

2010年9月改訂箇所

13	175	00016600	ﾛﾜｰﾘﾝｸﾞｷﾞﾔﾍﾟｱ(89年1月～)【色確認】	旧型受注不可

2011年2月改訂箇所

2･4	分解図変更
5･7･13	部品追加・表記変更

2011年7月改訂箇所

7	117	90930110	6角ﾅｯﾄ	表記変更
	118-1	受注不可	ｽﾀｯﾄﾞﾎﾞﾙﾄ	表記変更
	118-2	90901180	6角ﾎﾞﾙﾄ	追加
15	205-1	80827633	ｸｻﾘ	表記変更
	205-2-1	80827634	ｸｻﾘ	追加
	205-2-2	80827635	ｸｻﾘ	追加

2012年2月改訂箇所

3	46	81166006	ﾍﾞｱﾘﾝｸﾞ	部品ｺｰﾄﾞ・価格変更

2012年5月改訂箇所

3	FJ3-1	00017020	ｽﾃｱﾘﾝｸﾞﾎｲｰﾙAS	表記変更
	FJ3-2	00017021	ｽﾃｱﾘﾝｸﾞﾎｲｰﾙAS	表記追加
5	301	52103690	ﾍﾞｱﾘﾝｸﾞｽﾍﾟｰｻ	表記変更
	302	12003830	ﾛｯｷﾝｸﾞﾎﾞｰﾙﾌﾟﾗｸﾞ	表記変更
	303	81046204	ﾍﾞｱﾘﾝｸﾞ	表記変更
	304	80846030	穴用C型止ﾒ輪	表記変更

2013年5月改訂箇所

11	FJ14	00016400	ｼﾘﾝﾀﾞｰAS【色確認】	表記変更
	FJ14-1	70016400	ｼﾘﾝﾀﾞｰAS(ﾎｰｽ無)【色確認】	追加
3	FJ10	00017110	ｽﾃｲﾘﾝｸ軸L･AS	表記変更
	FJ11	00017120	ｽﾃｲﾘﾝｸ軸S･AS	表記変更
7	FJ23	70002100	ﾎﾝﾌﾟｼﾘﾝﾀﾞｰAS	表記変更

2013年11月改訂箇所

11	132	90930958	歯付皿座金	表記変更
13	153	80847010	E型止ﾒ輪	表記変更
	185	80827501	ｴｱｰﾁｬｯｸｵｽ	表記変更
15	200	51317240	受木S	表記変更
	204	50506841	鎖掛ﾅB	表記変更
	212	受注不可	輪止ﾒ	表記変更
	213	11460180	取手	表記変更
	214	91024532	丸木ﾈｼﾞ	表記変更

2014年3月改訂箇所

2･4	分解図変更	Ⅰ・Ⅱ→1・2、FJ4～FJ7追加、305削除
6･8	分解図変更	FJ12,FJ13,FJ23追加
10	分解図変更	FJ14,FJ14-1,FJ15,FJ16追加
12	分解図変更	FJ17追加
14	分解図変更	FJ19,FJ20,FJ21追加

2014年5月改訂箇所

12	分解図変更	FJ17構成変更	
13	FJ17	00016520	ﾊﾝﾄﾞﾙAS	規格変更

2015年3月改訂箇所

15	FJ19-1	00017240	ｽﾗｲﾄﾞ受金L･AS【色確認】	構成変更
	FJ19-2	00017241	ｽﾗｲﾄﾞ受金L･AS【色確認】	追加
	FJ20-1	00017250	ﾛﾝｸﾞ受金AS【色確認】	構成変更
	FJ20-2	00017251	ﾛﾝｸﾞ受金AS【色確認】	追加
	205-2-1	80827634	ｸｻﾘ	規格欄変更
	205-2-2	80827635	ｸｻﾘ	規格欄変更

2015年6月改訂箇所

7	85	11459060	鋼球ｽﾍﾟｰｻｰ	価格変更
7	88	11459080	ﾘﾘｰﾌﾌﾟﾗｸﾞ	価格変更

2017年3月改訂箇所

13	FJ17	00016520	ﾊﾝﾄﾞﾙAS	備考欄追記
	150	11459300	ﾛﾜｰﾘﾝｸﾞﾉﾌﾞ	備考欄追記
	155-1	受注不可	ﾛｯｸﾘﾝｸﾍｱ	履歴追加・受注不可に変更
	155-2	00016620	ﾛｯｸﾘﾝｸﾍｱ	追加
	167	00016541	ﾊﾝﾄﾞﾙﾍﾍﾞｱ	備考欄追記
	171	11459401	ﾛﾜｰﾘﾝｸﾞｶﾞｲﾄﾞ	備考欄追記
	175	00016600	ﾛﾜｰﾘﾝｸﾞｷﾞﾔﾍﾟｱ	備考欄追記
	184	00016560	ﾁｪｰﾝｶﾞｲﾄﾞﾍﾟｱ	備考欄追記

2018年12月改訂箇所

5	58-1	11457280	ﾛｯｸｷﾞﾔ	色確認削除
	58-2	11457281	ﾛｯｸｷﾞﾔ	色確認削除
12	分解図変更		193追加	
13	FJ17	00016520	ﾊﾝﾄﾞﾙAS	構成部品変更
	167	00016541	ﾊﾝﾄﾞﾙﾍﾍﾞｱ	備考欄変更
	175	00016600	ﾛﾜｰﾘﾝｸﾞｷﾞﾔﾍﾟｱ	備考欄変更
	193	52611403	ﾋﾞｼｬﾓﾝｼｰﾙ	追加
14	分解図変更		ｵﾌﾟｼｮﾝ(受木・ﾌﾛﾝﾄ受木)追加	
15	200	51317240	受木S	価格変更
		51317200	受木L	使用数追記
		51317220	ﾌﾛﾝﾄ受木	使用数追記

2020年2月改訂箇所

3	45-2	受注不可	ｽﾃｱﾘﾝｸﾞﾎｲｰﾙ	受注不可に変更・備考欄追記

2021年11月改訂箇所

価格改定
ページ数変更

2023年5月改訂箇所

9	110	80817208	ﾊｰﾌﾕﾆｵﾝ	部品ｺｰﾄﾞ・規格・価格変更
11	126	80817228	ｴﾙﾎﾞﾕﾆｵﾝ	部品ｺｰﾄﾞ・規格・価格変更
13	141	51317280	高圧ﾎｰｽ	規格欄表記変更
14	分解図変更		FJ18囲み線変更	
15	189	51316820	ｴｱｰﾎｰｽB	規格欄表記追記

2024年5月改訂箇所

2023年5月　P15改訂箇所追記				
15	170	80827101	玉入ｵｲﾙｶｯﾌﾟ	規格変更

2024年7月改訂箇所

5	FJ3-1	受注不可	ｽﾃｱﾘﾝｸﾞﾎｲｰﾙAS	受注不可に変更
	45-1	受注不可	ｽﾃｱﾘﾝｸﾞﾎｲｰﾙ	受注不可に変更
9	91	10303660	鋼球押ｴ	部品ｺｰﾄﾞ変更

2025年4月改訂箇所

価格改定
2004年4月以前の部品供給中止に伴う変更

2025年8月改訂箇所

4-6	分解図変更		A方向　参照ﾍﾟｰｼﾞ追記	
8-10	分解図変更		B～E方向　参照ﾍﾟｰｼﾞ追記	
9	FJ13	30016442	駆動ﾕﾆｯﾄAS	部品ｺｰﾄﾞ・構成部品図番・価格欄変更
12	分解図変更		FJ13囲み線追記	
13	142-1	受注不可	ｱﾀﾞﾌﾟﾀｰ	受注不可に変更、図番変更、備考追記
	142-2	80813046	ｱﾀﾞﾌﾟﾀｰ	追加
14	分解図変更		A･B方向　参照ﾍﾟｰｼﾞ追記、FJ13囲み線追記	
15	FJ17	70116520	ﾊﾝﾄﾞﾙAS	部品ｺｰﾄﾞ・規格(構成部品図番)・価格欄変更
	154	11315621	ﾛｯｸﾘﾝｸﾋﾟﾝS	部品ｺｰﾄﾞ・価格変更
	159	11315641	ﾛｯｸﾘﾝｸﾋﾟﾝL	部品ｺｰﾄﾞ変更
	177	受注不可	鎖手ﾘﾝｸ	受注不可に変更、備考追記
	180-1	受注不可	ﾛｰﾗｰﾁｪｰﾝ	受注不可に変更、図番変更、備考追記
	180-2	39835131	ﾛｰﾗｰﾁｪｰﾝSET(ﾂｷﾞﾃﾂｷ)	追加
	185	80827504	ｴｱｰﾁｬｯｸｵｽ	部品ｺｰﾄﾞ変更

2025年10月改訂箇所

4･6	分解図変更		図番68･69追加	
7	68	50564851	ﾋﾞｼｬﾓﾝｵｲﾙ	追加
	69	51316931	銘板	追加

2026年3月改訂箇所

15	FJ17	70116520	ﾊﾝﾄﾞﾙAS	価格追加

2026年6月改訂箇所

14	分解図変更	図番165　分解図変更(図番155用)

2026年8月改訂箇所

9	FJ13	30016442	駆動ﾕﾆｯﾄAS	規格(構成部品図番)変更・価格追記

目　　　次

リンク関係 ・・ 4～7

駆動ユニット関係 ・・・・・・・・・・・・・・・・・・・・・・・・・・・・・・・・・・・・ 8～11

リフトシリンダー関係 ・・・・・・・・・・・・・・・・・・・・・・・・・・・・・・・・・12～13

ハンドル関係 ・・14～15

受台＆車止め関係 ・・・・・・・・・・・・・・・・・・・・・・・・・・・・・・・・・・・・16～17

リンク関係　　FJ100

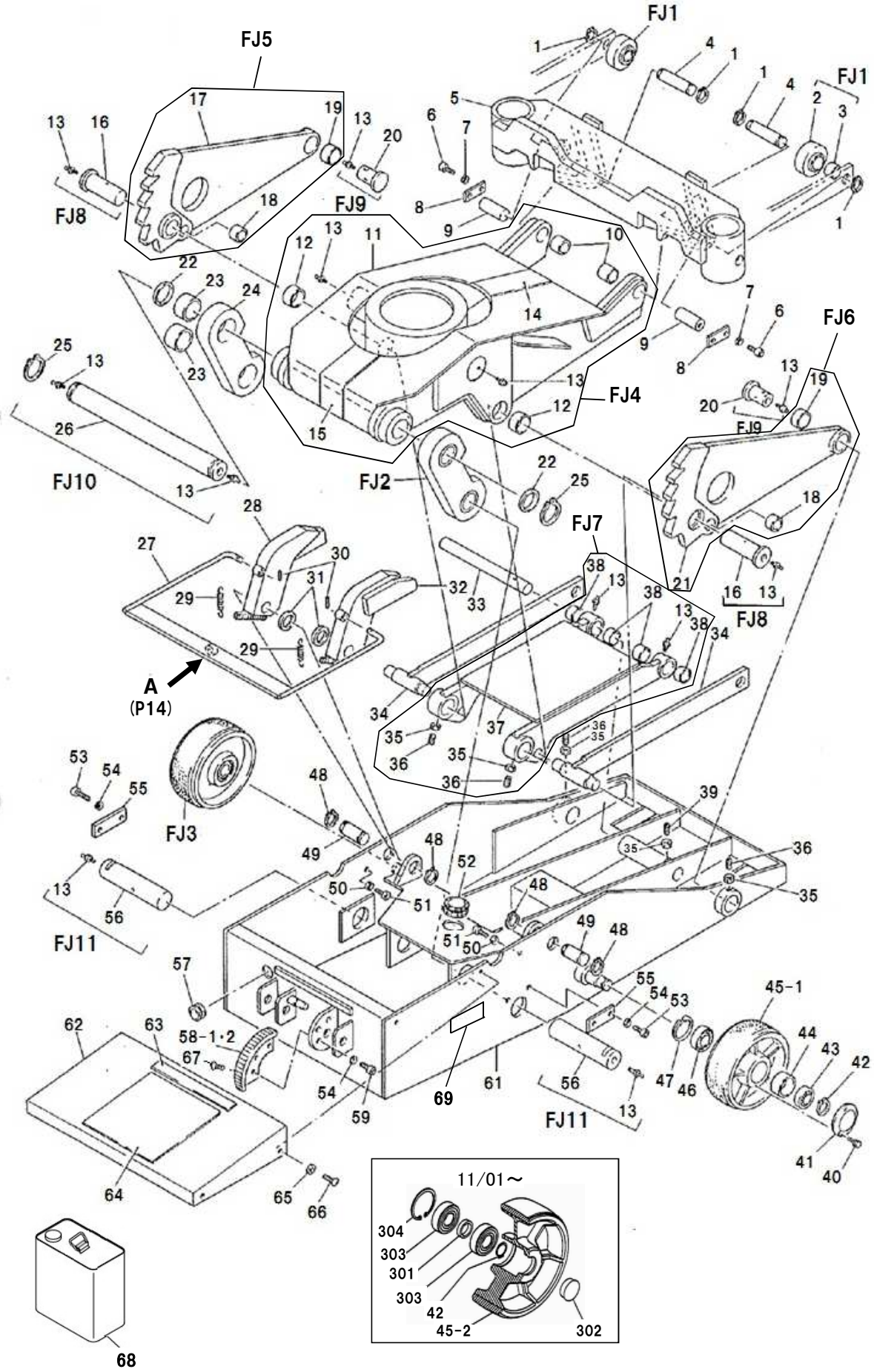
FJ1
FJ5
FJ8
FJ9
FJ4
FJ6
FJ10
FJ2
FJ7
FJ3
FJ11
A
(P14)
69
68
11/01～
304
303
301
303
42
45-2
302

リンク関係

FJ100

図番	部品ｺｰﾄﾞ	品名	規格	変更時期・備考	単価(税別)	製品使用数(参考)
FJ1	00017000	ﾘﾝｸﾛｰﾗｰAS	(2･3)			2
FJ2	00017010	ｽﾃｲﾘﾝｸAS	(23X2･24)			2
FJ3-1	受注不可	ｽﾃｱﾘﾝｸﾞﾎｲｰﾙAS	(40X3･41～47)	(～10/12)	受注不可	2
FJ3-2	00017021	ｽﾃｱﾘﾝｸﾞﾎｲｰﾙAS	(42･45-2･301～304)	(11/01～)		2
FJ4	受注不可	MﾘﾝｸAS	(10X2･11･12X2･13X2･14･15)		受注不可	1
FJ5	00017040	降下止ﾒﾗｯｸL･AS	(17～19)	【色確認】		1
FJ6	00017050	降下止ﾒﾗｯｸR･AS	(18･19･21)	【色確認】		1
FJ7	受注不可	作動ﾘﾝｸAS	(13X2･35X2･36X2･37･38X4)		受注不可	1
FJ8	00017090	作動ﾘﾝｸ軸S･AS	(13･16)			2
FJ9	00017100	ﾗｯｸｽﾃｲ軸･AS	(13･20)			2
FJ10	00017110	ｽﾃｲﾘﾝｸ軸L･AS	(13X2･26)			1
FJ11	00017120	ｽﾃｲﾘﾝｸ軸S･AS	(13･56)			2
1	80845015	C型止ﾒ輪 軸用	RRO25			4
2	11457180	ﾘﾝｸﾛｰﾗｰ				2
3	11457200	ﾘﾝｸﾛｰﾗｰﾌﾞｯｼｭ				2
4	11457140	ｻﾌﾞﾘﾝｸ受台軸				2
5	受注不可	受台ﾍﾟｱ			受注不可	1
6	90920815	6角穴付ﾎﾞﾙﾄ	HSB0815			4
7	90930508	ﾊﾞﾈ座金	SW08SE			4
8	10210401	ｷｰﾌﾟﾚｰﾄ				2
9	11457120	ﾘﾝｸ受台軸				2
10	81773030	ﾄﾞﾗｲﾒｯﾄLFﾌﾞｯｼｭ	ｵｲﾚｽLFB-3030			2
11	受注不可	Mﾘﾝｸﾍﾟｱ			受注不可	1
12	81774040	ﾄﾞﾗｲﾒｯﾄLFﾌﾞｯｼｭ	ｵｲﾚｽLFB-4040			2
13	80827006	ｸﾞﾘｽﾆｯﾌﾟﾙ	GNAM6P0.75			12
14	51316570	ｾﾝﾀｰｼｰﾙL				1
15	51316590	ｾﾝﾀｰｼｰﾙS				1
16	11457100	作動ﾘﾝｸ軸S				2
17	受注不可	降下止ﾒﾗｯｸLﾍﾟｱ			受注不可	1
18	81772525	ﾄﾞﾗｲﾒｯﾄLFﾌﾞｯｼｭ	ｵｲﾚｽLFB-2525			2
19	81774020	ﾄﾞﾗｲﾒｯﾄLFﾌﾞｯｼｭ	ｵｲﾚｽLFB-4020			2
20	11457160	ﾗｯｸｽﾃｲ軸				2
21	受注不可	降下止ﾒﾗｯｸRﾍﾟｱ			受注不可	1
22	11457220	ｽﾃｲﾘﾝｸｶﾗｰ				2
23	81775040	ﾄﾞﾗｲﾒｯﾄLFﾌﾞｯｼｭ	ｵｲﾚｽLFB-5040			4
24	受注不可	ｽﾃｲﾘﾝｸ			受注不可	2
25	80845029	C型止ﾒ輪 軸用	RRO50			2
26	11457040	ｽﾃｲﾘﾝｸ軸L				1
27	00016340	ﾂﾒｱｳﾀｰﾍﾟｱ				1
28	00016320	降下止ﾒﾂﾒLﾍﾟｱ		【色確認】		1
29	50560911	ｻﾌﾞﾂﾒ戻しﾊﾞﾈ				2
30	90980315	ﾛｰﾙﾋﾟﾝ	SRP0315			2
31	11457260	ﾂﾒｽﾍﾟｰｻｰ				2
32	00016300	降下止ﾒﾂﾒRﾍﾟｱ		【色確認】		1
33	11457080	作動ﾘﾝｸ軸L				1
34	00016360	Sﾘﾝｸﾍﾟｱ		【色確認】		2
35	90930310	6角ﾅｯﾄ	HN10(3)SE			5
36	90961025	6角穴付止ﾒﾈｼﾞ	HSS1025ｸﾎﾞﾐ			4
37	受注不可	作動ﾘﾝｸﾍﾟｱ			受注不可	1
38	81773012	ﾄﾞﾗｲﾒｯﾄLFﾌﾞｯｼｭ	ｵｲﾚｽLFB-3012			4
39	90961020	6角穴付止ﾒﾈｼﾞ	HSS1020ｸﾎﾞﾐ			1
40	90890512	座金付6角ﾎﾞﾙﾄ	HBS0512SE	(～10/12,以降無し)		6
41	12003753	ﾊﾌﾞｷｬｯﾌﾟ		(～10/12,以降無し)		2
42	80845011	C型止ﾒ輪 軸用	RRO20			2
43	81026304	ﾍﾞｱﾘﾝｸﾞ	6304	(～10/12,以降無し)		2
44	52003743	ﾃﾞｨｽﾀﾝｽｷｬｯﾌﾟ		(～10/12,以降無し)		2
45-1	受注不可	ｽﾃｱﾘﾝｸﾞﾎｲｰﾙ	68x200R	(～10/12)	受注不可	2
45-2	受注不可	ｽﾃｱﾘﾝｸﾞﾎｲｰﾙ	63x175R	(11/01～) ※FJ3-2で交換の事	受注不可	2

リンク関係

FJ100

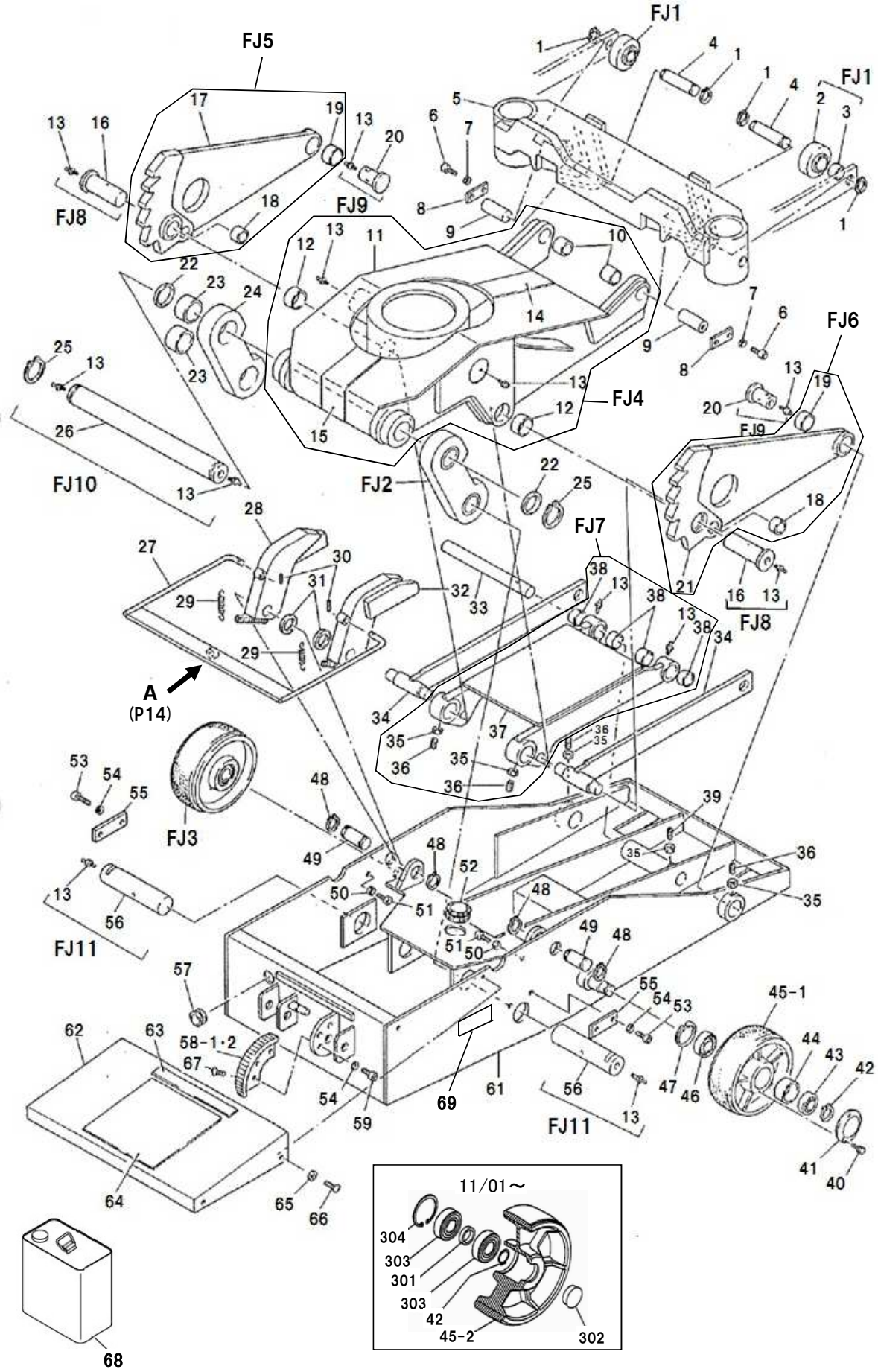
FJ1
FJ5
FJ8
FJ9
FJ4
FJ6
FJ10
FJ2
FJ7
FJ3
FJ11
A
(P14)
69
68
11/01～
304
303
301
303
42
45-2
302

リンク関係

FJ100

図番	部品ｺｰﾄﾞ	品名	規格	変更時期・備考	単価（税別）				製品使用数（参考）
46	81166006	ﾍﾞｱﾘﾝｸﾞ	6006-NSL	（～10/12,以降無し）					2
47	80846032	C型止メ輪 穴用	RRI55	（～10/12,以降無し）					2
48	80845019	C型止メ輪 軸用	RRO30						4
49	11457240	ツメ軸							2
50	90930106	6角ﾅｯﾄ	HN06SE						2
51	90920625	6角穴付ﾎﾞﾙﾄ	HSB0625						2
52	80821640	自在ﾌﾞｯｼｭ	KG-132 L=150						1
53	90921025	6角穴付ﾎﾞﾙﾄ	HSB1025						4
54	90930510	ﾊﾞﾈ座金	SW10SE						7
55	11457060	ｷｰﾌﾟﾚｰﾄ【色確認】							2
56	11457020	ｽﾃｲﾘﾝｸ軸S							2
57	80821639	自在ﾌﾞｯｼｭ	KG-062 L=87						1
58-1	受注不可	ﾛｯｸｷﾞﾔ		（～89/10）	受注不可				1
58-2	11457281	ﾛｯｸｷﾞﾔ		（89/11～）					1
59	受注不可	6角穴付ﾎﾞﾙﾄ	HSB1020	（～89/10, 以降67を使用）	受注不可				3
61	受注不可	ﾌﾚｰﾑﾍﾟｱ			受注不可				
62	11457300	ﾕﾆｯﾄｶﾊﾞｰ【色確認】							1
63	51316580	能力表示ｼｰﾙ							1
64	51316560	取扱注意ｼｰﾙ							1
65	90930706	平座金	PW06SE						4
66	90940610	ﾅﾍﾞ小ﾈｼﾞ	MSR0610SE						4
67	91000815	6角穴付皿ﾎﾞﾙﾄ	HSF0815	（89/11～）					3
68	50564831	ﾋﾞｽｬﾓﾝｵｲﾙ	4L						1
69	51316931	銘板		機番連絡ください					1
301	52103690	ﾍﾞｱﾘﾝｸﾞｽﾍﾟｰｻ		（11/01～）					2
302	12003830	ﾛｯｷﾝｸﾞﾎｰﾙﾌﾟﾗｸﾞ		（11/01～）					2
303	81046204	ﾍﾞｱﾘﾝｸﾞ	6204ZZ	（11/01～）					4
304	80846030	穴用C型止メ輪	RRI47	（11/01～）					2

駆動ユニット関係

FJ100

※図中□印:FJ12

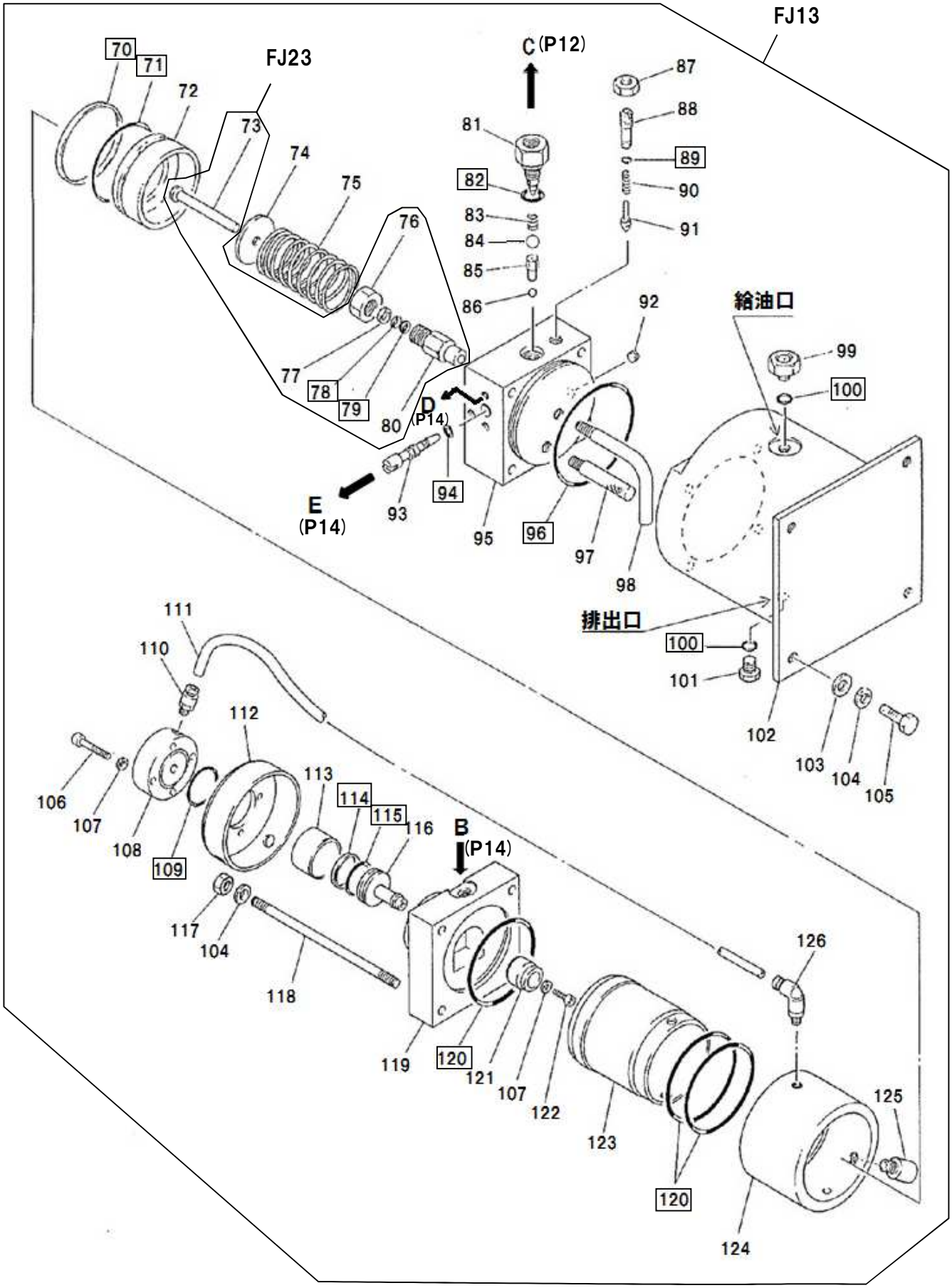

駆動ユニット関係

FJ100

図番	部品ｺｰﾄﾞ	品名	規格	変更時期・備考	単価（税別）				製品使用数（参考）
FJ12	00017150	駆動ﾕﾆｯﾄﾊﾟｯｷﾝｾｯﾄ	(70･71･78･79･82･89･94･96･100X2･109･114･115･120X3)						1
FJ13	30016442	駆動ﾕﾆｯﾄAS	(70～126･142･170～175･191)	【色確認】 ※図番142はP13、 図番170～175･191は P15参照の事					1
FJ23	70002100	ﾎﾟﾝﾌﾟｼﾘﾝﾀﾞｰAS	(73･76～80)						1
70	51316620	ﾋﾟｽﾄﾝﾘﾝｸﾞ大							1
71	80800190	Oﾘﾝｸﾞ	G80-90°						1
72	11458760	ｴｱｰﾋﾟｽﾄﾝ							1
73	受注不可	ﾎﾟﾝﾌﾟﾋﾟｽﾄﾝ		単体受注不可、 FJ23で交換の事	受注不可				1
74	11458820	ｼﾘﾝﾀﾞｰﾊﾞﾈ座金							1
75	51316641	ｼﾘﾝﾀﾞｰ戻しﾊﾞﾈ							1
76	11458721	ﾎﾟﾝﾌﾟｼｰﾙﾅｯﾄ							1
77	11458701	ｼｰﾙ押ｴ							1
78	51316710	ﾊﾞｯｸｱｯﾌﾟﾘﾝｸﾞ							1
79	80801508	Uﾊﾟｯｷﾝ	KY-8						1
80	受注不可	ﾎﾟﾝﾌﾟｼﾘﾝﾀﾞｰ		単体受注不可、 FJ23で交換の事	受注不可				1
81	11458660	ﾊﾞﾙﾌﾞﾌﾟﾗｸﾞ							1
82	80800015	Oﾘﾝｸﾞ	P15						1
83	52002533	ｶﾞｰﾄﾞｽﾌﾟﾘﾝｸﾞ							1
84	80843040	鋼球	A級1/2						1
85	11459060	鋼球ｽﾍﾟｰｻｰ							1
86	80843025	鋼球	A級5/16						1
87	90930112	6角ﾅｯﾄ	HN12SE						1
88	11459080	ﾘﾘｰﾌﾌﾟﾗｸﾞ							1
89	80800005	Oﾘﾝｸﾞ	P7						1
90	51316680	ﾘﾘｰﾌｽﾌﾟﾘﾝｸﾞ							1
91	10303660	鋼球押ｴ		(鋼球1/8A付)					1
92	80850001	6角穴付ﾌﾟﾗｸﾞ	HSP1/8						1
93	11458980	ﾛﾜｰﾘﾝｸﾞﾊﾞﾙﾌﾞ							1
94	80800006	Oﾘﾝｸﾞ	P8						1
95	11458621	ﾎﾟﾝﾌﾟﾍﾞｰｽ							1
96	80800137	Oﾘﾝｸﾞ	G105						1
97	51316720	ﾌｨﾙﾀｰﾍﾟｱ							1
98	11459000	戻油管							1
99	00093290	ｴｱｰﾌﾞﾘｰｻﾞｰAS							1
100	80800260	Oﾘﾝｸﾞ	9.5φX3φ						2
101	12003533	ﾌﾟﾗｸﾞ							1
102	受注不可	ｵｲﾙﾀﾝｸﾍﾟｱ	【色確認】		受注不可				1
103	90930710	平座金	PW10SE						4
104	90930510	ﾊﾞﾈ座金	SW10SE	～02/03、数変更					8→4
105	90911025	6角ﾎﾞﾙﾄ	HB1025SE						4
106	90920630	6角穴付ﾎﾞﾙﾄ	HSB0630						4
107	90930506	ﾊﾞﾈ座金	SW06SE						5
108	11458960	ｴｱｰﾊﾞﾙﾌﾞﾌﾟﾗｸﾞ							1
109	80800124	Oﾘﾝｸﾞ	G40						1
110	80817208	ﾊｰﾌﾕﾆｵﾝ	ZH-081						1
111	51316700	ｴｱｰﾎｰｽA							1
112	00016460	ｴｱｰﾀﾝｸﾍﾟｱ							1
113	11458920	ﾊﾟｲﾛｯﾄﾋﾟｽﾄﾝｶﾞｲﾄﾞ							1
114	51316660	ﾋﾟｽﾄﾝﾘﾝｸﾞ小							1
115	80800026	Oﾘﾝｸﾞ	P26						1
116	11458900	ﾊﾟｲﾛｯﾄﾋﾟｽﾄﾝ							1
117	受注不可	6角ﾅｯﾄ	HN10SE	～02/03、以降無し	受注不可				4→0
118-1	受注不可	ｽﾀｯﾄﾞﾎﾞﾙﾄ		～02/03、 118-2で互換性有	受注不可				4
118-2	90901180	6角ﾎﾞﾙﾄ	HB10180半						4
119	11458880	ｴｱｰﾊﾞﾙﾌﾞﾊｳｼﾞﾝｸﾞ							1
120	80800219	Oﾘﾝｸﾞ	AN6230-19						3
121	00016500	ｴｱｰﾊﾟｯｷﾝﾍﾟｱ							1
122	90920620	6角穴付ﾎﾞﾙﾄ	HSB0620						1
123	11458840	ｴｱｰｼﾘﾝﾀﾞｰ	【色確認】						1
124	11458860	ｴｱｰｼｰﾙﾘﾝｸﾞ	【色確認】						1

駆動ユニット関係

FJ100

※図中口印:FJ12

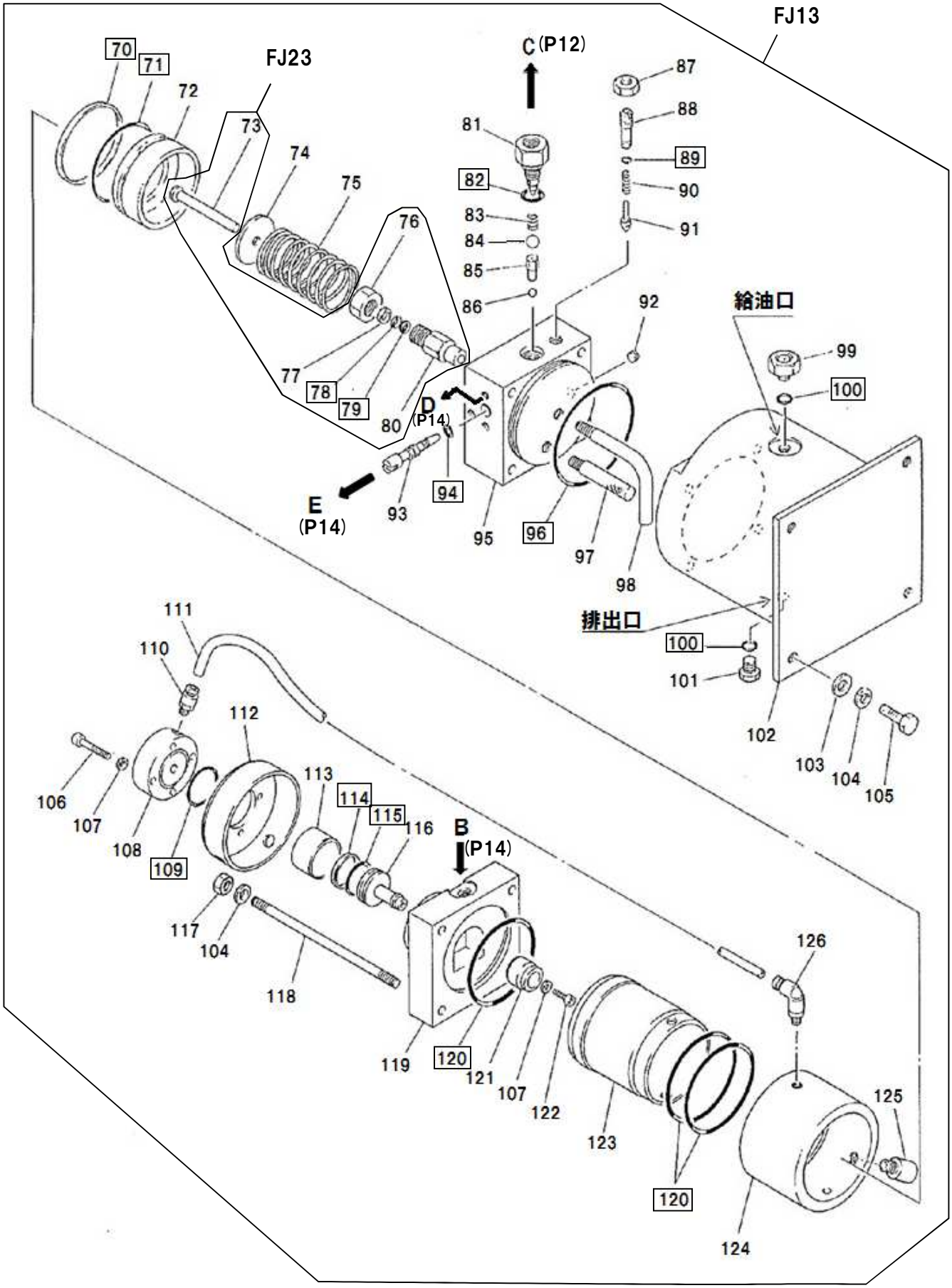

駆動ユニット関係

FJ100

図番	部品ｺｰﾄﾞ	品名	規格	変更時期・備考	単価（税別）				製品使用数（参考）
125	80821104	ｻｲﾚﾝｻｰ	SLW-8A						1
126	80817228	ｴﾙﾎﾞﾕﾆｵﾝ	ZL-081						1

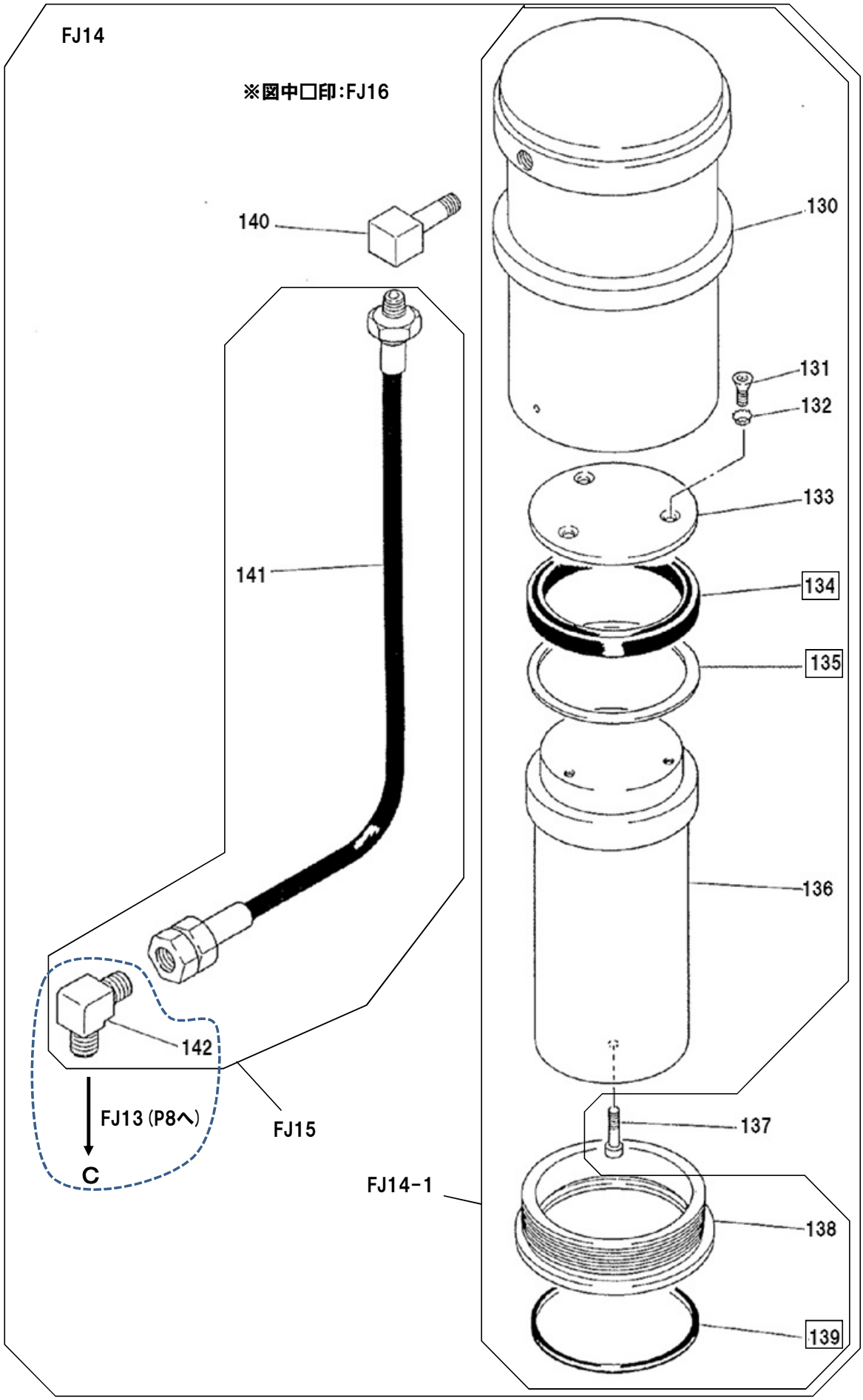
FJ14
※図中□印:FJ16
140
130
131
132
133
141
134
135
136
142
FJ13 (P8へ)
C
FJ15
137
FJ14-1
138
139

リフトシリンダー関係

FJ100

図番	部品コード	品名	規格	変更時期・備考	単価（税別）				製品使用数（参考）
FJ14	00016400	シリンダーAS【色確認】	(130～142)						1
FJ14-1	70016400	シリンダーAS（ホース無）【色確認】	(130～136・138・139)						1
FJ15	51316550	高圧ホースペア	(141・142)						1
FJ16	00017180	リフトシリンダーパッキンセット	(134・135・139)						1
130	受注不可	シリンダーペア			受注不可				1
131	91000815	6角穴付皿ボルト	HSF0815						3
132	90930958	歯付皿座金	TLWF08SE						3
133	11458500	パッキン押エ							1
134	80801515	Uパッキン	KY105						1
135	90803715	バックアップリング	KY105用						1
136	受注不可	リフトピストン			受注不可				1
137	90920825	6角穴付ボルト	HSB0825						1
138	11458480	シリンダーカバー							1
139	80803112	ダストシール	SDR112						1
140	11458520	ホースジョイント							1
141	51317280	高圧ホース	JAK04×AK406MTF×AK0406NSP L=700mm						1
142-1	受注不可	アダプター	№20-9	142-2で交換の事	受注不可				1
142-2	80813046	アダプター	3022(B022RG06)						1

ハンドル関係　　FJ100

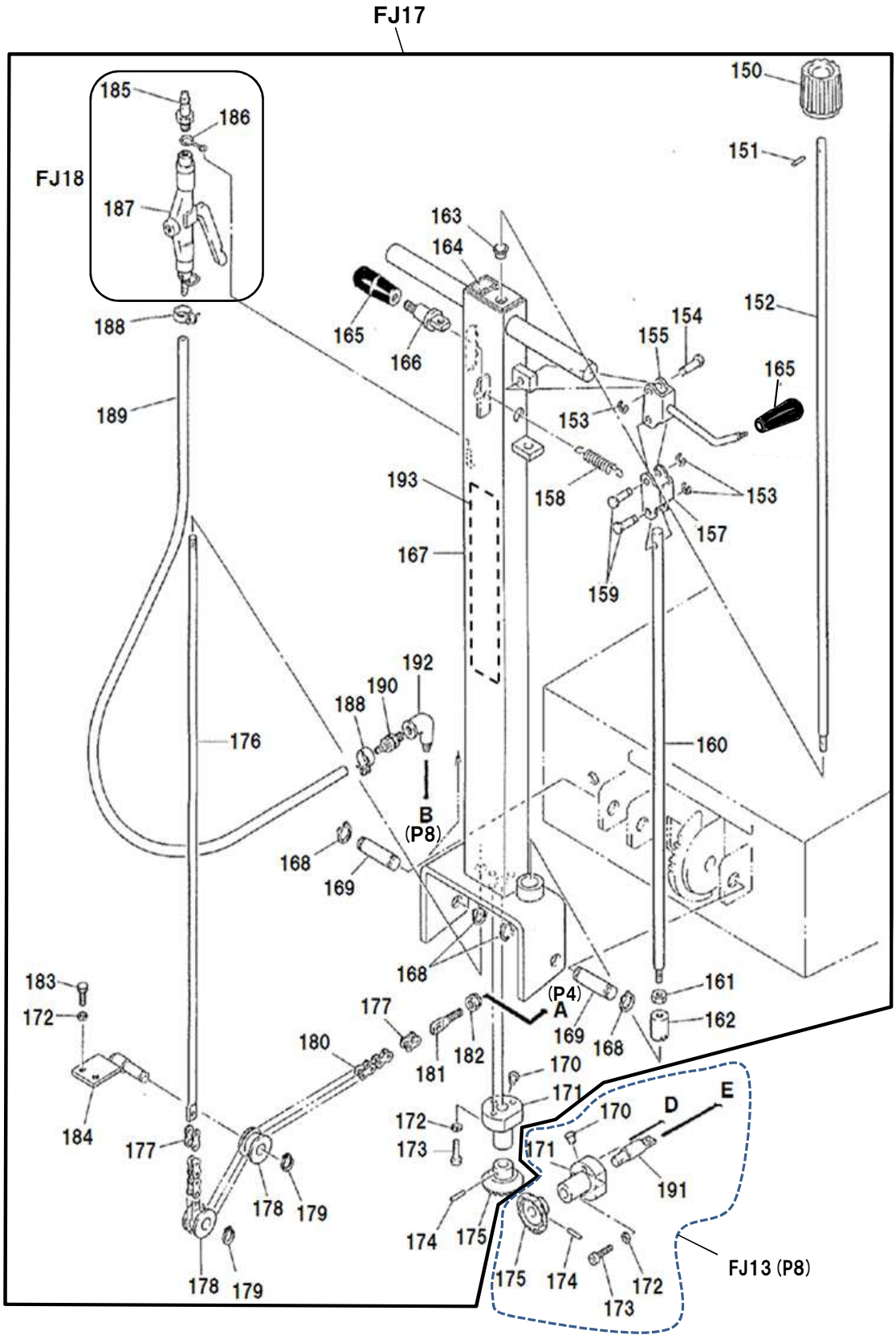

ﾊﾝﾄﾞﾙ関係

FJ100

図番	部品ｺｰﾄﾞ	品名	規格	変更時期・備考	単価(税別)				製品使用数(参考)
FJ17	70116520	ﾊﾝﾄﾞﾙAS	(150～190･192･193)	【色はｽｷﾞﾔｽﾌﾞﾙｰになります】					1
FJ18	00017200	ｴｱｰﾊﾞﾙﾌﾞ体AS	(185～187)						1
150	11459300	ﾛﾜｰﾘﾝｸﾞﾉﾌﾞ		【色はｽｷﾞﾔｽﾌﾞﾙｰになります】					1
151	90980440	ﾛｰﾙﾋﾟﾝ	SRP0440						1
152	11459440	ﾛﾜｰﾘﾝｸﾞﾛｯﾄﾞL							1
153	80847010	E型止ﾒ輪	E7						3
154	11315621	ﾛｯｸﾘﾝｸﾋﾟﾝS							1
155-1	受注不可	ﾛｯｸﾘﾝｸﾍﾟｱ		(～17/01) 155-2で互換性有	受注不可				1
155-2	00016620	ﾛｯｸﾘﾝｸﾍﾟｱ		(17/02～)					1
157	11315600	ﾛｯｸﾘﾝｸB							1
158	51316780	ﾊﾝﾄﾞﾙﾛｯｸﾊﾞﾈ							1
159	11315641	ﾛｯｸﾘﾝｸﾋﾟﾝL							2
160	11459280	ﾛｯｸﾛｯﾄﾞ							1
161	90930313	6角ﾅｯﾄ	HN12(3)P1.25SE						1
162	11315701	ﾛｯｸﾋﾟｰｽ							1
163	81514010	#80 ﾌﾗﾝｼﾞﾌﾞｯｼｭ	80F-1410						1
164	51316830	ﾊﾞﾙﾌﾞｼｰﾙ							1
165	50561801	ｸﾞﾘｯﾌﾟ	M10P1.25(黒)						2
166	11459260	ｱｯﾊﾟｰﾚﾊﾞｰ軸							1
167	00016541	ﾊﾝﾄﾞﾙﾍﾟｱ	【色はｽｷﾞﾔｽﾌﾞﾙｰになります】	(91/03～)旧型受注不可、 FJ17で互換性有					1
168	80845009	C型止ﾒ輪 軸用	RRO18						4
169	11459320	ﾊﾝﾄﾞﾙ支ｴﾋﾟﾝ							2
170	80827101	玉入ｵｲﾙｶｯﾌﾟ	NBC-02 1/4						2
171	11459401	ﾛﾜｰﾘﾝｸﾞｶﾞｲﾄﾞ		【色はｽｷﾞﾔｽﾌﾞﾙｰになります】					2
172	90930508	ﾊﾞﾈ座金	SW08SE						6
173	90920830	6角穴付ﾎﾞﾙﾄ	HSB0830						6
174	90980420	ﾛｰﾙﾋﾟﾝ	SRP0420						2
175	00016600	ﾛﾜｰﾘﾝｸﾞｷﾞﾔﾍﾟｱ	【色はｽｷﾞﾔｽﾌﾞﾙｰになります】	(89/01～)旧型受注不可、 FJ17で互換性有					2
176	11459240	ﾂﾒ操作ﾛｯﾄﾞ							1
177	受注不可	継手ﾘﾝｸ	RS35用	180-2で交換の事	受注不可				2
178	11459360	ﾁｪｰﾝｶﾞｲﾄﾞﾛｰﾗｰ							2
179	80845003	C型止ﾒ輪 軸用	RRO12						2
180-1	受注不可	ﾛｰﾗｰﾁｪｰﾝ	RS3531L	180-2で交換の事	受注不可				1
180-2	39835131	ﾛｰﾗｰﾁｪｰﾝSET (ﾂｷﾞﾃﾂｷ)	RS35-31L+2JL						1
181	10162581	ﾆｭｰﾄﾗﾙ調整ﾎﾞﾙﾄ							1
182	90931508	ｼｰﾙ付6角ﾅｯﾄ	NN08SE						1
183	受注不可	6角ﾎﾞﾙﾄ	HB0815SE	(～89/04)	受注不可				2
184	受注不可	ﾁｪｰﾝｶﾞｲﾄﾞﾍﾟｱ		(～89/04) 【色はｽｷﾞﾔｽﾌﾞﾙｰになります】	受注不可				1
185	80827504	ｴｱｰﾁｬｯｸｵｽ	PT1/4(旧型受注不可、 現行品の出荷となります)						1
186	51316801	ﾊﾞﾙﾌﾞﾌｯｸ							1
187	51316840	ｴｱｰﾊﾞﾙﾌﾞAS							1
188	80825025	ﾎｰｽﾊﾞﾝﾄﾞ	SIZE16(M00)15R						2
189	51316820	ｴｱｰﾎｰｽB	7X13.5-830mm						1
190	80812528	ｴｱｰﾎｰｽｼﾞｮｲﾝﾄ	AHJ-PT1/4X8R						1
191	11459420	ﾛﾜｰﾘﾝｸﾞﾛｯﾄﾞS							1
192	80810702	ｵｽﾒｽｴﾙﾎﾞ	STE1/4SE						1
193	52611403	ﾋﾞｼｬﾓﾝｼｰﾙ							1

受台＆車止め関係　　FJ100

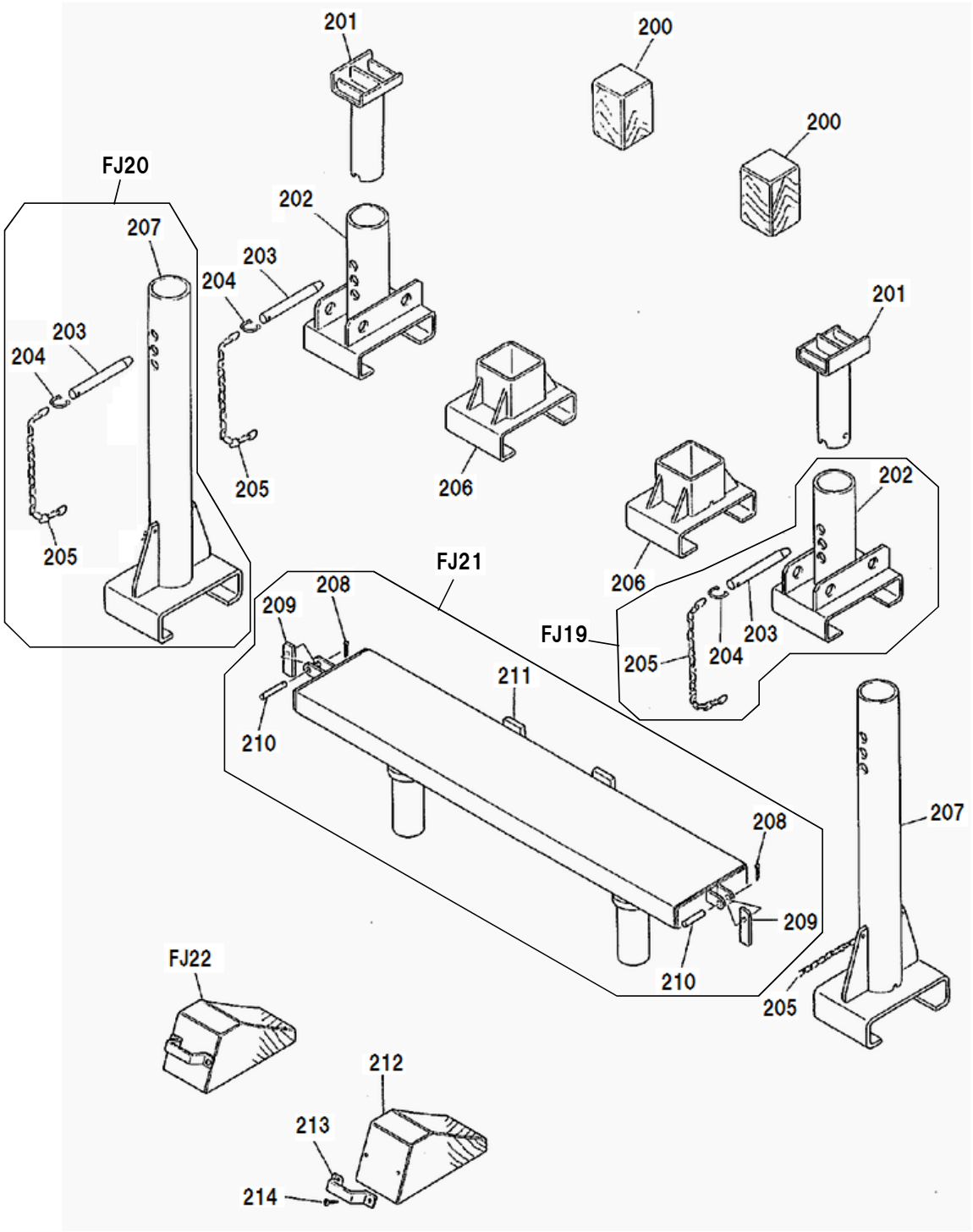

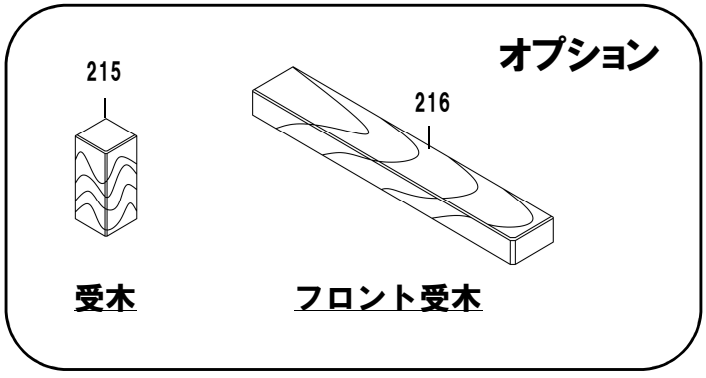

受台&車止め関係

FJ100

図番	部品ｺｰﾄﾞ	品名	規格	変更時期・備考	単価(税別)				製品使用数(参考)
FJ19-1	受注不可	ｽﾗｲﾄﾞ受金L･AS【色確認】	(202～204･205-1)	(～04/04)	受注不可				2
FJ19-2	00017241	ｽﾗｲﾄﾞ受金L･AS【色確認】	(202～204･205-2-1)	(04/05～)					2
FJ20-1	受注不可	ﾛﾝｸﾞ受金AS【色確認】	(203～205-1･207)	(～04/04)	受注不可				2
FJ20-2	00017251	ﾛﾝｸﾞ受金AS【色確認】	(203～204･205-2-2･207)	(04/05～)					2
FJ21	00017260	ﾌﾚｰﾑ受台AS【色確認】	(208～211)						1
FJ22	80821930	ﾀｲﾔｽﾄｯﾊﾟｰ	(212～214)	(ｺﾞﾑ製)					2
200	51317240	受木S	85□X130mm(樫)						2
201	00016680	受金Lﾍﾟｱ【色確認】							2
202	00016701	ｽﾗｲﾄﾞ受金Lﾍﾟｱ【色確認】							2
203	11459780	受金ﾋﾟﾝ	22R-160mm						4
204	50506841	鎖掛ｹB							4
205-1	受注不可	ｸｻﾘ	17ﾘﾝｸ	(～04/04)	受注不可				4
205-2-1	80827634	ｸｻﾘ	10ﾘﾝｸ(202用)	(04/05～)					2
205-2-2	80827635	ｸｻﾘ	13ﾘﾝｸ(207用)	(04/05～)					2
206	00016720	ｽﾗｲﾄﾞ受金Sﾍﾟｱ【色確認】							2
207	00016740	ﾛﾝｸﾞ受金ﾍﾟｱ【色確認】							2
208	90973016	割ﾋﾟﾝ	SP0315SE						2
209	11459820	ｽﾗｲﾄﾞｽﾄｯﾊﾟｰ							2
210	11317380	ｸﾗﾝｸﾋﾟﾝ							2
211	00016660	ﾌﾚｰﾑ受台ﾍﾟｱ【色確認】							1
212	受注不可	輪止ﾒ	(木製)	(～96/09)	受注不可				2
213	受注不可	取手	現行品と互換性無し	(～96/09)	受注不可				2
214	受注不可	丸木ﾈｼﾞ	4.5X32	(～96/09)	受注不可				4
		ｵﾌﾟｼｮﾝ							
215	51317200	受木L	85□X200mm						2
216	51317220	ﾌﾛﾝﾄ受木	60X112X720						1

部品価格表使用上のご注意

- この部品表は、仕様変更のため予告なく内容を変更することがあります。そのため、記載された内容と実物の形状が異なる場合がありますのでご注意下さい。

- 部品ご注文の際は、品番と品名を必ず明記して下さい。品番のご指定のないとき、または機体番号及び製造年月のご連絡がない場合は、万一ご注文品と異なる部品を納入した場合でも当社は責任を負いませんのでご了承下さい。

- アッセンブリーの構成部は、FJ1等の専用アッセンブリーコードでご注文下さい。

- 品名にある〇〇〇〇ペアとは2個以上の単体部品を溶接し、1個の部品にしたものを言います。

- 当製品の補充部品は生産中止後、20年まで供給させていただきますが、補充部品供給可能期間内にあっても供給できない部品（例えば部品コード欄に受注不可とあるもの）もありますのでご了承願います。

- 補充部品の保証期間は弊社出荷（納品）後、3ヶ月間とさせて頂きますのでご了承願います。

株式会社スギヤス

会社ホームページはこちら
https://bishamon.co.jp/

本社 〒444-1394 愛知県高浜市本郷町4-3-21 TEL.0566-53-1126 FAX.0566-53-1844
東京 〒146-0083 東京都大田区千鳥2-2-12 TEL.03-3759-9722 FAX.03-3759-9723
大阪 〒537-0002 大阪府大阪市東成区深江南2-3-22 TEL.06-6747-7617 FAX.06-6747-7618
その他営業所 ホームページをご確認ください。

●ご注文・納期・価格のお問合せ先
本社営業部
sales@bishamon.co.jp
0566-53-1126
0566-53-1844

●技術的なお問合せ先
カスタマーサポート
support@bishamon.co.jp
0566-53-2281
0566-53-1617

PL-FJ100 2608[27]8807-S