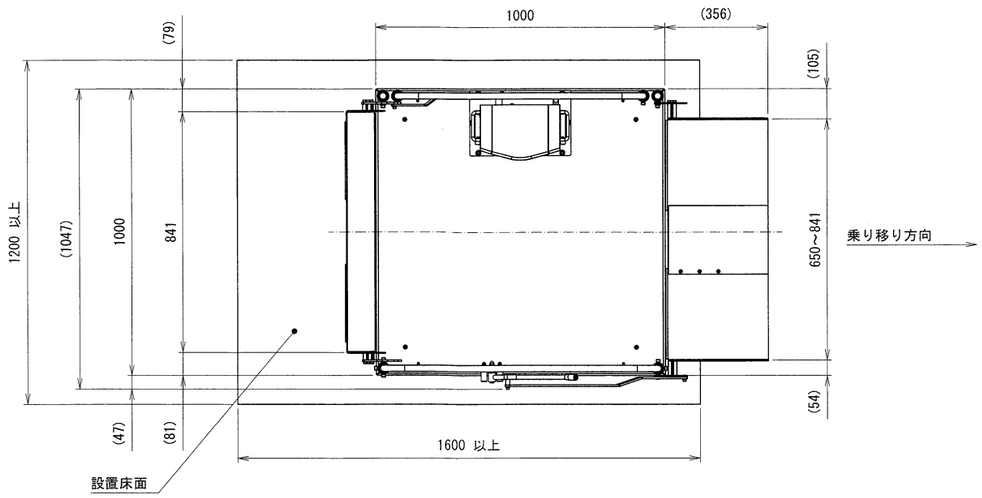

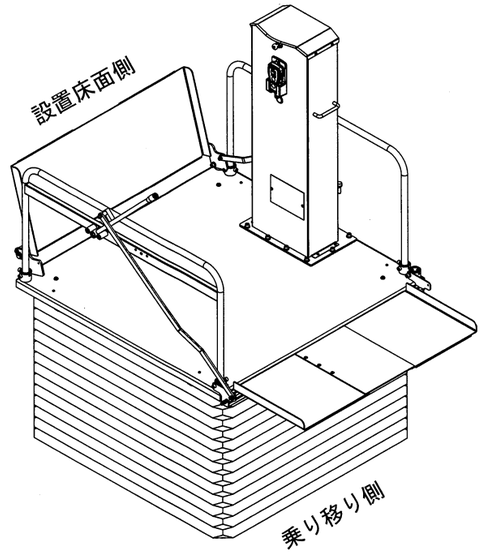

<直進乗り込み左側操作時>

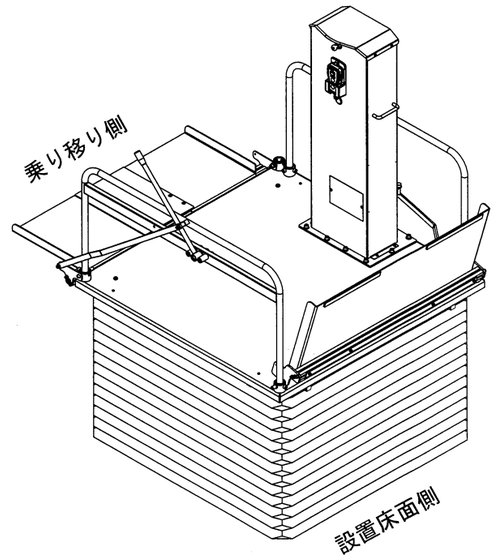

<直進乗り込み右側操作時>

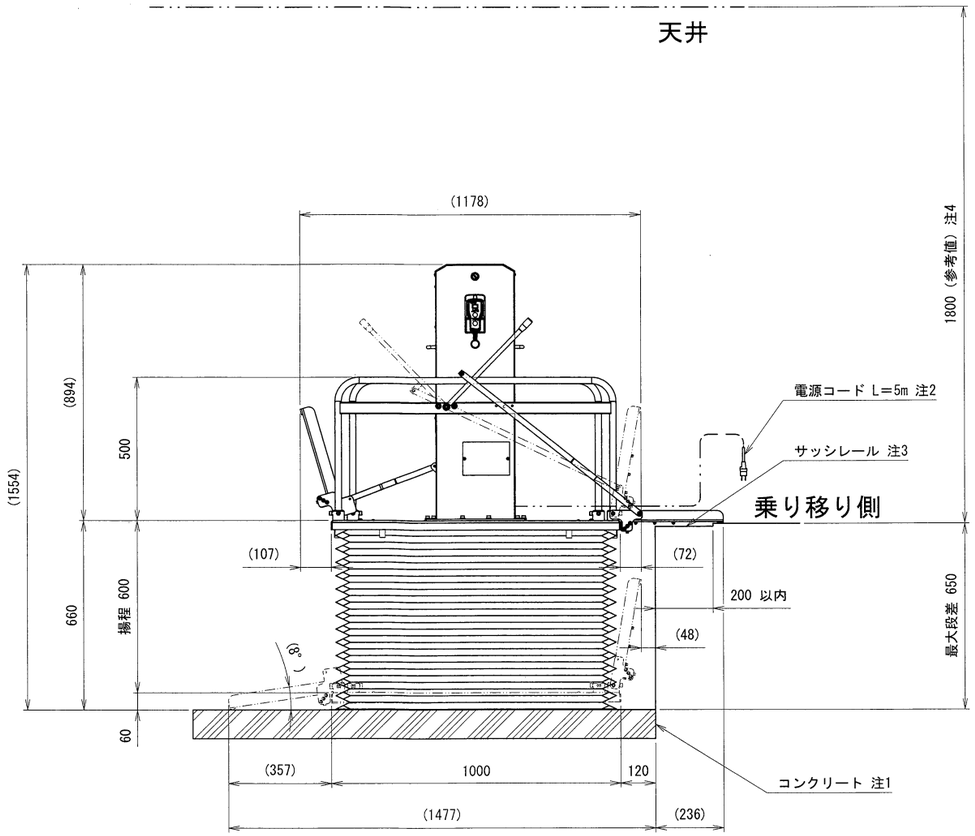

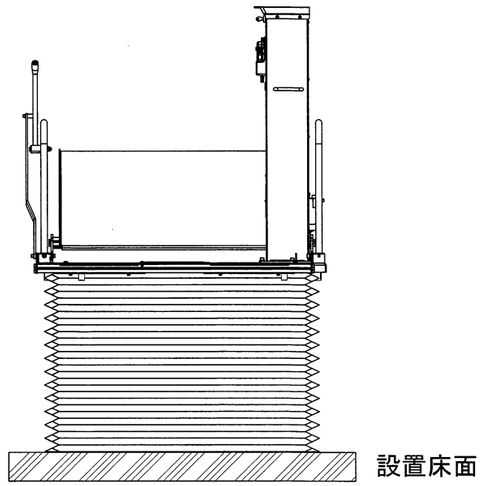

直進乗り込み

注1;設置床面はコンクリート施工で、水平になっていること。
注2;屋外設置の場合は、屋外用防雨コンセントを使用しアースを取ること。
注3;乗り移り側にサッシレールがある場合は、幅200mm以内のこと。
注4;天井高に注意すること。
注5;図は直進乗り込み左側操作時を示す。

訂正記号	年月日	記事	担当承認

承認	技術部 '17.11.30 黒野	株式会社スギヤス	
品名	NDK18L設置図		
検図	技術部 '17.11.29 新浪	図番 NDK18L -022000-02	
区分	1 2 3 4 5 6 7 8 9	日付	2017/11/24
検図	技術部 '17.11.29 小田切	製図 酒井	尺度 FREE

図 '17.11.30 技術部