Bishamon

NTL25

TL ReBorn

2020年10月発売開始

NTL25　　NTL25I

部品表

初版発行年月	2021年7月
改訂版発行年月	2021年11月
改訂版発行年月	2022年11月
改訂版発行年月	2023年5月
改訂版発行年月	2024年8月
改訂版発行年月	**2025年4月**

2021年11月改訂箇所

ﾍﾟｰｼﾞ	図番	部品ｺｰﾄﾞ	品名	改訂内容
価格改定				

2022年11月改訂箇所

目次	配線関係　追加			
12･14	分解図変更		図番変更	
13･15	21-4	01524660	配線AS	参照ﾍﾟｰｼﾞ追記
15	図番変更（21-1～21-17）			
	21-⑲	90790614	座金付6角ﾎﾞﾙﾄ	追加
	21-⑳	90930720	平座金	追加
	21-㉑	80845011	軸用C型止ﾒ輪	追加
16･17	配線関係　追加			

2023年5月改訂箇所

5･13･15･17	ﾎｰｽ･ﾁｭｰﾌﾞ･ｹｰﾌﾞﾙ等　規格欄表記変更		
16	分解図変更	図番変更	

2024年8月改訂箇所

12	分解図変更		図番⑲追記	
13	21-⑲	80822401	ｿﾚﾉｲﾄﾞｺｲﾙ＆鉄心	追加
14	分解図変更		図番㉒追記	
15	21-㉒	80822401	ｿﾚﾉｲﾄﾞｺｲﾙ＆鉄心	追加
17	21-4-⑬	80662288	ﾘﾚｰ	価格追記
	21-4-⑭	80662296	ﾘﾚｰﾎﾙﾀﾞｰ	部品ｺｰﾄﾞ･規格変更、価格追記

2025年4月改訂箇所

価格改定

目次

本体外観 ・・・・・・・・・・・・・・・・・・・・・・・・・・・・・・・ 4～5

フレームAS・リンクAS ・・・・・・・・・・・・・・・・・・・・・・ 6～7

テーブルAS ・・・・・・・・・・・・・・・・・・・・・・・・・・・・・ 8～9

シリンダーAS ・・・・・・・・・・・・・・・・・・・・・・・・・・・・ 10～11

油圧ユニットAS ・・・・・・・・・・・・・・・・・・・・・・・・・・・ 12～13

NTL25I
油圧ユニットAS・移動ハンドルAS・後輪ブラケットAS ・・・・・ 14～15

配線関係 ・・・・・・・・・・・・・・・・・・・・・・・・・・・・・・・ 16～17

NTL25・NTL25I

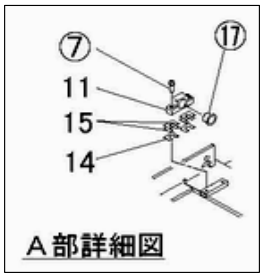

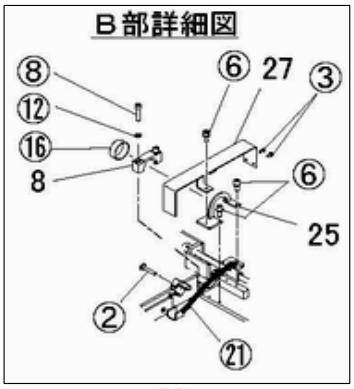

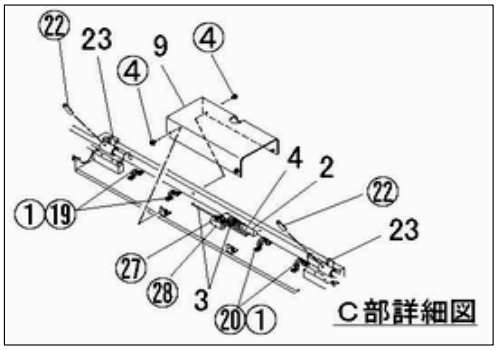

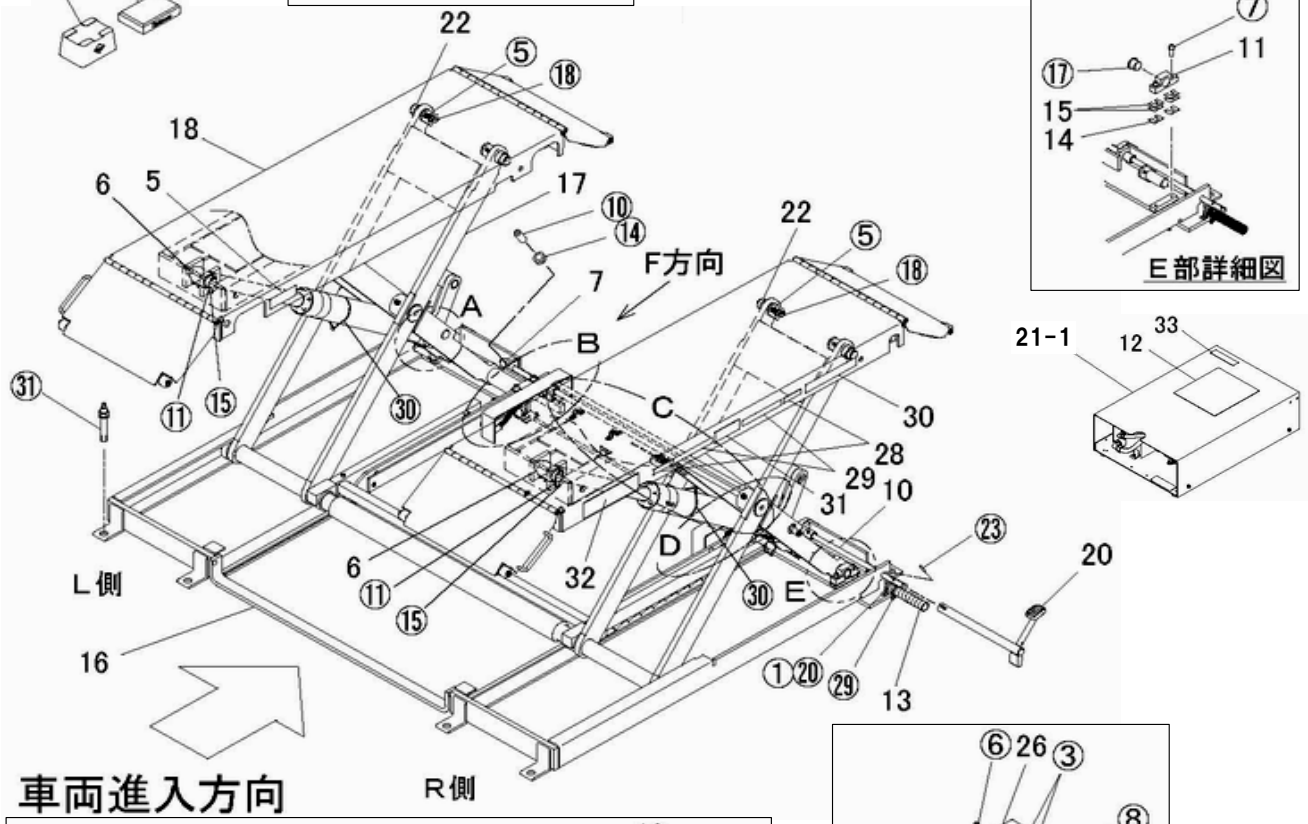

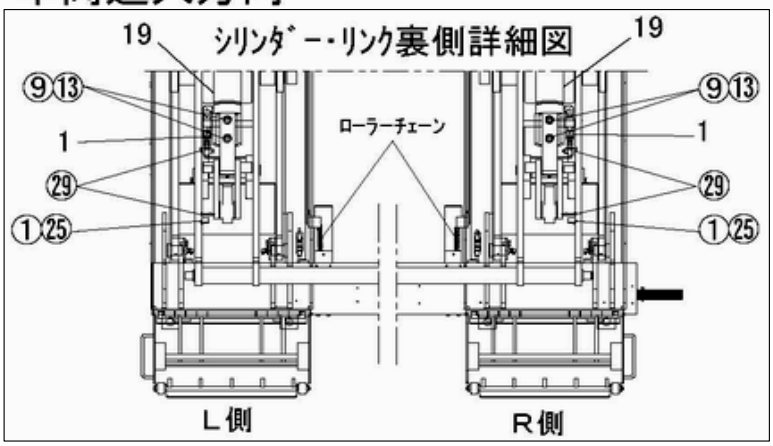

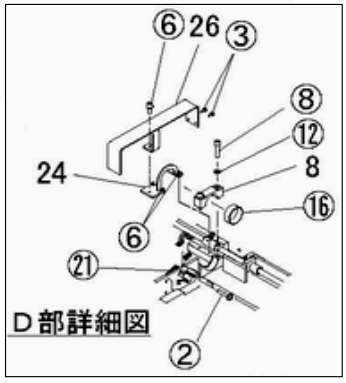

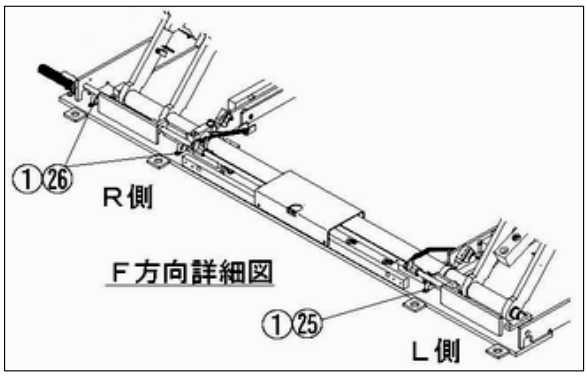

NTL25I

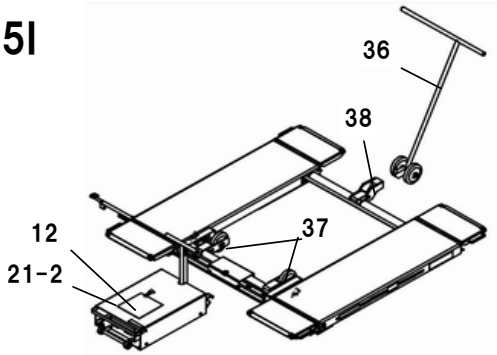

図番	部品ｺｰﾄﾞ	品名	規格	変更時期・備考	単価（税別）				製品使用数（参考）	
									NTL25	NTL25I
1	11355800	ｼﾘﾝﾀﾞｰ高圧ﾎｰｽ	SIB210-06 G1/4XG3/8 L=1150mm						2	
2	11355810	ﾕﾆｯﾄ高圧ﾎｰｽ	SIB210-09 G3/8XG3/8 L=5500mm						1	
3	11355820	ｵｰﾊﾞｰﾌﾛｰﾁｭｰﾌﾞA	F1504-1700mm(黒)						2	
4	11355830	ｵｰﾊﾞｰﾌﾛｰﾁｭｰﾌﾞB	F1504-5500mm(黒)						1	
5	都度対応	銘板			お問い合わせください				1	
6	11355850	ﾍｯﾄﾞﾋﾟﾝ							2	
7	11355860	固定ﾎﾞｽ							2	
8	11355870	支点軸受上							2	
9	11355880	ﾕﾆｯﾄ固定ｶﾊﾞｰ							1	
10	11355890	爪解除ﾊﾞｰ							1	
11	11355900	同調軸受							2	
12	11355910	ｺｰｼｮﾝｼｰﾙ							1	
13	11355920	ｺﾙｹﾞｰﾄﾁｭｰﾌﾞ	3810-2204 L=4300mm						1	
14	11355930	調整座金A							4	
15	11355940	調整座金B							8	
16	受注不可	ﾌﾚｰﾑAS		6～7ﾍﾟｰｼﾞ	受注不可				1	
17	受注不可	ﾘﾝｸAS		6～7ﾍﾟｰｼﾞ	受注不可				1	
18	受注不可	ﾃｰﾌﾞﾙAS		8～9ﾍﾟｰｼﾞ	受注不可				1	
19	01524600	ｼﾘﾝﾀﾞｰAS		10～11ﾍﾟｰｼﾞ					1	
20	01524630	ﾍﾟﾀﾞﾙﾊﾞｰAS		10～11ﾍﾟｰｼﾞ					1	
21-1	01524650	油圧ﾕﾆｯﾄAS		12～13ﾍﾟｰｼﾞ					1	
21-2	01525150	油圧ﾕﾆｯﾄAS		14～15ﾍﾟｰｼﾞ						1
22	01524670	ﾘﾝｸ支点ﾋﾟﾝﾍﾟｱ							4	
23	01524680	爪解除ﾎﾞｽﾍﾟｱ							2	
24	01524690	ﾁｪｰﾝｶﾞｲﾄﾞRﾍﾟｱ							1	
25	01524700	ﾁｪｰﾝｶﾞｲﾄﾞLﾍﾟｱ							1	
26	01524710	ﾁｪｰﾝｶﾊﾞｰRﾍﾟｱ							1	
27	01524720	ﾁｪｰﾝｶﾊﾞｰLﾍﾟｱ							1	
28	11787720	重心ｼｰﾙA							4	
29	11787740	重心ｼｰﾙB							4	
30	51312520	能力表示ｼｰﾙ							2	
31	51112460	ｺｰｼｮﾝｼｰﾙB							2	
32	52611403	ﾋﾞｼｬﾓﾝｼｰﾙ							2	
33	52681510	ﾋﾞｼｬﾓﾝｼｰﾙ							1	
34	11520520	当ｺﾞﾑ	100X150X30						4	
35	11524960	ｻｲﾄﾞｼｰﾙﾌﾞﾛｯｸ	100X140X70						4	
36	01525180	移動ﾊﾝﾄﾞﾙAS		14～15ﾍﾟｰｼﾞ						1
37	01525200	後輪ﾌﾞﾗｹｯﾄAS		14～15ﾍﾟｰｼﾞ						1
38	01525230	前輪ﾌﾞﾗｹｯﾄﾍﾟｱ								1
①	90780410	座金組込ﾅﾍﾞ小ﾈｼﾞ	MSRPS0410SE						15	
②	90750425	座金組込ﾅﾍﾞ小ﾈｼﾞ	MSRP0425SE						4	
③	90790514	座金付6角ﾎﾞﾙﾄ	HBPS0515SE+溝付						4	
④	90790609	座金付6角ﾎﾞﾙﾄ	HBPS0612SE+溝付						4	
⑤	90770815	座金付6角ﾎﾞﾙﾄ	HBS0815SE+溝付						4	
⑥	90760512	座金付6角穴付ﾎﾞﾙﾄ	HSBS0512						10	
⑦	90760830	座金付6角穴付ﾎﾞﾙﾄ	HSBS0830						4	
⑧	90921045	6角穴付ﾎﾞﾙﾄ	HSB1045						4	
⑨	90921240	6角穴付ﾎﾞﾙﾄ	HSB1240						4	
⑩	90964511	6角穴付止ﾒﾈｼﾞ	HSS0512ｹﾎﾞﾐ						2	
⑪	90960825	6角穴付止ﾒﾈｼﾞ	HSS0825ｹﾎﾞﾐ						4	
⑫	90930510	ﾊﾞﾈ座金	SW10SE						4	
⑬	90930512	ﾊﾞﾈ座金	SW12SE						4	
⑭	90930305	6角ﾅｯﾄ	HN05(3)SE						2	
⑮	90930308	6角ﾅｯﾄ	HN08(3)SE						4	
⑯	81650200	#80ﾌﾞｯｼｭ	80B-5020						2	
⑰	81530010	#80ﾌﾗﾝｼﾞﾌﾞｯｼｭ	80F-2520						2	
⑱	80827041	ｸﾞﾘｽﾆｯﾌﾟﾙ	GNC1/8						4	
⑲	80821517	ｻﾄﾞﾙ	AC-16						2	
⑳	80821526	ｻﾄﾞﾙ	AC-26						3	
㉑	80830020	ﾛｰﾗｰﾁｪｰﾝ　内々19L	RS35-22L	JL-0L-JL					2	
㉒	90980525	ﾛｰﾙﾋﾟﾝ	SRP0525						2	
㉓	90980530	ﾛｰﾙﾋﾟﾝ	SRP0530						1	
㉔	90980535	ﾛｰﾙﾋﾟﾝ	SRP0535						1	
㉕	80825521	ﾅｲﾛﾝｸﾗﾝﾌﾟ	NK-11N						3	
㉖	80825526	ﾅｲﾛﾝｸﾗﾝﾌﾟ	NK-16N						2	
㉗	80817451	Y型ﾕﾆｵﾝ	ZY-0404						1	
㉘	80815202	ﾁｰ	HS-TC-1/4						1	
㉙	80825291	ﾊﾟﾝﾀｲ	CV-150						9	
㉚	80825296	ﾊﾟﾝﾀｲ	CV-350						2	
㉛	91011612	ｵｰﾙｱﾝｶｰ	AAC-1612						8	

図番16　フレームAS

NTL25・NTL25I

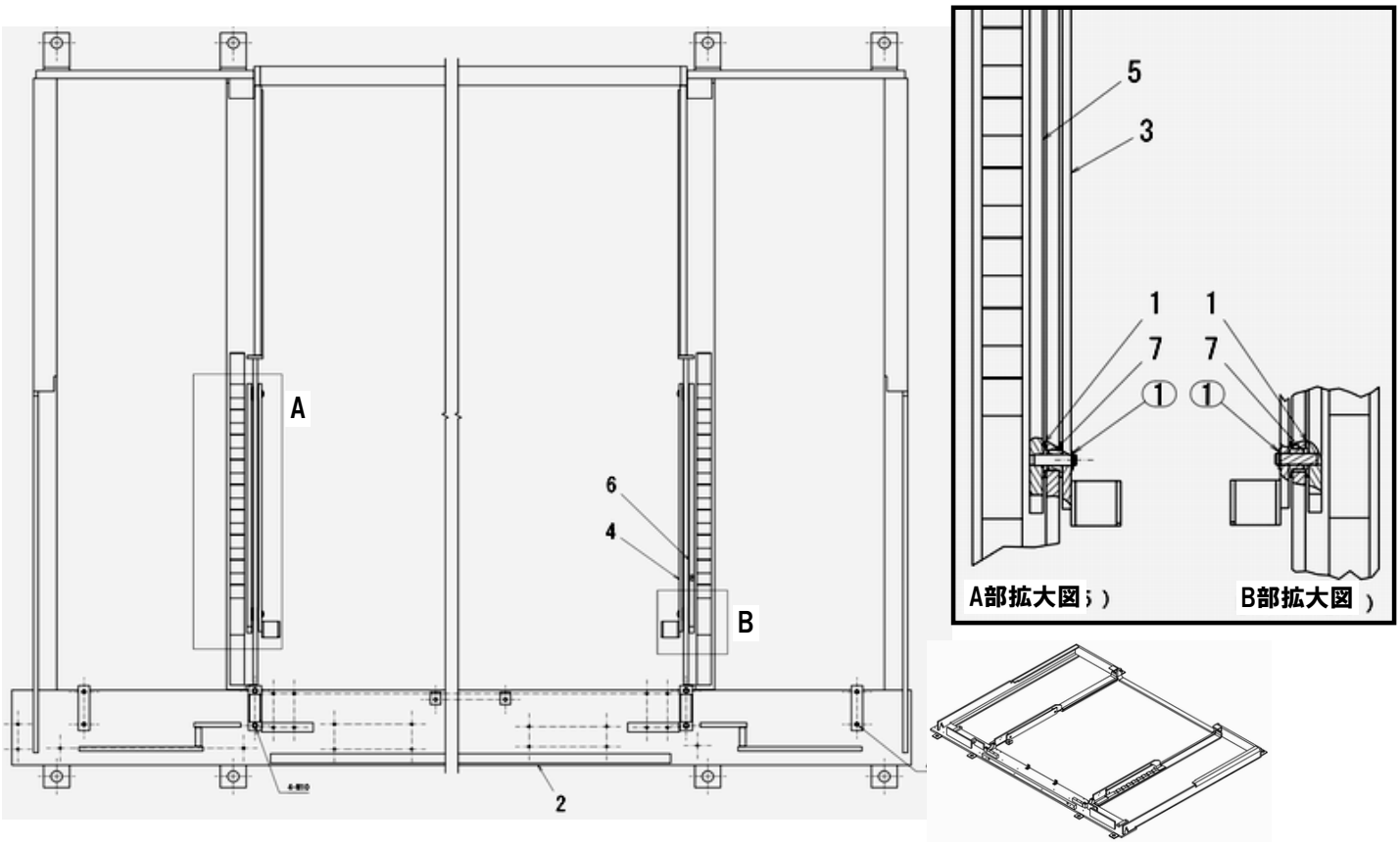

図番17　リンクAS

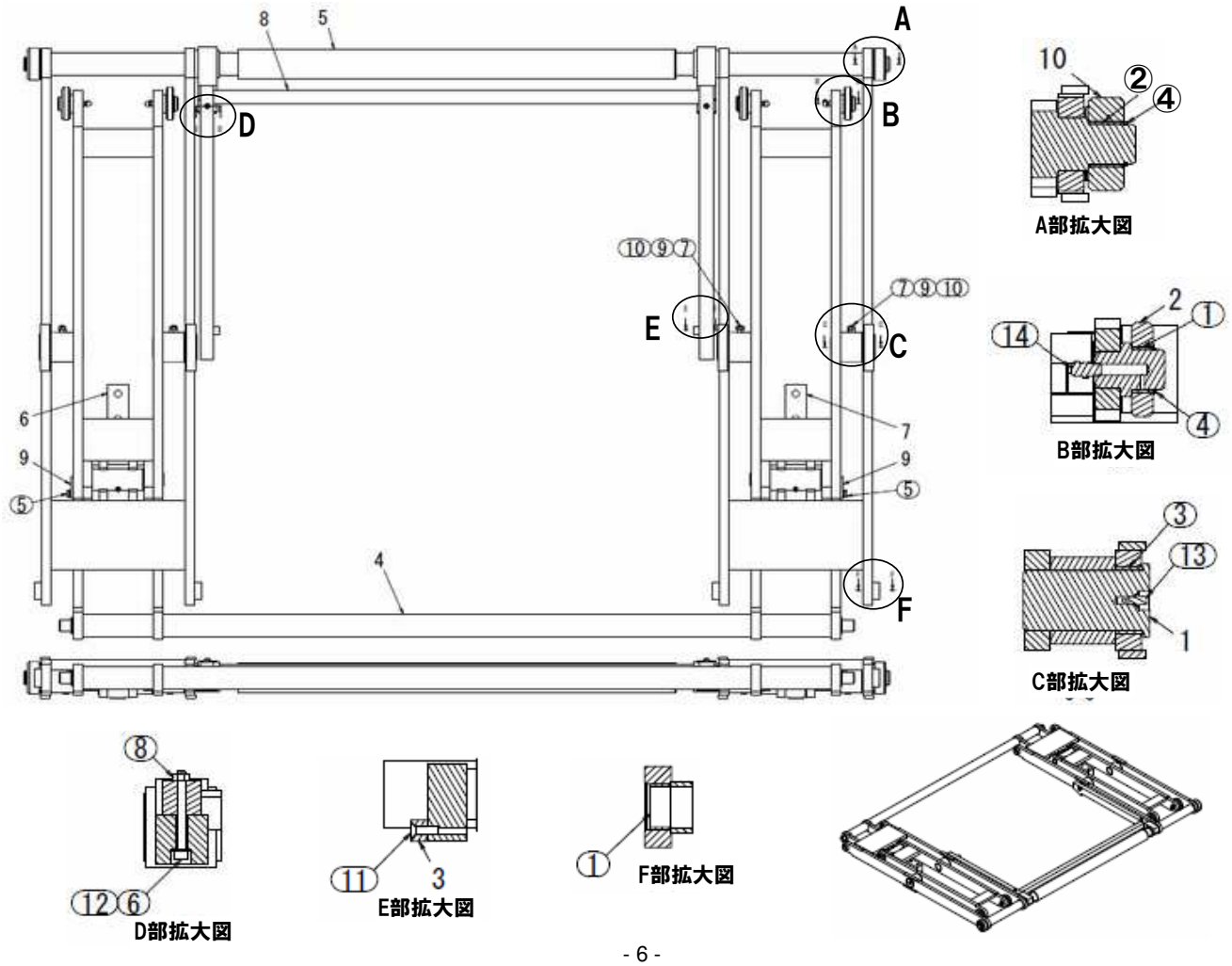

図番	部品ｺｰﾄﾞ	品名	規格	変更時期・備考	単価（税別）				製品使用数（参考）
16	受注不可	ﾌﾚｰﾑAS			受注不可				1
16-1	11355950	ﾗｯﾁ解除ﾛｰﾗｰ		NTL25用					4
16-2	受注不可	ﾌﾚｰﾑﾍﾟｱ			受注不可				1
16-3	01524320	爪外ｼﾊﾞｰRAﾍﾟｱ							1
16-4	01524330	爪外ｼﾊﾞｰLAﾍﾟｱ							1
16-5	01524340	爪外ｼﾊﾞｰRBﾍﾟｱ							1
16-6	01524350	爪外ｼﾊﾞｰLBﾍﾟｱ							1
16-7	11502280	ﾗｯﾁ解除ﾛｰﾗｰ		NNZ30用					4
16-①	80847510	E型止ﾒ輪	E7SE						4
17	受注不可	ﾘﾝｸAS			受注不可				1
17-1	11356210	ﾘﾝｸｾﾝﾀｰﾋﾟﾝ							4
17-2	11356220	ｲﾝﾅｰｶﾞｲﾄﾞﾛｰﾗｰ							4
17-3	11356230	爪ﾛｰﾗ							2
17-4	受注不可	ｲﾝﾅｰﾘﾝｸﾍﾟｱ			受注不可				1
17-5	受注不可	ｱｳﾀｰﾘﾝｸﾍﾟｱ			受注不可				1
17-6	01524480	ﾌｫｰｸRAS							1
17-7	01524500	ﾌｫｰｸLAS							1
17-8	01524520	降下止ﾒ爪ﾍﾟｱ							1
17-9	01524530	ﾌｫｰｸｱｸｽﾙﾍﾟｱ							2
17-10	11340020	ｶﾞｲﾄﾞﾛｰﾗｰ							2
17-①	81773015	ﾄﾞﾗｲﾒｯﾄLFﾌﾞｯｼｭ	LFB-3015						8
17-②	81773025	ﾄﾞﾗｲﾒｯﾄLFﾌﾞｯｼｭ	LFB-3025						2
17-③	81774520	ﾄﾞﾗｲﾒｯﾄLFﾌﾞｯｼｭ	LFB-4520						4
17-④	80845019	軸用C型止ﾒ輪	RRO30						6
17-⑤	90770820	座金付6角ﾎﾞﾙﾄ	HBS0820SE+溝付						2
17-⑥	90920667	6角穴付ﾎﾞﾙﾄ	HSB0660全ﾈｼﾞ						2
17-⑦	90960830	6角穴付止ﾒﾈｼﾞ	HSS0830ｸﾎﾞﾐ						4
17-⑧	90930106	6角ﾅｯﾄ	HN06SE						2
17-⑨	90930308	6角ﾅｯﾄ	HN08(3)SE						4
17-⑩	90930008	6角ﾅｯﾄ	HN08						4
17-⑪	90950620	皿小ﾈｼﾞ	MSF0620SE						2
17-⑫	90930506	ﾊﾞﾈ座金	SW06SE						2
17-⑬	80827006	ｸﾞﾘｽﾆｯﾌﾟﾙ	GNAM6X0.75						4
17-⑭	80827041	ｸﾞﾘｽﾆｯﾌﾟﾙ	GNC1/8						4

図番18　テーブルAS

NTL25・NTL25I

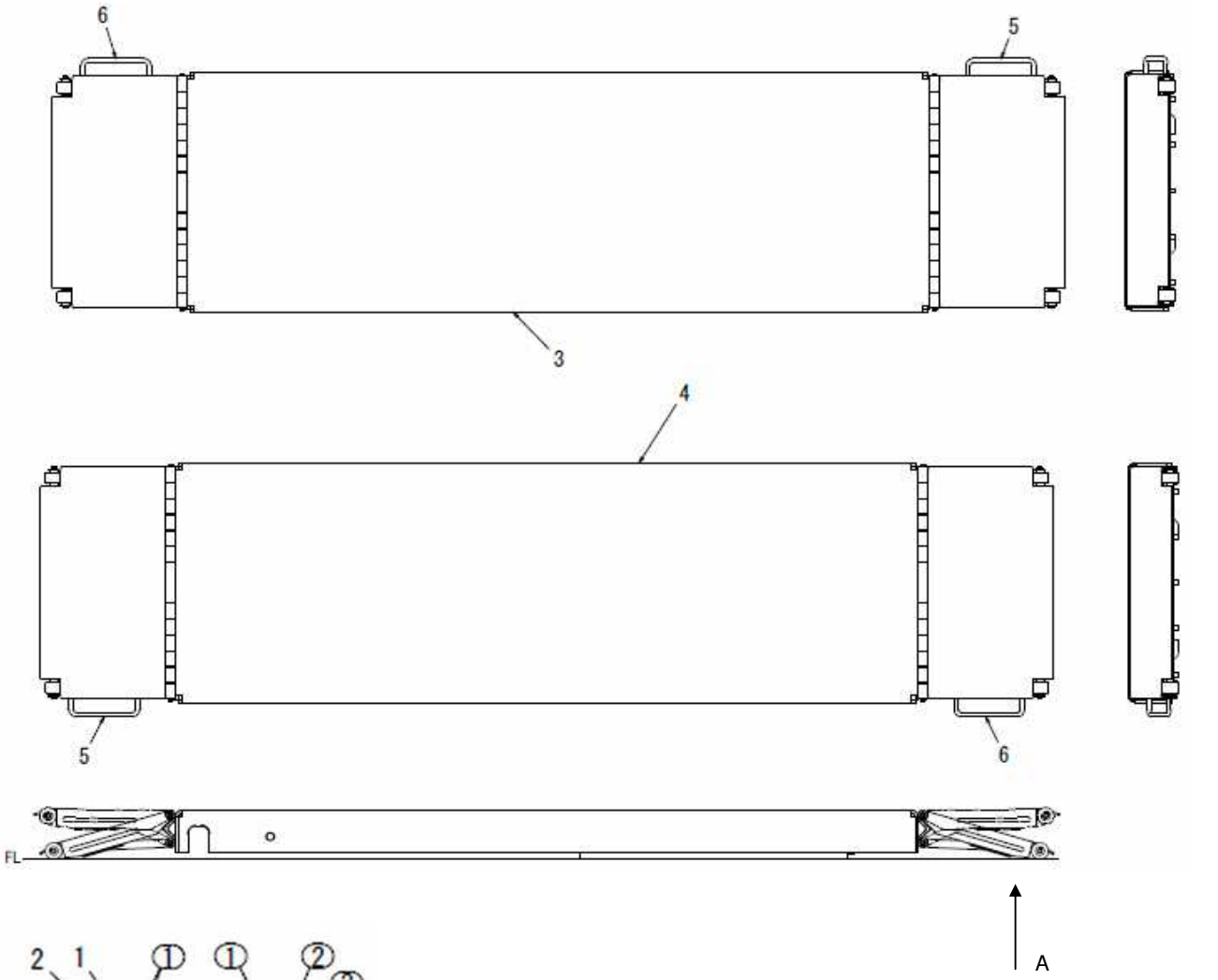

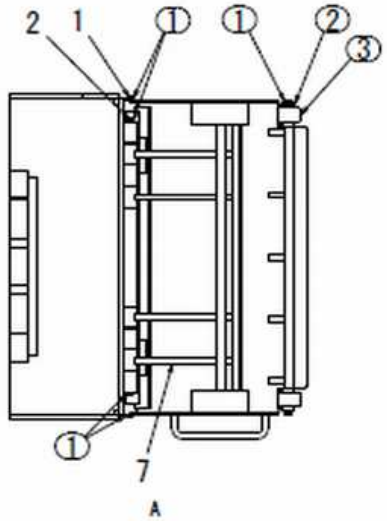

図番18-5
ｽﾃｯﾌﾟAﾍﾟｱ

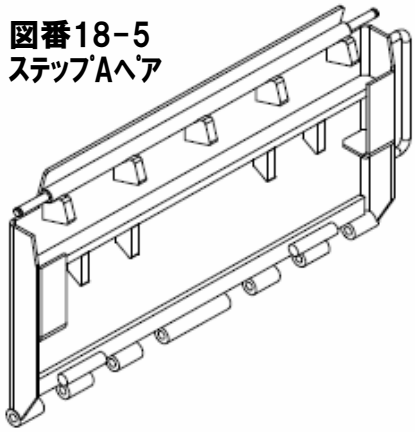

図番18-6
ｽﾃｯﾌﾟAﾍﾟｱ

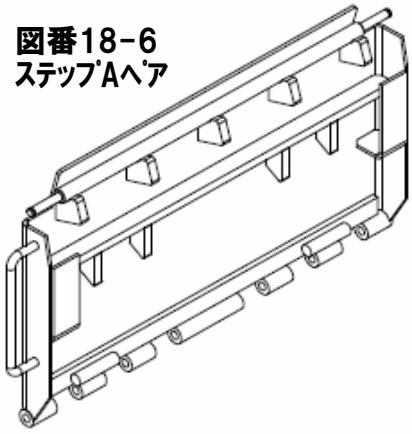

図番18-7
ｽﾃｯﾌﾟ支ｴﾍﾟｱ

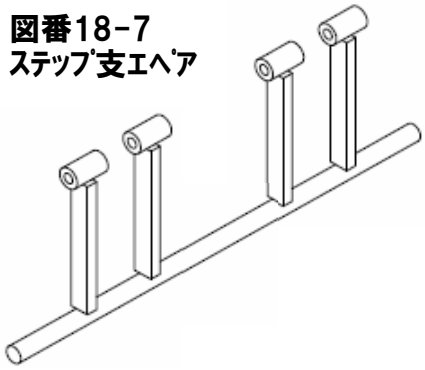

図番	部品ｺｰﾄﾞ	品名	規格	変更時期・備考	単価（税別）				製品使用数（参考）
18	01524540	ﾃｰﾌﾞﾙAS			受注不可				1
18-1	11356460	ｽﾃｯﾌﾟ支点軸	8R-459						4
18-2	11356470	支ｴ支点軸	8R-397						4
18-3	受注不可	ﾃｰﾌﾞﾙRﾍﾟｱ			受注不可				1
18-4	受注不可	ﾃｰﾌﾞﾙLﾍﾟｱ			受注不可				1
18-5	01524570	ｽﾃｯﾌﾟAﾍﾟｱ							2
18-6	01524580	ｽﾃｯﾌﾟBﾍﾟｱ							2
18-7	01524590	ｽﾃｯﾌﾟ支ｴﾍﾟｱ							4
18-①	80845000	軸用C型止ﾒ輪	RR08						24
18-②	90930708	平座金	PW08SE						8
18-③	85000300	乗込ﾛｰﾗｰ	HL-32GNB	ﾕｰｴｲ					8

図番19　シリンダーAS

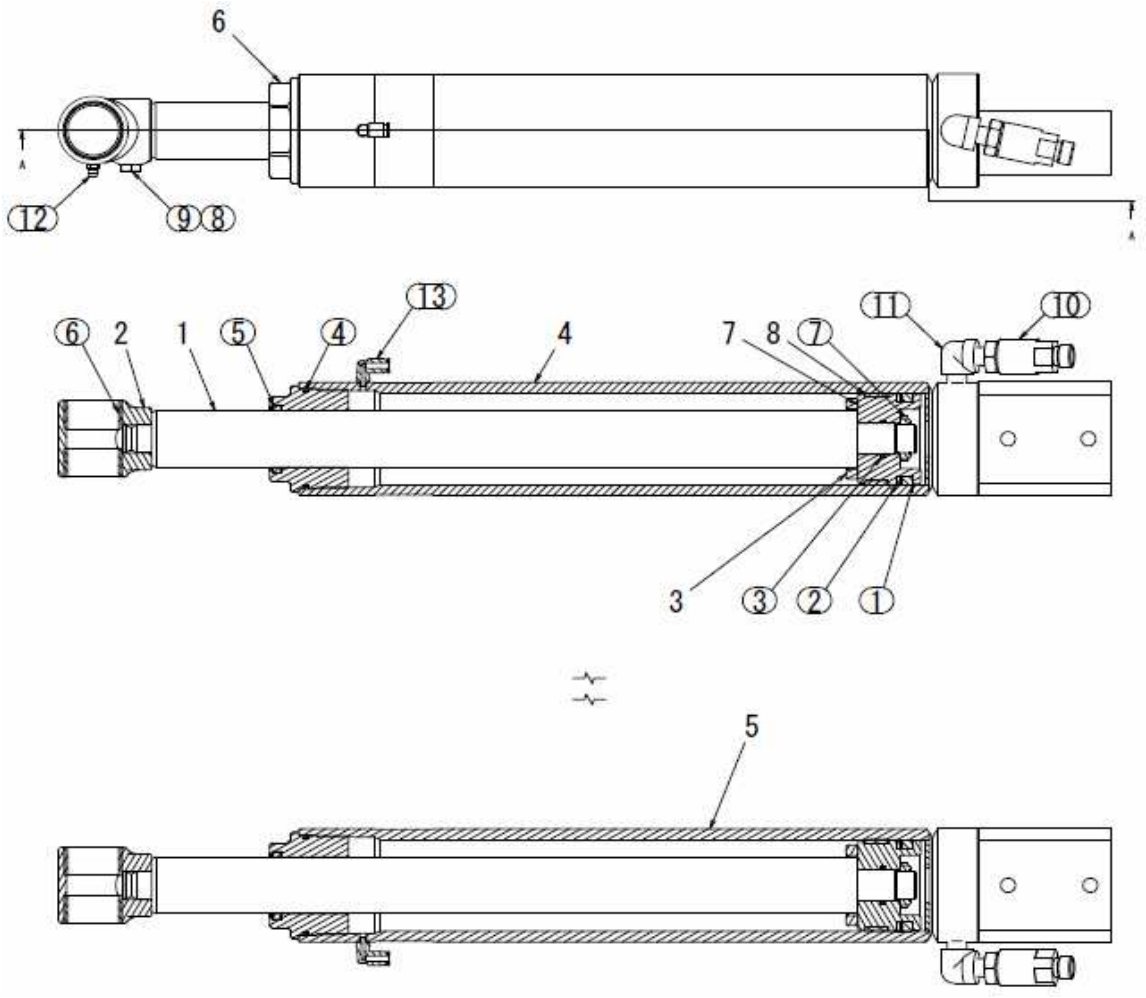

図番20　ペダルバーAS

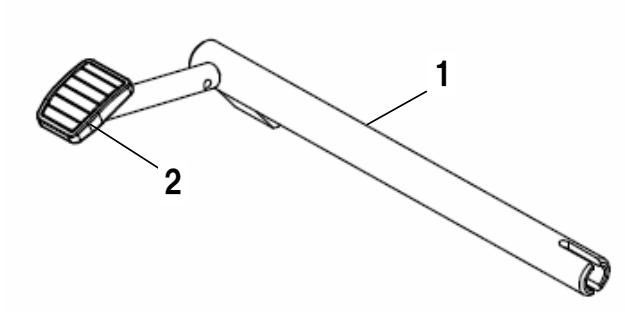

図番	部品ｺｰﾄﾞ	品名	規格	変更時期・備考	単価（税別）				製品使用数（参考）
19	01524600	ｼﾘﾝﾀﾞｰAS							1
19-1	11356750	ﾋﾟｽﾄﾝﾛｯﾄﾞ							2
19-2	11356760	ﾘﾌﾄﾋﾟｽﾄﾝﾍｯﾄﾞ							2
19-3	11356770	ｼﾘﾝﾀﾞｰｽﾍﾟｰｻｰ							2
19-4	受注不可	ｼﾘﾝﾀﾞｰRﾍﾟｱ			受注不可				1
19-5	受注不可	ｼﾘﾝﾀﾞｰLﾍﾟｱ			受注不可				1
19-6	11361080	ｼﾘﾝﾀﾞｰｶﾊﾞｰ							2
19-7	11361120	ﾋﾟｽﾄﾝ							2
19-8	50627660	ｳｪｱﾘﾝｸﾞA							2
19-①	80802765	Uﾊﾟｯｷﾝ	GPY-65						2
19-②	80806765	ﾊﾞｯｸｱｯﾌﾟﾘﾝｸﾞ	TC-GPY-65						2
19-③	80800020	Oﾘﾝｸﾞ	P22						2
19-④	80800129	Oﾘﾝｸﾞ	G65						2
19-⑤	52701680	ﾀﾞｽﾄｼｰﾙ	SDR-40						2
19-⑥	81773520	ﾄﾞﾗｲﾒｯﾄLFﾌﾞｯｼｭ	LFB-3520						4
19-⑦	90931721	ﾌｧｲﾝUﾅｯﾄ	FU04SS						2
19-⑧	90960820	6角穴付止ﾒﾈｼﾞ	HSS0820ｸﾎﾞﾐ						2
19-⑨	90930308	6角ﾅｯﾄ	HN08(3)SE						2
19-⑩	80821059	ﾀﾞﾝﾊﾟｰ付ﾀﾞｳﾝｾﾌﾃｨ弁	26995-72800						2
19-⑪	80813102	ｵｽﾒｽｴﾙﾎﾞ	HS-BC-1/4						2
19-⑫	80827006	ｸﾞﾘｽﾆｯﾌﾟﾙ	GNAM6X0.75						2
19-⑬	80817221	ｴﾙﾎﾞﾕﾆｵﾝ	ZL-045M						2
20	01524630	ﾍﾟﾀﾞﾙﾊﾞｰAS							1
20-1	受注不可	ﾍﾟﾀﾞﾙﾊﾞｰﾍﾟｱ		図番20で交換の事	受注不可				1
20-2	52616730	ﾍﾟﾀﾞﾙｺﾞﾑ							1

図番21　油圧ユニットAS

NTL25

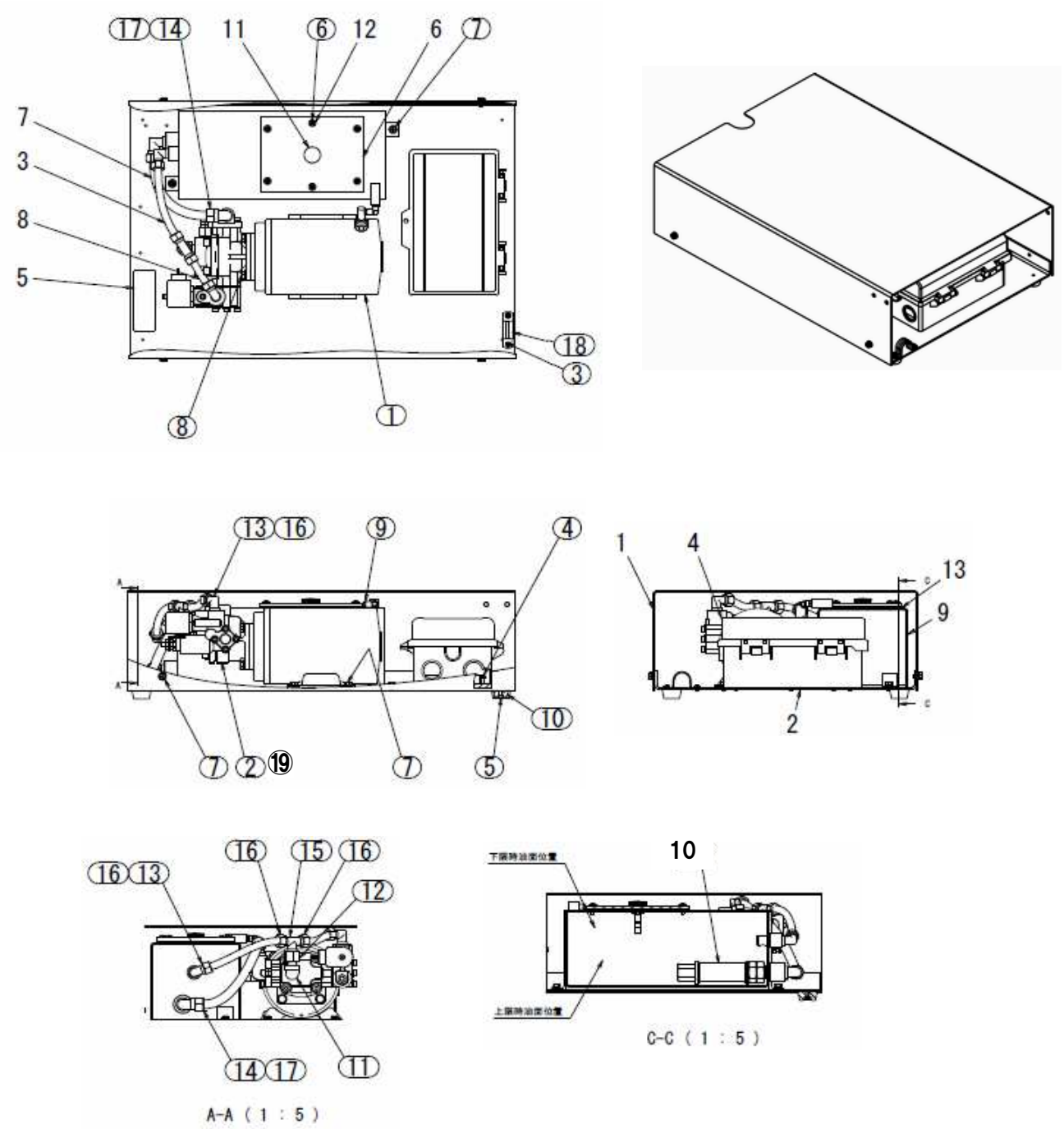

図番	部品ｺｰﾄﾞ	品名	規格	変更時期・備考	単価（税別）				製品使用数（参考）
21	01524650	油圧ﾕﾆｯﾄAS							1
21-1	11356820	ﾕﾆｯﾄｶﾊﾞｰ							1
21-2	11356830	別置ﾕﾆｯﾄﾍﾞｰｽ							1
21-3	11356840	戻油ﾁｭｰﾌﾞA	F1512-186mm(黒)						1
21-4	01524660	配線AS		16～17ﾍﾟｰｼﾞ					1
21-5	11355840	銘板			お問い合わせください				1
21-6	10611060	ﾀﾝｸﾌﾀ							1
21-7	10611083	ｻｸｼｮﾝﾁｭｰﾌﾞ	F1515-208mm(黒)						1
21-8	10611111	戻油ﾁｭｰﾌﾞA	F1512-74mm(黒)						1
21-9	01612261	ｵｲﾙﾀﾝｸﾍﾟｱ							1
21-10	01612280	ﾌｨﾙﾀｰAS							1
21-11	01612300	ﾚﾍﾞﾙﾊﾞｰAS							1
21-12	50562211	ｱﾙﾐ座金M5	M5						6
21-13	50630045	ｶﾞｽｹｯﾄ							1
21-①	80820010	ﾓｰﾀｰ	TWC4703AG						1
21-②	80818384	ｺﾝﾋﾞﾈｰｼｮﾝﾎﾟﾝﾌﾟ	GPYL-4A9S2R472A2HABE						1
21-③	90780408	座金組込ﾅﾍﾞ小ﾈｼﾞ	MSRP0408SE						2
21-④	90780425	座金組込ﾅﾍﾞ小ﾈｼﾞ	MSRP0425SE						4
21-⑤	90940512	ﾅﾍﾞ小ﾈｼﾞ	MSR0512SE						4
21-⑥	90940515	ﾅﾍﾞ小ﾈｼﾞ	MSR0515SE						6
21-⑦	90790610	座金付6角ﾎﾞﾙﾄ	HBPS0610SE+溝付						10
21-⑧	90890820	座金付6角ﾎﾞﾙﾄ	HBS0820SE						4
21-⑨	80817222	ｴﾙﾎﾞﾕﾆｵﾝ	ZL-041						1
21-⑩	80819492	ｺﾞﾑ脚	C-30-RK-3215						4
21-⑪	80813102	ｵｽﾒｽｴﾙﾎﾞ	HS-BC-1/4						1
21-⑫	80820463	ｵｽﾒｽｿｹｯﾄB型	SSS02-030J						1
21-⑬	80817334	ｴﾙﾎﾞﾕﾆｵﾝ	ML-2123						2
21-⑭	80817335	ｴﾙﾎﾞﾕﾆｵﾝ	ML-2154S						2
21-⑮	80814975	C型ﾁｰｽﾞﾕﾆｵﾝ	MC-3123S						1
21-⑯	80817669	ｲﾝｻｰﾄﾘﾝｸﾞ	INS-A12-9						4
21-⑰	80817615	ｲﾝｻｰﾄﾘﾝｸﾞ	INS-F15						2
21-⑱	80821526	ｻﾄﾞﾙ	AC-26						1
21-⑲	80822401	ｿﾚﾉｲﾄﾞｺｲﾙ＆鉄心	AC200V						1

図番21　油圧ユニットAS

NTL25I

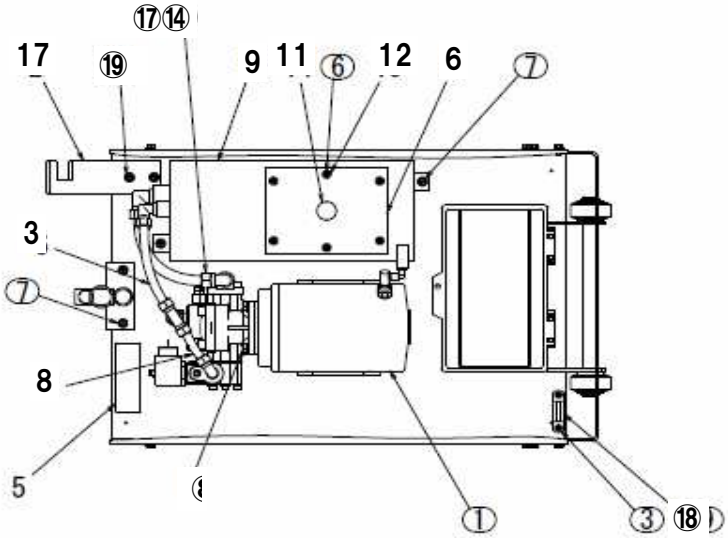

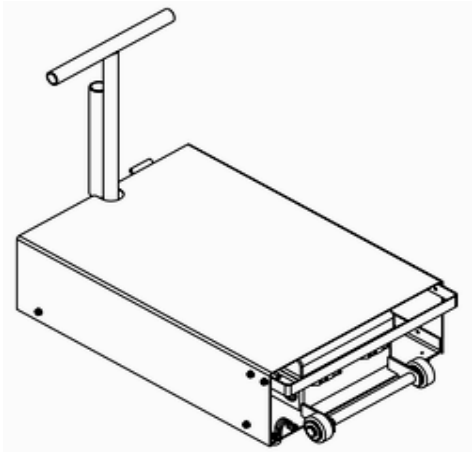

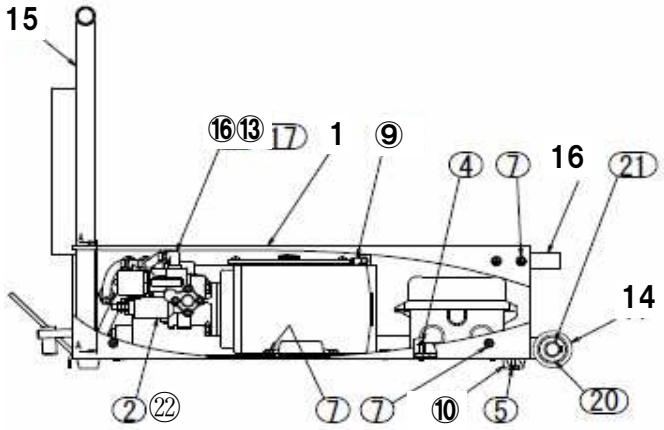

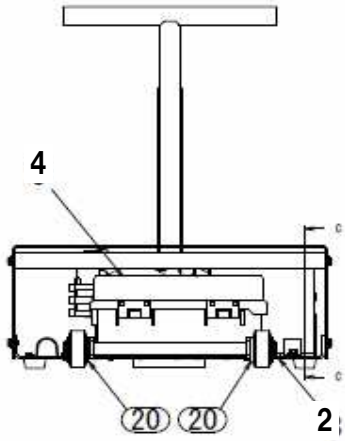

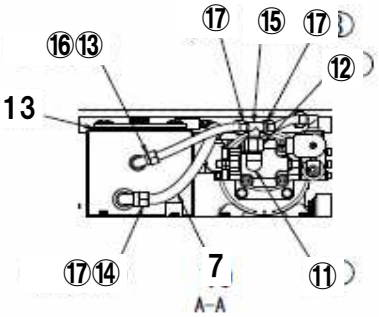

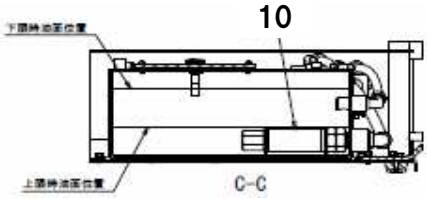

図番36　移動ハンドルAS

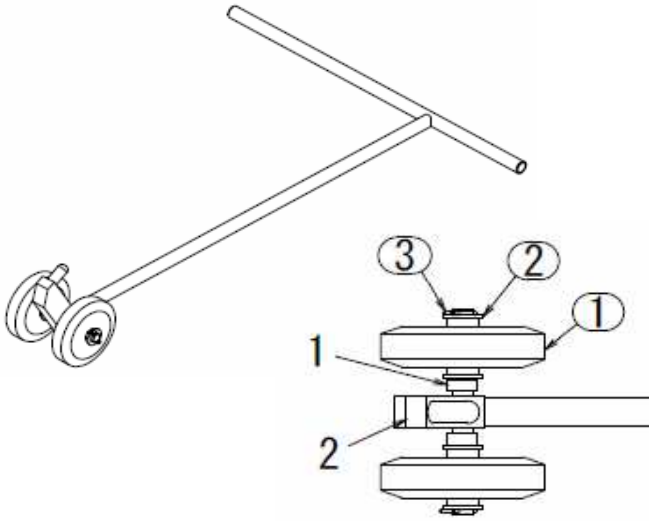

図番37　後輪ブラケットAS

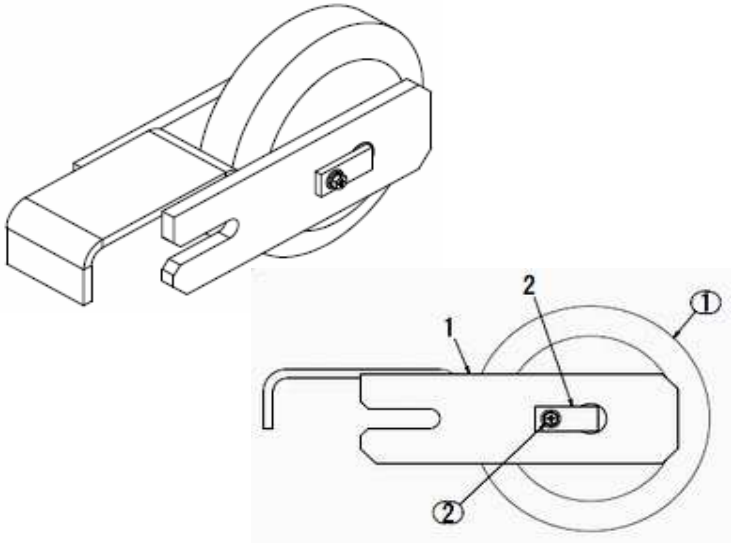

図番	部品ｺｰﾄﾞ	品名	規格	変更時期・備考	単価（税別）				製品使用数（参考）
21	01525150	油圧ﾕﾆｯﾄAS							1
21-1	11356820	ﾕﾆｯﾄｶﾊﾞｰ							1
21-2	01525160	ﾕﾆｯﾄﾍﾞｰｽﾍﾟｱ							1
21-3	11356840	戻油ﾁｭｰﾌﾞA	F1512-186mm(黒)						1
21-4	01524660	配線AS		16～17ﾍﾟｰｼﾞ					1
21-5	11357300	銘板			お問い合わせください				1
21-6	10611060	ﾀﾝｸﾌﾀ							1
21-7	10611083	ｻｸｼｮﾝﾁｭｰﾌﾞ	F1515-208mm(黒)						1
21-8	10611111	戻油ﾁｭｰﾌﾞA	F1512-74mm(黒)						1
21-9	01612261	ｵｲﾙﾀﾝｸﾍﾟｱ							1
21-10	01612280	ﾌｨﾙﾀｰAS							1
21-11	01612300	ﾚﾍﾞﾙﾊﾞｰAS							1
21-12	50562211	ｱﾙﾐ座金M5	M5						6
21-13	50630045	ｶﾞｽｹｯﾄ							1
21-14	11462700	乗込ﾛｰﾗｰ							2
21-15	01525170	ﾕﾆｯﾄﾊﾝﾄﾞﾙﾍﾟｱ							1
21-16	11357350	車輪ﾌﾞﾗｹｯﾄ							1
21-17	11357360	移動ﾊﾝﾄﾞﾙﾌｯｸ							1
21-①	80820010	ﾓｰﾀｰ	TWC4703AG						1
21-②	80818384	ｺﾝﾋﾞﾈｰｼｮﾝﾎﾟﾝﾌﾟ	GPYL-4A9S2R472A2HABE						1
21-③	90780408	座金組込ﾅﾍﾞ小ﾈｼﾞ	MSRP0408SE						2
21-④	90780425	座金組込ﾅﾍﾞ小ﾈｼﾞ	MSRP0425SE						4
21-⑤	90940512	ﾅﾍﾞ小ﾈｼﾞ	MSR0512SE						4
21-⑥	90940515	ﾅﾍﾞ小ﾈｼﾞ	MSR0515SE						6
21-⑦	90790610	座金付6角ﾎﾞﾙﾄ	HBPS0610SE+溝付						10
21-⑧	90890820	座金付6角ﾎﾞﾙﾄ	HBS0820SE						4
21-⑨	80817222	ｴﾙﾎﾞﾕﾆｵﾝ	ZL-041						1
21-⑩	80819492	ｺﾞﾑ脚	C-30-RK-3215						4
21-⑪	80813102	ｵｽﾒｽｴﾙﾎﾞ	HS-BC-1/4						1
21-⑫	80820463	ｵｽﾒｽｿｹｯﾄB型	SSS02-030J						1
21-⑬	80817334	ｴﾙﾎﾞﾕﾆｵﾝ	ML-2123						2
21-⑭	80817335	ｴﾙﾎﾞﾕﾆｵﾝ	ML-2154S						2
21-⑮	80814975	C型ﾁｰｽﾞﾕﾆｵﾝ	MC-3123S						1
21-⑯	80817669	ｲﾝｻｰﾄﾘﾝｸﾞ	INS-A12-9						4
21-⑰	80817615	ｲﾝｻｰﾄﾘﾝｸﾞ	INS-F15						2
21-⑱	80821526	ｻﾄﾞﾙ	AC-26						1
21-⑲	90790614	座金付6角ﾎﾞﾙﾄ	HBPS0614SE+溝付						2
21-⑳	90930720	平座金	PW20SE						4
21-㉑	80845011	軸用C型止ﾒ輪	RR020						2
21-㉒	80822401	ｿﾚﾉｲﾄﾞｺｲﾙ＆鉄心	AC200V						1
36	01525180	移動ﾊﾝﾄﾞﾙAS							1
36-1	11357450	ﾎｲﾙｶﾗｰ							2
36-2	受注不可	移動ﾊﾝﾄﾞﾙﾍﾟｱ		36で交換の事	受注不可				1
36-①	52603300	ｷｬｽﾀｰﾎｲﾙ	PU-150W						2
36-②	90930720	平座金	PW20SE						4
36-③	90974041	割ﾋﾟﾝ	SP0440SE						2
37	01525200	後輪ﾌﾞﾗｹｯﾄAS							1
37-1	受注不可	後輪ﾌﾞﾗｹｯﾄﾍﾟｱ		37で交換の事	受注不可				1
37-2	01525220	車輪軸ﾍﾟｱ							1
37-①	52603300	ｷｬｽﾀｰﾎｲﾙ	PU-150W						1
37-②	90790514	座金付6角ﾎﾞﾙﾄ	HBPS0515SE+溝付						1

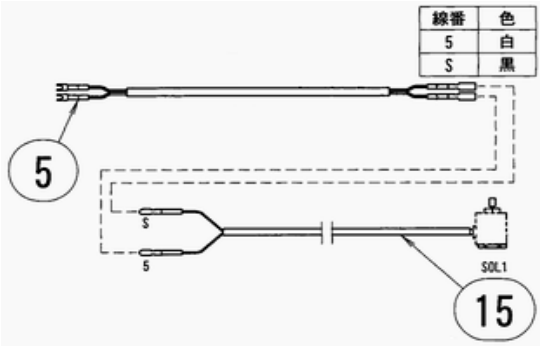

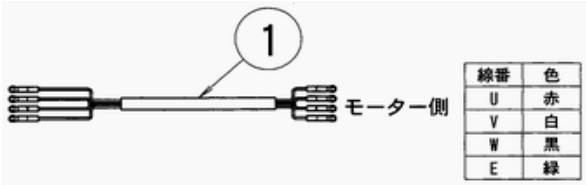

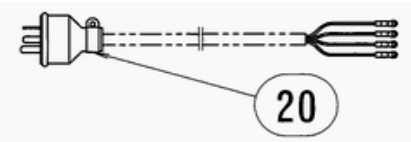

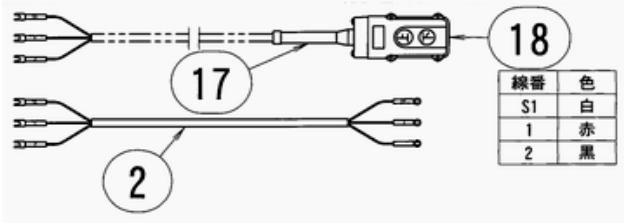

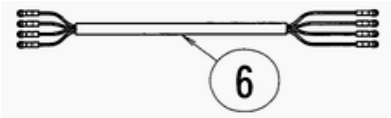

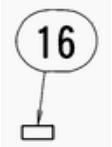

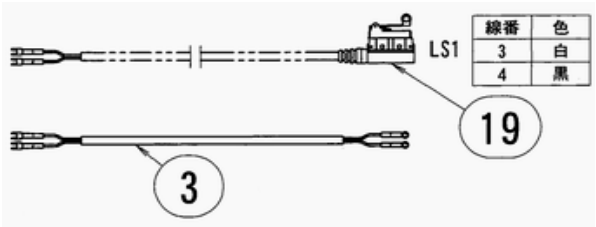

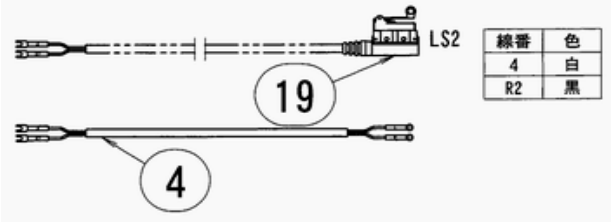

制御ボックス内部詳細図

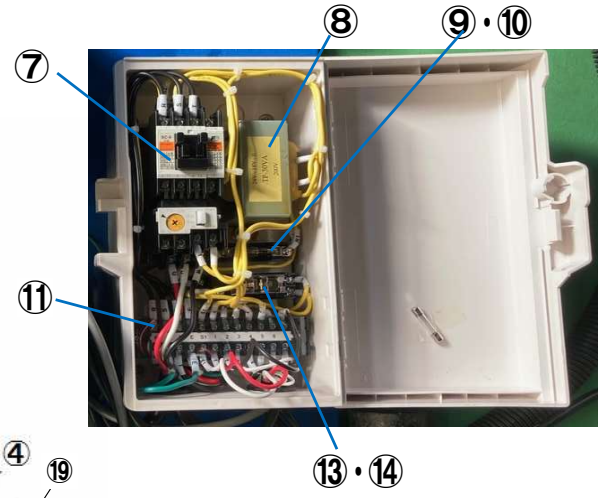

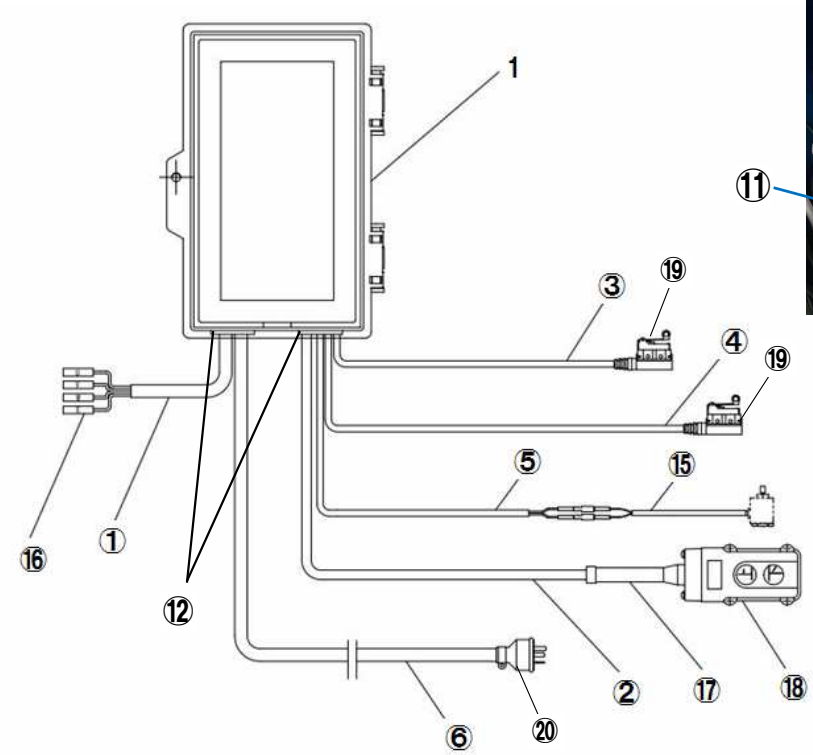

図番	部品ｺｰﾄﾞ	品名	規格	変更時期・備考	単価(税別)				製品使用数(参考)
21-4	01524660	配線AS							1
21-4-1	※	制御ﾎﾞｯｸｽ			お問い合わせください				1
21-4-①	※	4芯ﾋﾞﾆｰﾙｺｰﾄﾞ	2SQX4芯-300mm		お問い合わせください				1
21-4-②	※	3芯ﾋﾞﾆｰﾙｺｰﾄﾞ	1.25SQX3芯-5000mm		お問い合わせください				1
21-4-③	※	2芯ﾋﾞﾆｰﾙｺｰﾄﾞ	0.5SQX2芯-5100mm		お問い合わせください				1
21-4-④	※	2芯ﾋﾞﾆｰﾙｺｰﾄﾞ	0.5SQX2芯-6100mm		お問い合わせください				1
21-4-⑤	※	2芯ﾋﾞﾆｰﾙｺｰﾄﾞ	0.5SQX2芯-550mm		お問い合わせください				1
21-4-⑥	※	電源ｹｰﾌﾞﾙ	2SQX4芯-6000mm		お問い合わせください				1
21-4-⑦	80820662	ﾏｸﾞﾈｯﾄｽｲｯﾁ	SW-0 AC24V 9～13A(11A)		お問い合わせください				1
21-4-⑧	80820834	ﾄﾗﾝｽ	P:200V S:24V -30VA						1
21-4-⑨	80820483	ﾋｭｰｽﾞﾎﾙﾀﾞｰ	F-7000 1P						1
21-4-⑩	20002413	ﾋｭｰｽﾞ	FG80 250V 1A		お問い合わせください				1
21-4-⑪	80821297	端子台	TS-615 12P						1
21-4-⑫	80821849	膜付ｸﾞﾛﾒｯﾄ	SG-28A						2
21-4-⑬	80662288	ﾘﾚｰ	G2R-1-S AC24						1
21-4-⑭	80662296	ﾘﾚｰﾎﾙﾀﾞｰ	P2RFZ-05						1
21-4-⑮	※	ﾋﾞﾆｰﾙﾁｭｰﾌﾞ	9X10-400mm		お問い合わせください				1
21-4-⑯	80822079	絶縁ｷｬｯﾌﾟ	OA-QM4		お問い合わせください				4
21-4-⑰	80821707	ｹｰﾌﾞﾙﾌﾞｯｼﾝｸﾞ	C7						1
21-4-⑱	20000722	押ﾎﾞﾀﾝｽｲｯﾁ	COB61		お問い合わせください				1
21-4-⑲	80820816	ﾘﾐｯﾄｽｲｯﾁ	SHL-W255-01						2
21-4-⑳	98279898	防水ｺﾞﾑｷｬｯﾌﾟ	WF7420K		お問い合わせください				1

部品価格表使用上のご注意

- この部品表は、仕様変更のため予告なく内容を変更することがあります。そのため、記載された内容と実物の形状が異なる場合がありますのでご注意下さい。

- 部品ご注文の際は、品番と品名を必ず明記して下さい。品番のご指定のないとき、または機体番号及び製造年月のご連絡がない場合は、万一ご注文品と異なる部品を納入した場合でも当社は責任を負いませんのでご了承下さい。

- アッセンブリーの構成部は、NRJ1等の専用アッセンブリーコードでご注文下さい。

- 品名にある〇〇〇〇ﾍﾟｱとは2個以上の単体部品を溶接し、1個の部品にしたものを言います。

- 当製品の補充部品は生産中止後、20年まで供給させていただきますが、補充部品供給可能期間内にあっても供給できない部品（例えば部品ｺｰﾄﾞ欄に受注不可とあるもの）もありますのでご了承願います。

- 補充部品の保証期間は弊社出荷（納品）後、3ヶ月間とさせて頂きますのでご了承願います。

- **品名欄に、【色確認】の記述がある部品につきましては、ご注文の際に塗装色を明記して下さい。**

株式会社スギヤス
http://bishamon.co.jp
E-Mail : support@bishamon.co.jp

〒444-1394 本社 愛知県高浜市本郷町4丁目3-21 TEL:0566-53-1126 FAX:0566-53-1844
〒146-0083 東京 東京都大田区千鳥2丁目2-12 TEL:03-3759-9722 FAX:03-3759-9723
〒537-0002 大阪 大阪府大阪市東成区深江南2丁目3-22 TEL:06-6747-7617 FAX:06-6747-7618