Bishamon

BDS98WW

2015年4月発売開始

部品表

初版発行年月	2018年10月
改訂版発行年月	2019年3月
改訂版発行年月	2019年5月
改訂版発行年月	2021年7月
改訂版発行年月	2021年11月
改訂版発行年月	2022年1月
改訂版発行年月	2022年6月
改訂版発行年月	2022年7月
改訂版発行年月	2023年10月
改訂版発行年月	2024年1月
改訂版発行年月	**2024年3月**

部品価格表の在庫欄に『有り』の表記がある部品については通常在庫を用意しますが、運送便の遅れその他の理由により在庫が無い場合があります。

在庫欄の『無し』の表記がある部品については取り寄せとなり納期がかかる場合があります。

ネジ・ナット・座金・C型止め輪・ロールピン類については、国内品に置き換えて対応させていただく場合があります。

機械本体に使用しているものと形状が違う場合がありますのでご了承ください。

部品コード・価格の記載の無い項目につきましてはお問い合わせください。

変更履歴

2019年3月

14	電気部品関係				分解図変更(ﾎｰﾝ関係変更)
15	1-1	76027149	0000-000666-00	ﾈｼﾞ	図番変更、変更時期追記
	1-2	76027470	0000-000109-00	ﾈｼﾞ	追加
	2-1	76027154	1115-520015-00	ﾌﾞｻﾞｰ	図番変更･変更時期追記
	2-2	76056700	1120-500003-00	ﾎｰﾝ	追加
	9-2		2108-520014-0A	充電器	変更時期変更
	9-3		2108-520014-10	充電器	変更時期変更
	11	90930708	0000-000194-00	平座金	変更時期追記、使用数変更
	20	90930508	0000-000159-00	ﾊﾞﾈ座金	変更時期追記、使用数変更
	29-1	受注不可	1115-510008-00	非常停止SW	受注不可に変更、変更時期追記、価格変更
	29-2		1115-510008-0A	非常停止SW	部品ｺｰﾄﾞ･備考･変更時期･価格追記
	33-1	76049570	1115-510008-10	非常停止ﾎﾞﾀﾝ	部品ｺｰﾄﾞ･変更時期変更、価格欄追記
	33-2	76049571	1115-510008-1A	非常停止ﾎﾞﾀﾝ	部品ｺｰﾄﾞ･変更時期変更、価格欄追記
	34	76027174	1115-520020-00	固定ｼｰﾙ	変更時期変更
	38	76056720	2108-520016-00	ﾎｰﾝｹｰﾌﾞﾙ	追加
19	18-1		0000-000777-00	鋼球	変更時期変更
	18-2		2108-600012-60	Washer	変更時期変更
	19-1		2108-600006-6A	固定ﾌﾟﾚｰﾄ曲ｹﾞ板	変更時期変更
	19-2		2108-600006-6B	固定ﾌﾟﾚｰﾄ曲ｹﾞ板	変更時期変更
	20-1		2108-600003-6A	ｼﾘﾝﾀﾞｰﾌﾞﾗｹｯﾄ	変更時期変更
	20-2		2108-600011-60	ｼﾘﾝﾀﾞｰﾌﾞﾗｹｯﾄ	変更時期変更
	21-1	90920616	0000-000055-00	6角穴付ﾎﾞﾙﾄ	変更時期変更
	21-2	90930106	0000-000108-00	ﾅｯﾄ	変更時期変更
	22	90930506	0000-000056-00	ﾊﾞﾈ座金	変更時期変更
	23-1	受注不可	~~2108-632000-60~~	ﾛｰﾗｰAS	変更時期変更
	23-2		2108-632000-70	ﾛｰﾗｰAS	変更時期変更
	23-3		2108-632000-6A	ﾛｰﾗｰAS	変更時期変更
	32	90920816	0000-000109-00	6角穴付ﾎﾞﾙﾄ	変更時期変更
	33		2108CI-600002-00	保持板	変更時期変更
	34		0000-000274-00	ﾎﾞﾙﾄ	変更時期変更
	35		1220-140004-00	ﾜｯｼｬｰ	変更時期変更
	37		0000-001525-00	ﾈｼﾞ	変更時期変更
22	ﾌｫｰｸ関係				分解図変更(図番6-3追記)
23	6-2		2108-632000-70	ﾛｰﾗｰAS	変更時期追記
	6-3		2108-632000-6A	ﾛｰﾗｰAS	追加
26	ｾﾌﾃｨﾌﾟﾚｰﾄ関係				分解図変更(図番6-3追記)
27	1		0000-001176-00	ﾅｯﾄ	備考欄追記、使用数変更
	2		2214-150002-00	ｽﾍﾟｰｻ	備考欄追記、使用数変更
	3-1	24501090	2108-110004-60	ｾﾌﾃｨﾌﾟﾚｰﾄ	図番変更、変更時期追記
	3-2	76056740	2111-110004-0A-09	ｾﾌﾃｨﾌﾟﾚｰﾄL	追加
	4	76056760	2111-110005-00	ｾﾌﾃｨﾌﾟﾚｰﾄS	追加

2019年5月

4	ｶﾊﾞｰ関係				分解図変更(ｺｰｼｮﾝｼｰﾙ追加)
5	3	76053280		ｶﾊﾞｰ	部品ｺｰﾄﾞ･備考欄追記
	10	52602131		ｺｰｼｮﾝｼｰﾙ	追加

2021年7月

3	目次	ページ数変更 （過去分参照時ご注意下さい。）			
5	2	76027073	0000-000322-00	ﾈｼﾞ	部品ｺｰﾄﾞ変更･価格追記
	5-1	受注不可	2111-110000-60	ﾌﾚｰﾑﾍﾟｱ	図番変更･備考追記
	5-2	受注不可	2111-110000-6A-04	ﾌﾚｰﾑﾍﾟｱ	追加
7	3	76053280	2108-100002-0A	ｶﾊﾞｰ	価格追記
11	2	76027470	0000-000109-00	ﾈｼﾞ	価格追記
	8	76053600	2108-421000-60	ｵｲﾙﾀﾝｸ	価格追記
13	2	76027470	0000-000109-00	ﾈｼﾞ	価格追記
	7	76027173	1115-100005-00	ｺﾞﾑｸｯｼｮﾝ	価格追記
15	2	76027470	0000-000109-00	ﾈｼﾞ	価格追記
17	1-1	76027149	0000-000666-00	ﾈｼﾞ	価格追記
	3-1	76027190	1115-510006-20	ﾒｰﾀｰAS	図番変更
	3-2	24500220	1115-510006-2B-02	充電ﾒｰﾀｰ	図番変更
	5-1	受注不可	1115-520013-00	LED	受注不可に変更･図番変更、規格追記
	5-2	76058520	1115-520013-DZ	LEDﾗﾝﾌﾟ	追加
	9-1	24500770	2108-520014-00	充電器AS	価格追記
	9-3	76053981	2108-520014-10	充電器	追加
	12	76053940	2108-500001-00	ﾋｭｰｽﾞ	価格追記
	18-1	76027143	1115-510005-00	放熱板	図番変更、規格追記
	18-2	76027144	1115-510005-0A	放熱板	追加
	26	24500800	2108-520006-00	ﾘﾐｯﾄｽｲｯﾁﾊｰﾈｽ	部品ｺｰﾄﾞ･適用･品名変更･価格追記
	32	76027161	1115-510009-00	LEDﾎﾙﾀﾞｰ	価格追記
	33-1	受注不可	1115-510008-10	非常停止ﾎﾞﾀﾝ	受注不可に変更･規格追記
	33-2	76049571	1115-510008-1A	非常停止ﾎﾞﾀﾝ	価格追記
	34	76027174	1115-520020-00	固定ｼｰﾙ	価格追記
21	19-2		2108-600006-6B	固定ﾌﾟﾚｰﾄ曲ｹﾞ板	変更時期変更･使用数追記
	19-3		2108-600006-6C	固定ﾌﾟﾚｰﾄ曲ｹﾞ板	追加
	20-2		2108-600011-60	ｼﾘﾝﾀｰﾌﾞﾗｹｯﾄ	変更時期変更･使用数追記
	20-3		2108-600011-6B	ｼﾘﾝﾀｰﾌﾞﾗｹｯﾄ	追加
	21-2	90930106	0000-000108-00	ﾅｯﾄ	変更時期変更･使用数追記
	21-3		303000000116	ﾅｯﾄ	追加
27	0	76058820	2108-640000-6C-04	ﾁｪｰﾝAS	追加
	1	受注不可	2108-640001-60-02	ﾁｪｰﾝ	受注不可に変更･規格追記
	2	受注不可	2108-640002-60	ﾁｪｰﾝﾎﾞﾙﾄ	受注不可に変更･規格追記
	6	受注不可	0000-000779-00	ﾁｪｰﾝﾋﾟﾝ	受注不可に変更･規格追記
28	ｾﾌﾃｨﾌﾟﾚｰﾄ関係				変更時期変更
29	1	76052900	0000-001176-00	ﾅｯﾄ	変更時期変更
	2	76055360	2214-150002-00	ｽﾍﾟｰｻ	変更時期変更
	3-1	24501090	2108-110004-60	ｾﾌﾃｨﾌﾟﾚｰﾄ	変更時期変更
	3-2	76058660	2111-110004-0A-08	ｾﾌﾃｨﾌﾟﾚｰﾄL	部品ｺｰﾄﾞ･適用･変更時期変更
	4	76058680	2111-110003-A0	ｾﾌﾃｨﾌﾟﾚｰﾄS	部品ｺｰﾄﾞ･適用･変更時期変更

2021年11月

価格改定

2022年1月

11	14	76054780	2112-410002-00	給油ﾛﾌﾀ	部品ｺｰﾄﾞ･価格欄追記
13	6	76052910	0000-001250-00	ﾎｰｽｸﾗﾝﾌﾟ	部品ｺｰﾄﾞ･価格欄追記
	14	76054780	2112-410002-00	給油ﾛﾌﾀ	部品ｺｰﾄﾞ･価格欄追記
15	19	76054780	2112-410002-00	給油ﾛﾌﾀ	部品ｺｰﾄﾞ･価格欄追記
27	0	76058820	2108-640000-6C-04	ﾁｪｰﾝAS	価格追記

2022年6月

11･13･15	13	24500660	2108-400001-Q0	高圧ﾎｰｽ	品名変更

2022年7月

17	3-1	受注不可	1115-510006-20	ﾒｰﾀｰAS	受注不可に変更、規格欄追記
	15	76052780	0000-000664-00	6角穴付ﾎﾞﾙﾄ	部品ｺｰﾄﾞ･品名･規格･価格変更

2023年10月

大幅改訂

2024年1月

19	11	24502062		6角ﾄﾘｰﾏﾎﾞﾙﾄ P3	部品ｺｰﾄﾞ･品名･規格変更

2024年3月

5	7	76054880	2125-101003-00	ｽﾍﾟｰｻｰ	部品ｺｰﾄﾞ･価格追記
7	5	76053320	2108-100004-0A	回転ｶﾊﾞｰ	部品ｺｰﾄﾞ･価格追記
18	分解図変更(図番9 在庫無しに変更)				
19	9	24500930	2108-530003-00	M1 ｹｰﾌﾞﾙ	在庫欄変更

目　次

■フレーム関係 ・・・・・・・・・・・・・・・・・・・・・・・・・・・・・・・・・・・ 4～5

■カバー関係 ・・・・・・・・・・・・・・・・・・・・・・・・・・・・・・・・・・・・・ 6～7

■キャスター関係 ・・・・・・・・・・・・・・・・・・・・・・・・・・・・・・・・・・ 8～9

■油圧ユニット関係（～24120014） ・・・・・・・・・・・・・・・・・・・・・・・ 10～11

■油圧ユニット関係（24120015～26120054） ・・・・・・・・・・・・・・ 12～13

■油圧ユニットAS（26120055～） ・・・・・・・・・・・・・・・・・・・・・・・・ 14～15

■電気部品 ・・・・・・・・・・・・・・・・・・・・・・・・・・・・・・・・・・・・・・ 16～17

■ケーブル関係 ・・・・・・・・・・・・・・・・・・・・・・・・・・・・・・・・・・・ 18～19

■昇降関係 ・・・・・・・・・・・・・・・・・・・・・・・・・・・・・・・・・・・・・・ 20～21

■シリンダー関係 ・・・・・・・・・・・・・・・・・・・・・・・・・・・・・・・・・ 22～23

■フォーク関係 ・・・・・・・・・・・・・・・・・・・・・・・・・・・・・・・・・・・ 24～25

■チェーン関係 ・・・・・・・・・・・・・・・・・・・・・・・・・・・・・・・・・・・ 26～27

■セフティプレート関係 ・・・・・・・・・・・・・・・・・・・・・・・・・・・・ 28～29

※駆動ユニット・操作ハンドル・コントロールパッド・操作パネル・
リバーススイッチ・ハーネス・ケーブルの各関係部品については、
ＢＤＳ９０Ｓ部品価格表をご参照ください。

BDS98WW　フレーム関係

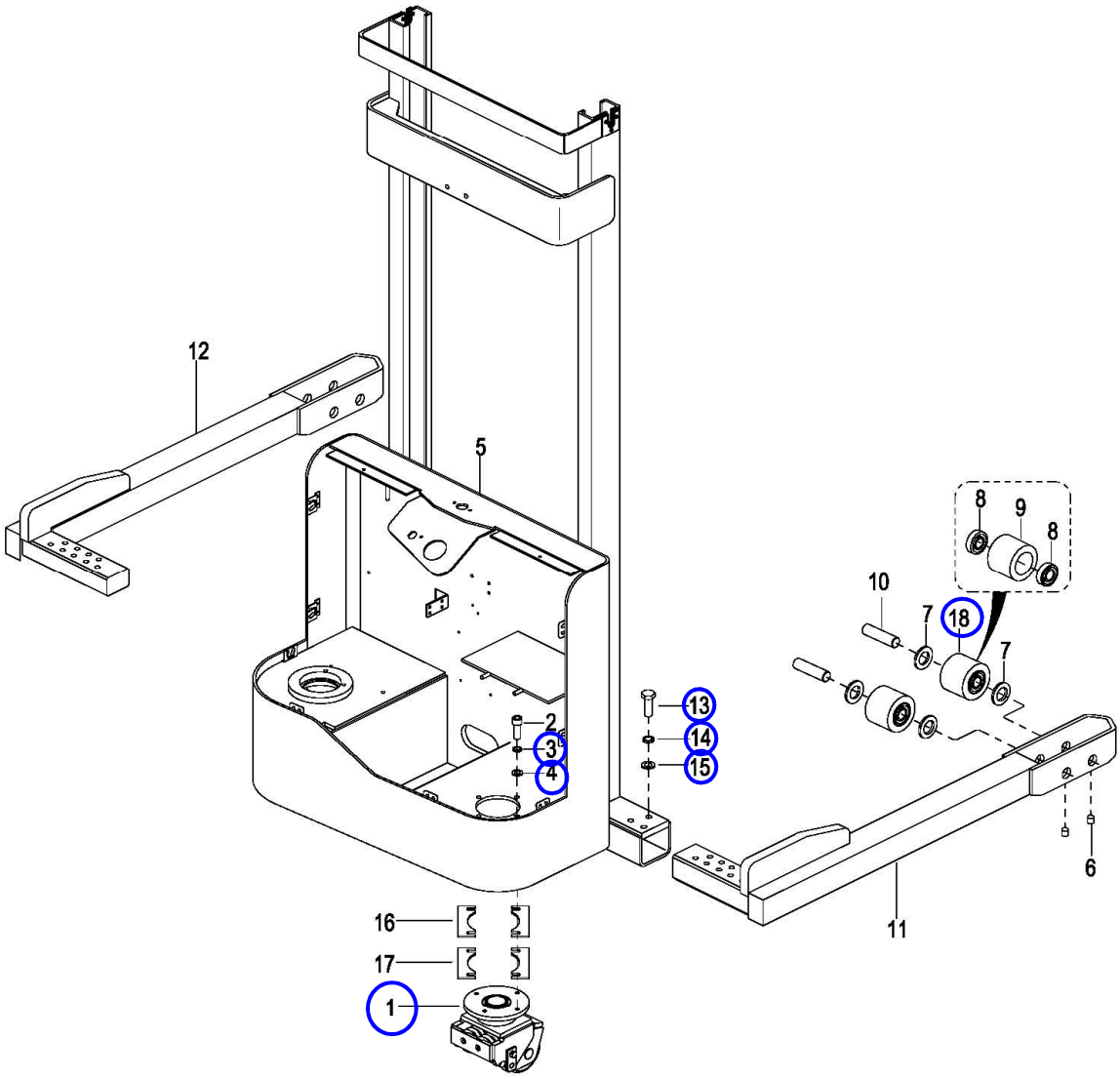

←在庫あり

図番	部品ｺｰﾄﾞ	部品ID	品名	規格	変更時期・備考	単価(税別)				製品使用数（参考）	在庫
1	24500550	2108-140000-1A	ｷｬｽﾀｰAS							1	有
2	76027073	0000-000322-00	ﾈｼﾞ	M8×25						4	無し
3	90930508	0000-000159-00	ﾊﾞﾈ座金	M8						2	有
4	90930708	0000-000194-00	平座金	φ8						2	有
5-1	受注不可	2111-110000-60	ﾌﾚｰﾑﾍﾟｱ		-24120171	受注不可				1	
5-2	受注不可	2111-110000-6A-04	ﾌﾚｰﾑﾍﾟｱ		24120172-	受注不可				1	
6	都度確認	0000-000957-00	ﾈｼﾞ	M6×10		都度確認				4	無し
7	76054880	2125-101003-00	ｽﾍﾟｰｻｰ							8	無し
8	都度確認	0000-000424-00	ﾍﾞｱﾘﾝｸﾞ	6205-2Z		都度確認				8	無し
9	都度確認	2125-101001-00	ﾌｫｰｸﾎｲｰﾙ			都度確認				4	無し
10	都度確認	2125-101002-00	ﾌｫｰｸﾎｲｰﾙｱｸｽﾙ			都度確認				4	無し
11	都度確認	2108-130000-10	Rｻﾎﾟｰﾄｱｰﾑ			都度確認				1	無し
12	都度確認	2108-120000-10	Lｻﾎﾟｰﾄｱｰﾑ			都度確認				1	無し
13	24500560	0000-001177-00	ﾎﾞﾙﾄ	M16×50						6	有
14	90930516	0000-000191-00	ﾊﾞﾈ座金	φ16						6	有
15	90930716	0000-000541-00	平座金	φ16						6	有
16	24500520	2108-100001-10-01	ｷｬｽﾀｰ調整ｼﾑ	THK=1mm						Req.	無し
17	24500530	2108-100001-10-03	ｷｬｽﾀｰ調整ｼﾑ	THK=3mm						Req.	無し
18	24500570	2108-144000-10	ﾌｫｰｸﾎｲｰﾙAS							4	有

部品価格表の在庫欄に『有り』の表記がある部品については通常在庫を用意しますが、
運送便の遅れその他の理由により在庫が無い場合があります。
在庫欄の『無し』の表記がある部品については取り寄せとなり納期がかかる場合があります。

BDS98WW　カバー関係

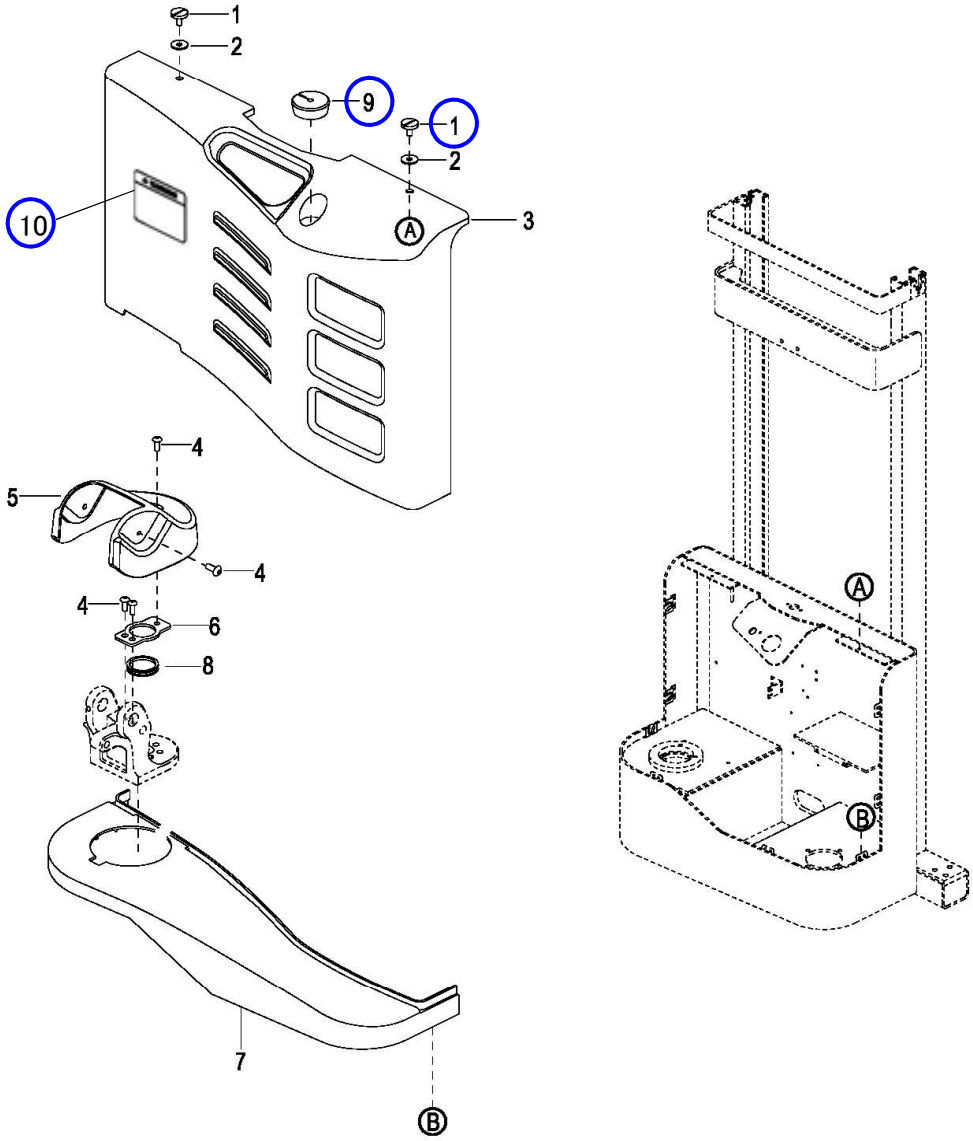

←在庫あり

図番	部品ｺｰﾄﾞ	部品ID	品名	規格	変更時期・備考	単価(税別)				製品使用数（参考）	在庫
1	76027056	1120-150004-00	ﾈｼﾞ	M6×25						2	有
2	都度確認	2214-150003-00	ﾜｯｼｬｰ	φ6		都度確認				2	無し
3	76053280	2108-100002-0A	ｶﾊﾞｰ		(10付)					1	無し
4	76027029	0000-000179-00	ﾈｼﾞ	M6×10		都度確認				5	無し
5	76053320	2108-100004-0A	回転ｶﾊﾞｰ							1	無し
6	都度確認	2108-100005-00	回転ｶﾊﾞｰ取付板			都度確認				1	無し
7	都度確認	2108-100003-0A	下ｶﾊﾞｰ			都度確認				1	無し
8	都度確認	3218-120001-00	回転ｽﾍﾟｰｻｰ			都度確認				1	無し
9	76027054	1115-120002-00	ｺｰﾄﾞｷｬｯﾌﾟ							1	有
10	52602131		ｺｰｼｮﾝｼｰﾙ							1	有

部品価格表の在庫欄に『有り』の表記がある部品については通常在庫を用意しますが、
運送便の遅れその他の理由により在庫が無い場合があります。
在庫欄の『無し』の表記がある部品については取り寄せとなり納期がかかる場合があります。

BDS98SW　BDS98WW　キャスター関係

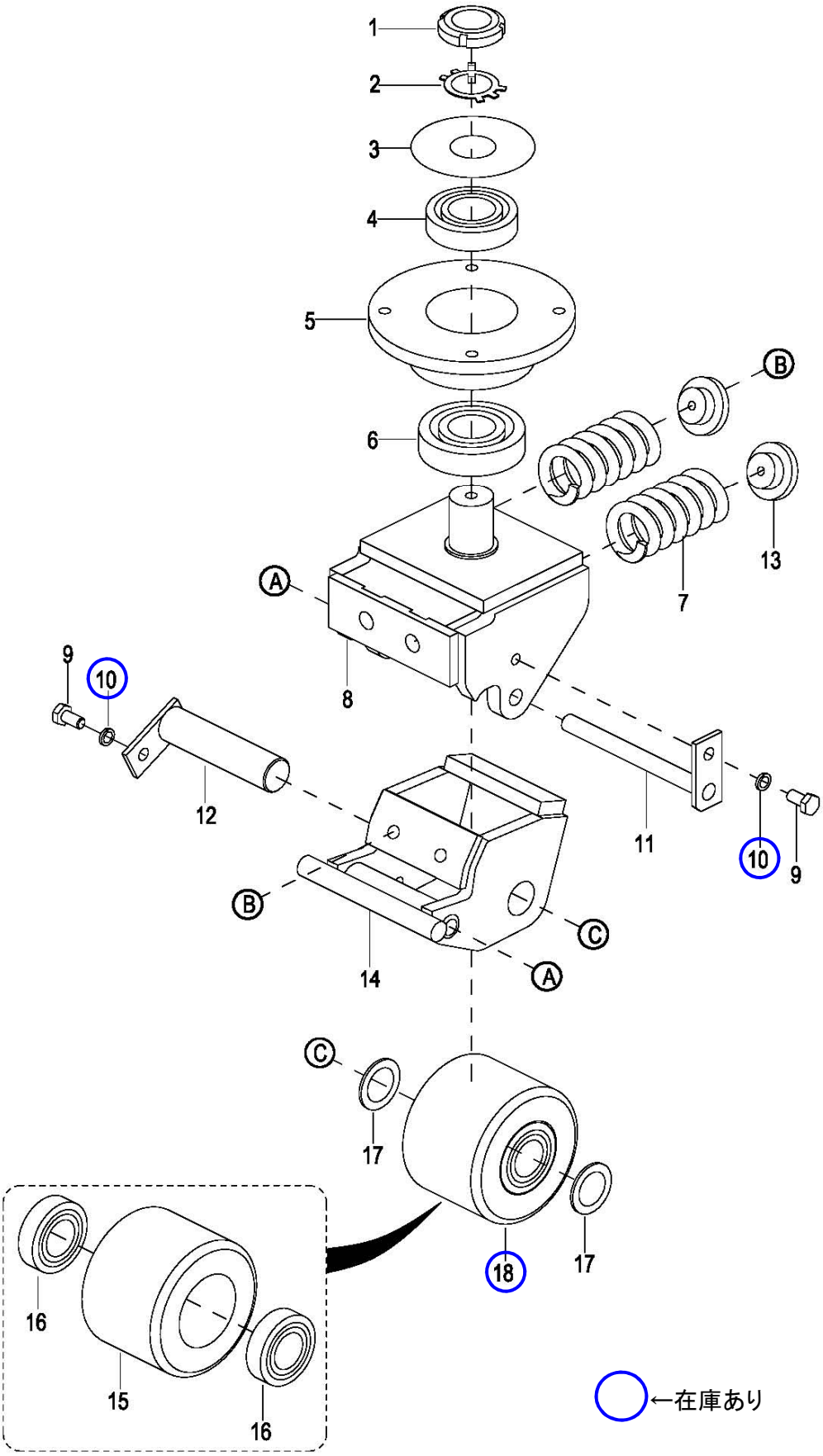

図番	部品ｺｰﾄﾞ	部品ID	品名	規格	変更時期・備考	単価(税別)				製品使用数（参考）	在庫
1	都度確認	0000-000093-00	ﾅｯﾄ	M27×1.5		都度確認				1	無し
2	都度確認	0000-000094-00	菊座金	φ27		都度確認				1	無し
3	都度確認	1220-140001-00	ﾘﾝｸﾞ			都度確認				1	無し
4	都度確認	0000-000420-00	ﾍﾞｱﾘﾝｸﾞ	6206-2RZ		都度確認				1	無し
5	都度確認	2140-140002-00	ﾍﾞｱﾘﾝｸﾞﾌﾞﾛｯｸ			都度確認				1	無し
6	都度確認	0000-000421-00	ﾍﾞｱﾘﾝｸﾞ	6306-2RZ		都度確認				1	無し
7	都度確認	2140-140004-00	ｽﾌﾟﾘﾝｸﾞ			都度確認				2	無し
8	都度確認	2140-141000-00	回転ｼｰﾄ			都度確認				1	無し
9	都度確認	0000-000242-00	ﾎﾞﾙﾄ	M8×16		都度確認				2	無し
10	90930508	0000-000159-00	ﾊﾞﾈ座金	M8						2	有
11	都度確認	2140-142000-00	ﾋﾝｼﾞﾋﾟﾝ			都度確認				1	無し
12	都度確認	2140-145000-00	ｷｬｽﾀｰｱｸｽﾙ			都度確認				1	無し
13	都度確認	2140-140003-00	ｽﾌﾟﾘﾝｸﾞ固定軸			都度確認				2	無し
14	都度確認	2140-143000-00	ﾎｲｰﾙｻﾎﾟｰﾄ			都度確認				1	無し
15	都度確認	2125-101001-00	ﾌｫｰｸﾎｲｰﾙ			都度確認				1	無し
16	都度確認	0000-000424-00	ﾍﾞｱﾘﾝｸﾞ	6205-2Z		都度確認				2	無し
17	都度確認	0000-000249-00	平座金	φ24		都度確認				2	無し
18	24500570	2108-144000-10	ﾌｫｰｸﾎｲｰﾙAS							1	有

部品価格表の在庫欄に『有り』の表記がある部品については通常在庫を用意しますが、
運送便の遅れその他の理由により在庫が無い場合があります。
在庫欄の『無し』の表記がある部品については取り寄せとなり納期がかかる場合があります。

BDS98WW　油圧ユニット関係
（～24120014）

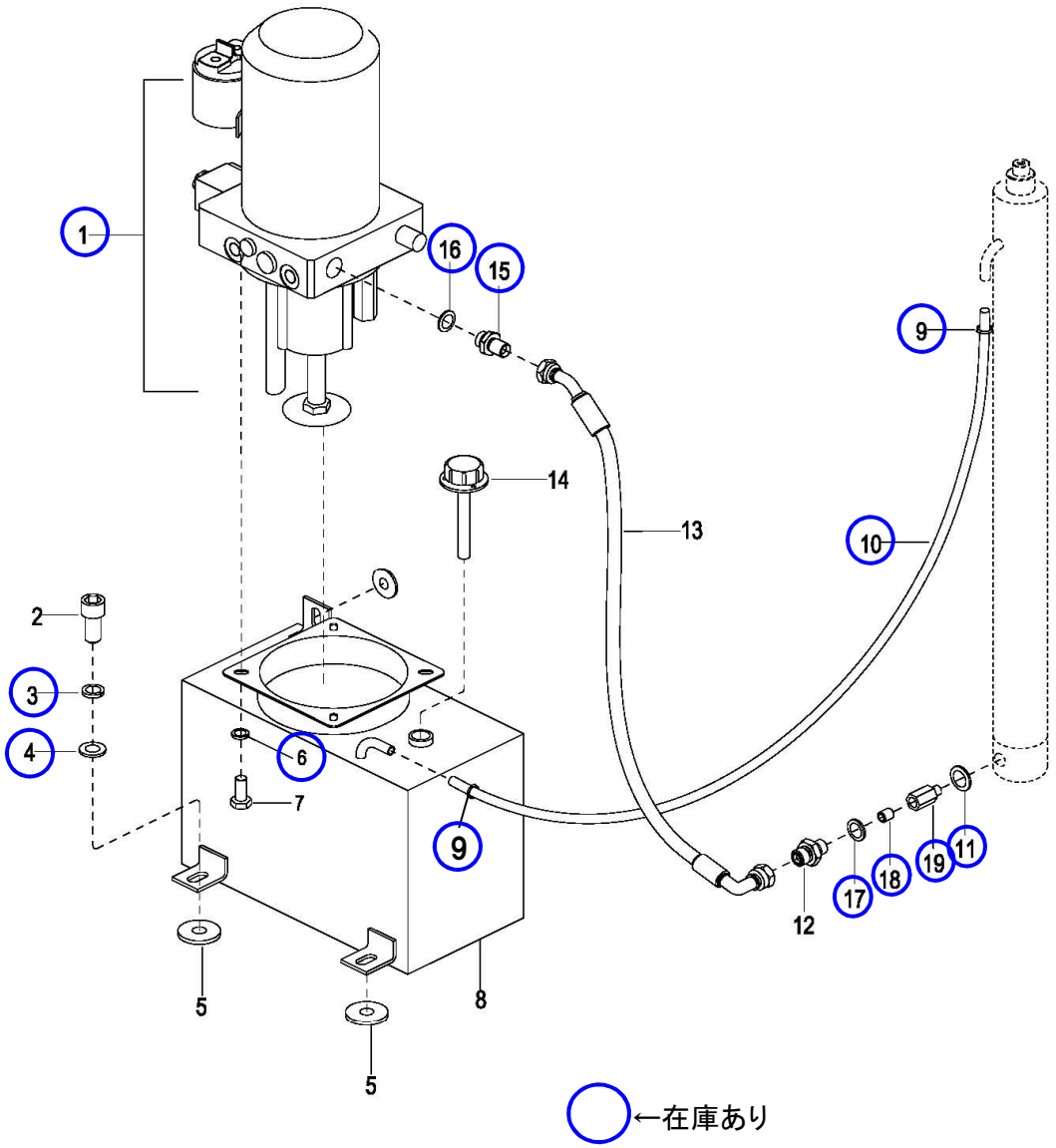

図番	部品ｺｰﾄﾞ	部品ID	品名	規格	変更時期・備考	単価(税別)				製品使用数（参考）	在庫
1	24500720	2108-413000-60	油圧ﾕﾆｯﾄAS		-24120014					1	有
2	76027470	0000-000109-00	ﾈｼﾞ	M8×16						3	無し
3	90930508	0000-000159-00	ﾊﾞﾈ座金	M8						3	有
4	90930708	0000-000176-00	平座金	φ8						3	有
5	都度確認	2112-410004-00	ｵｲﾙﾀﾝｸｼｰﾄ		-24120014	都度確認				3	無し
6	90930506	0000-000056-00	ﾊﾞﾈ座金	φ6	-24120014					4	有
7	都度確認	0000-000259-00	ﾎﾞﾙﾄ	M6×16	-24120014	都度確認				4	無し
8	76053600	2108-421000-60	ｵｲﾙﾀﾝｸ		-24120014					1	無し
9	24500630	0000-000472-00	ｸﾗﾝﾌﾟ							2	有
10	24500730	2108-400002-00-04	戻油管							1	有
11	24500650	0000-000069-00	ﾜｯｼｬｰ	ø16						1	有
12	都度確認	2702-141600-00	ｺﾈｸﾀｰ	G1/4-M16×1.5		都度確認				1	無し
13	24500660	2108-400001-Q0	高圧ﾎｰｽ							1	無し
14	76054780	2112-410002-00	給油口ﾌﾀ							1	無し
15	24500670	2702-381600-00	ｺﾈｸﾀｰ	G3/8-M16×1.5						1	有
16	24500680	0000-000634-00	ﾜｯｼｬｰ	ø18						1	有
17	76027390	0000-000044-00	ﾜｯｼｬｰ	φ14						1	有
18	24500700	2112-440000-00	断流弁							1	有
19	24500710	2108-400002-Q0	ｺﾈｸﾀｰ	M16×1.5-G1/4						1	有

部品価格表の在庫欄に『有り』の表記がある部品については通常在庫を用意しますが、
運送便の遅れその他の理由により在庫が無い場合があります。
在庫欄の『無し』の表記がある部品については取り寄せとなり納期がかかる場合があります。

BDS98WW　油圧ユニット関係
（24120015～26120054）

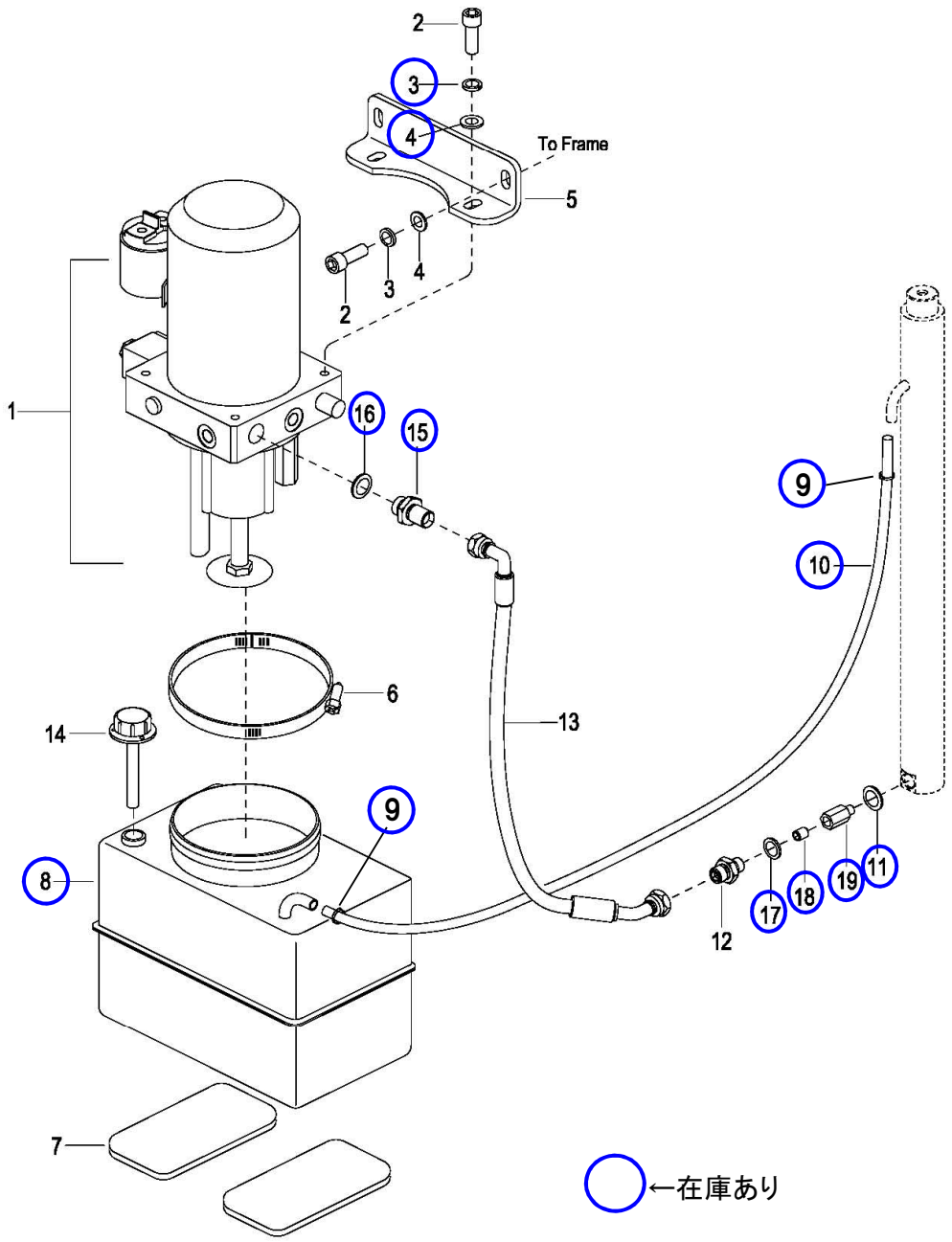

図番	部品ｺｰﾄﾞ	部品ID	品名	規格	変更時期・備考	単価(税別)				製品使用数（参考）	在庫
1	都度確認	2108-421000-00-02	油圧ﾕﾆｯﾄAS		24120015-26120054	都度確認				1	無し
2	76027470	0000-000109-00	ﾈｼﾞ	M8×16						3	無し
3	90930508	0000-000159-00	ﾊﾞﾈ座金	M8						3	有
4	90930708	0000-000176-00	平座金	φ8						3	有
5	都度確認	2107-420001-00	ﾕﾆｯﾄ固定板		24120015-26120054	都度確認				1	無し
6	76052910	0000-001250-00	ﾎｰｽｸﾗﾝﾌﾟ	D130	24120015-26120054					1	無し
7	76027173	1115-100005-00	ｺﾞﾑｸｯｼｮﾝ		24120015-26120054					2	無し
8	76053240	2107-420002-0A	ｵｲﾙﾀﾝｸ		24120015-26120054					1	有
9	24500630	0000-000472-00	ｸﾗﾝﾌﾟ							2	有
10	24500730	2108-400002-00-04	戻油管							1	有
11	24500650	0000-000069-00	ﾜｯｼｬｰ	ø16						1	有
12	都度確認	2702-141600-00	ｺﾈｸﾀｰ	G1/4-M16×1.5		都度確認				1	無し
13	24500660	2108-400001-Q0	高圧ﾎｰｽ							1	無し
14	76054780	2112-410002-00	給油口ﾌﾀ							1	無し
15	24500670	2702-381600-00	ｺﾈｸﾀｰ	G3/8-M16×1.5						1	有
16	24500680	0000-000634-00	ﾜｯｼｬｰ	ø18						1	有
17	76027390	0000-000044-00	ﾜｯｼｬｰ	φ14						1	有
18	24500700	2112-440000-00	断流弁							1	有
19	24500710	2108-400002-Q0	ｺﾈｸﾀｰ	M16×1.5-G1/4						1	有

部品価格表の在庫欄に『有り』の表記がある部品については通常在庫を用意しますが、
運送便の遅れその他の理由により在庫が無い場合があります。
在庫欄の『無し』の表記がある部品については取り寄せとなり納期がかかる場合があります。

BDS98WW　油圧ユニット関係
（26120055～）

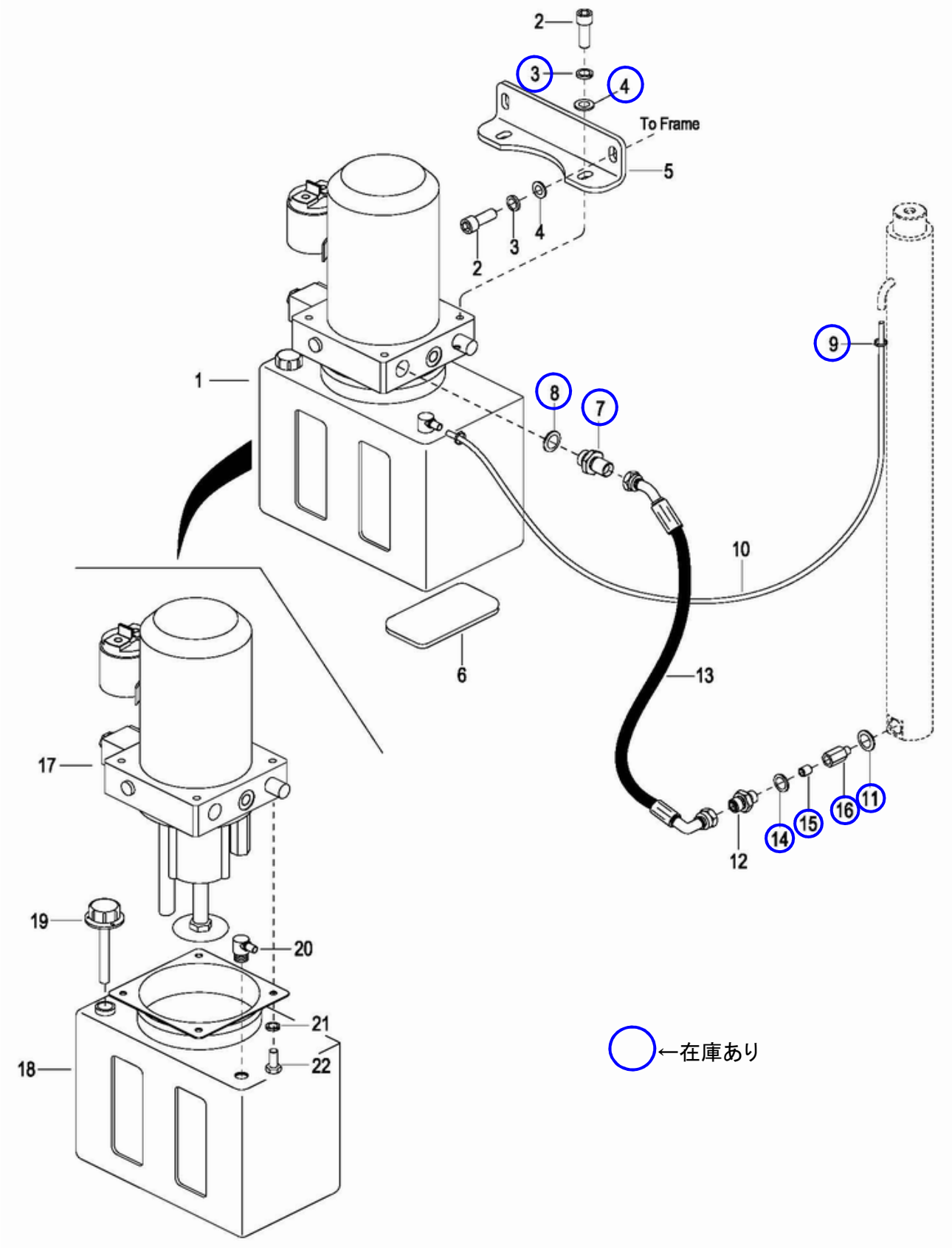

図番	部品ｺｰﾄﾞ	部品ID	品名	規格	変更時期・備考	単価(税別)				装品使用数（参考）	在庫
1	76053591	2108-420000-0B-02	油圧ﾕﾆｯﾄAS		26120055-					1	無し
2	76027470	0000-000109-00	ﾈｼﾞ	M8×16						4	無し
3	90930508	0000-000159-00	ﾊﾞﾈ座金	M8						4	有
4	90930708	0000-000176-00	平座金	φ8						4	有
5	都度確認	2107-420001-0B	ﾕﾆｯﾄ固定板		26120055-	都度確認				1	無し
6	76027173	1115-100003-f0	ｺﾞﾑｸｯｼｮﾝ	D130	26120055-					2	無し
7	24500670	2702-381600-00	ｺﾈｸﾀｰ	G3/8-M16×1.5						1	有
8	24500680	0000-000634-00	ﾜｯｼｬｰ							1	有
9	24500630	0000-000472-00	ｸﾗﾝﾌﾟ							2	有
10	都度確認	2108-400002-00-04	戻油管			都度確認				1	無し
11	24500650	0000-000069-00	ﾜｯｼｬｰ	ø16						1	有
12	都度確認	2702-141600-00	ｺﾈｸﾀｰ	G1/4-M16×1.5		都度確認				1	無し
13	24500660	2108-400001-Q0	高圧ﾎｰｽ							1	無し
14	76027390	0000-000044-00	ﾜｯｼｬｰ							1	有
15	24500700	2112-440000-00	断流弁	G3/8-M16×1.5						1	有
16	24500710	2108-400002-Q0	ｺﾈｸﾀｰ	M16X1.5-G1/4						1	有
17	都度確認	2108-421000-0A-02	油圧ﾎﾟﾝﾌﾟAS	φ14	26120055-	都度確認				1	無し
18	76053241	2108-420005-00	ｵｲﾙﾀﾝｸ		26120055-					1	無し
19	76054780	2112-410002-00	給油口ﾌﾀ							1	無し
20	都度確認	2108-420006-00	戻油管継手		26120055-	都度確認				1	無し
21	都度確認	0000-000056-00	ﾊﾞﾈ座金		26120055-	都度確認				4	無し
22	都度確認	0000-000259-00	ﾎﾞﾙﾄ		26120055-	都度確認				4	無し

部品価格表の在庫欄に『有り』の表記がある部品については通常在庫を用意しますが、
運送便の遅れその他の理由により在庫が無い場合があります。
在庫欄の『無し』の表記がある部品については取り寄せとなり納期がかかる場合があります。

BDS98WW 電気部品関係

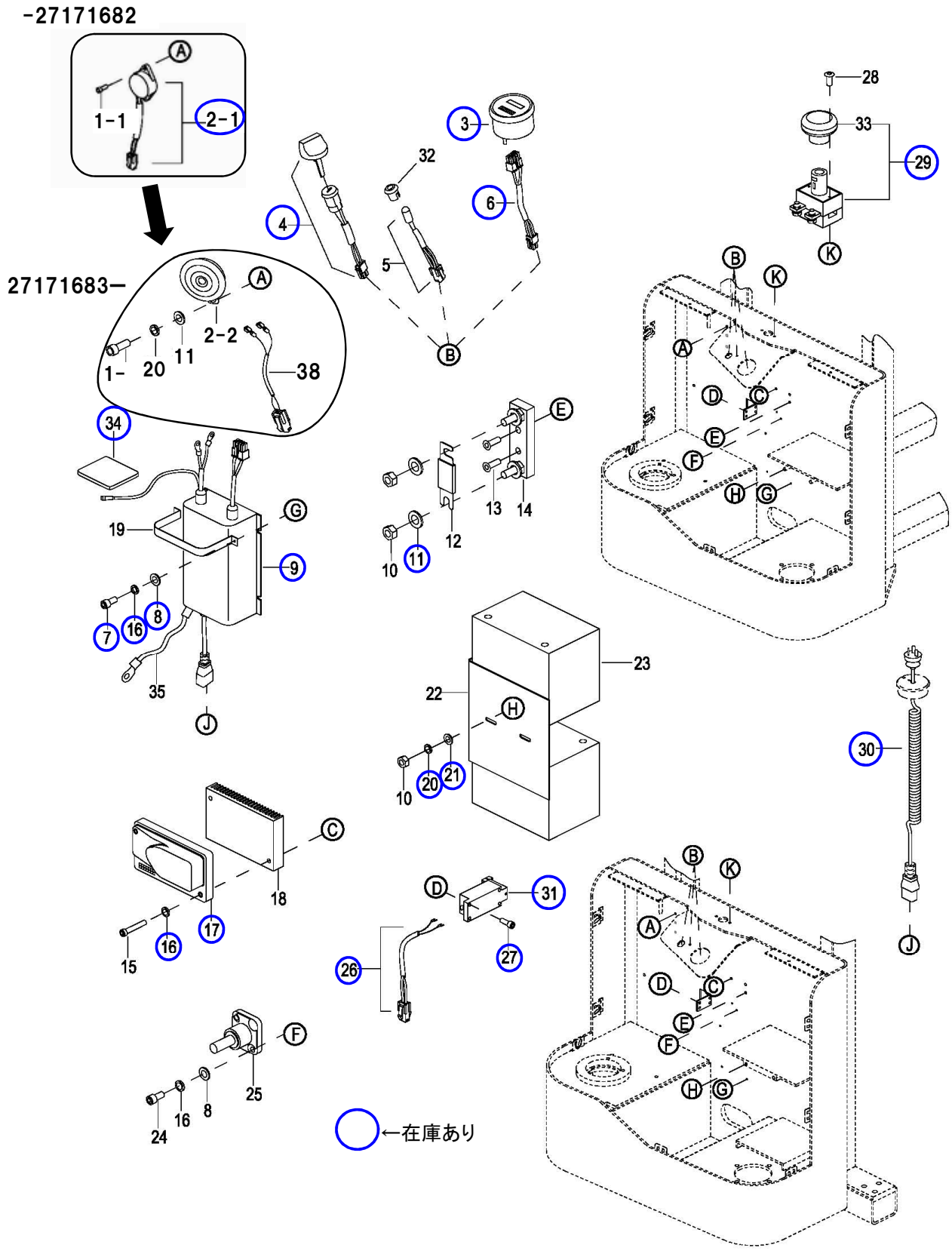

図番	部品ｺｰﾄﾞ	部品ID	品名	規格	変更時期・備考	単価(税別)				製品使用数（参考）	在庫
1-1	76027149	0000-000666-00	ﾈｼﾞ	M3×8	-27171682					2	無し
1-2	76027470	0000-000109-00	ﾈｼﾞ	M8X16	27171683-					1	無し
2-1	76027154	1115-520015-00	ﾌﾞｻﾞｰ		-27171682					1	有
2-2	76056700	1120-500003-00	ﾎｰﾝ		27171683-	都度確認				1	無し
3-1	受注不可	1115-510006-20	ﾒｰﾀｰAS	3-2で交換の事		受注不可				1	
3-2	24500220	1115-510006-2B-02	充電ﾒｰﾀｰ	803	新旧互換性有					1	有
4	76027411	1115-520019-B0	ｷｰｽｲｯﾁAS	（黒ｶﾊﾞｰﾂｷ）	新旧互換性有					1	有
5-1	受注不可	1115-520013-00	LED	5-2で新旧互換性有		受注不可				1	
5-2	76058520	1115-520013-DZ	LEDﾗﾝﾌﾟ							1	無し
6	24500230	1115-520005-20	充電ﾒｰﾀｰｹｰﾌﾞﾙ							1	有
7	24502000	0000-000088-00	6角穴付ﾎﾞﾙﾄ	M4×8						4	有
8	90930704	0000-000702-00	平座金	φ4						6	有
9-1	24500770	2108-520014-00	充電器AS		-S2321137					1	有
9-2	都度確認	2108-520014-0A	充電器		S2321138-25150725	都度確認				1	無し
9-3	76053981	2108-520014-10	充電器		25150726-					1	無し
10	76027158	0000-000196-00	ﾅｯﾄ	M8		都度確認				4	無し
11	90930708	0000-000194-00	平座金	φ8	27171683～数変更					2→3	有
12	76053940	2108-500001-00	ﾋｭｰｽﾞ	150A						1	無し
13	都度確認	0000-000126-00	ﾈｼﾞ	M6×16		都度確認				2	無し
14	都度確認	1120-540001-00	ﾋｭｰｽﾞｽﾀﾝﾄﾞ			都度確認				1	無し
15	76052780	0000-000664-00	6角穴付ﾎﾞﾙﾄ	HSB0440SE						2	無し
16	90930504	0000-000122-00	ﾊﾞﾈ座金	φ4						8	有
17	24500790	1115-510004-00-C0	ｺﾝﾄﾛｰﾗｰ							1	有
18-1	76027143	1115-510005-00	放熱板		～E2114324	都度確認				1	無し
18-2	76027144	1115-510005-0A	放熱板		E2114325～					1	無し
19	76027159	1115-500009-00	充電器ｸﾗﾝﾌﾟ							2	無し
20	90930508	0000-000159-00	ﾊﾞﾈ座金	φ8	27171683～数変更					2→3	有
21	90930708	0000-000176-00	平座金	φ8						2	有
22	都度確認	2108-541000-Q0	ﾊﾞｯﾃﾘｰ固定板			都度確認				1	無し
23	24500820	2108-500005-60-03	ﾊﾞｯﾃﾘｰ		ｹｰﾌﾞﾙ取付ﾎﾞﾙﾄは付属しません（P19図番11）					2	無し
24	都度確認	0000-000378-00	ﾈｼﾞ	M4×16		都度確認				2	無し
25	都度確認	1220-500005-00	ﾀｰﾐﾅﾙ			都度確認				1	無し
26	24500800	2108-520006-00	ﾘﾐｯﾄｽｲｯﾁﾊｰﾈｽ							1	有
27	24502010	0000-000010-00	6角穴付ﾎﾞﾙﾄ	M5×6						4	有
28	76027157	0000-000616-00	ﾈｼﾞ	M5×10						2	無し
29-1	受注不可	1115-510008-00	非常停止SW	29-2で交換の事	-26160000	受注不可				1	
29-2	76049690	1115-510008-0A	非常停止SW	（33-2付）	26160001-					1	有
30	76027325	1115-500006-40	ｺｰﾄﾞ							1	有
31	24500810	2125-500003-00	ﾘﾐｯﾄｽｲｯﾁ							1	有
32	76027161	1115-510009-00	LEDﾎﾙﾀﾞｰ							1	無し
33-1	受注不可	1115-510008-10	非常停止ﾎﾞﾀﾝ	29-2で交換の事	-26160000	受注不可				1	
33-2	76049571	1115-510008-1A	非常停止ﾎﾞﾀﾝ		26160001-					1	無し
34	76027174	1115-520020-00	固定ｼｰﾙ	3M	25150726-					1	有
35	都度確認	1115-520021-00	ｱｰｽ線		26191250-	都度確認				1	無し
38	76056720	2108-520016-00	ﾎｰﾝｹｰﾌﾞﾙ		27171683-	都度確認				1	無し

部品価格表の在庫欄に『有り』の表記がある部品については通常在庫を用意しますが、
運送便の遅れその他の理由により在庫が無い場合があります。
在庫欄の『無し』の表記がある部品については取り寄せとなり納期がかかる場合があります。

BDS98WW ケーブル関係

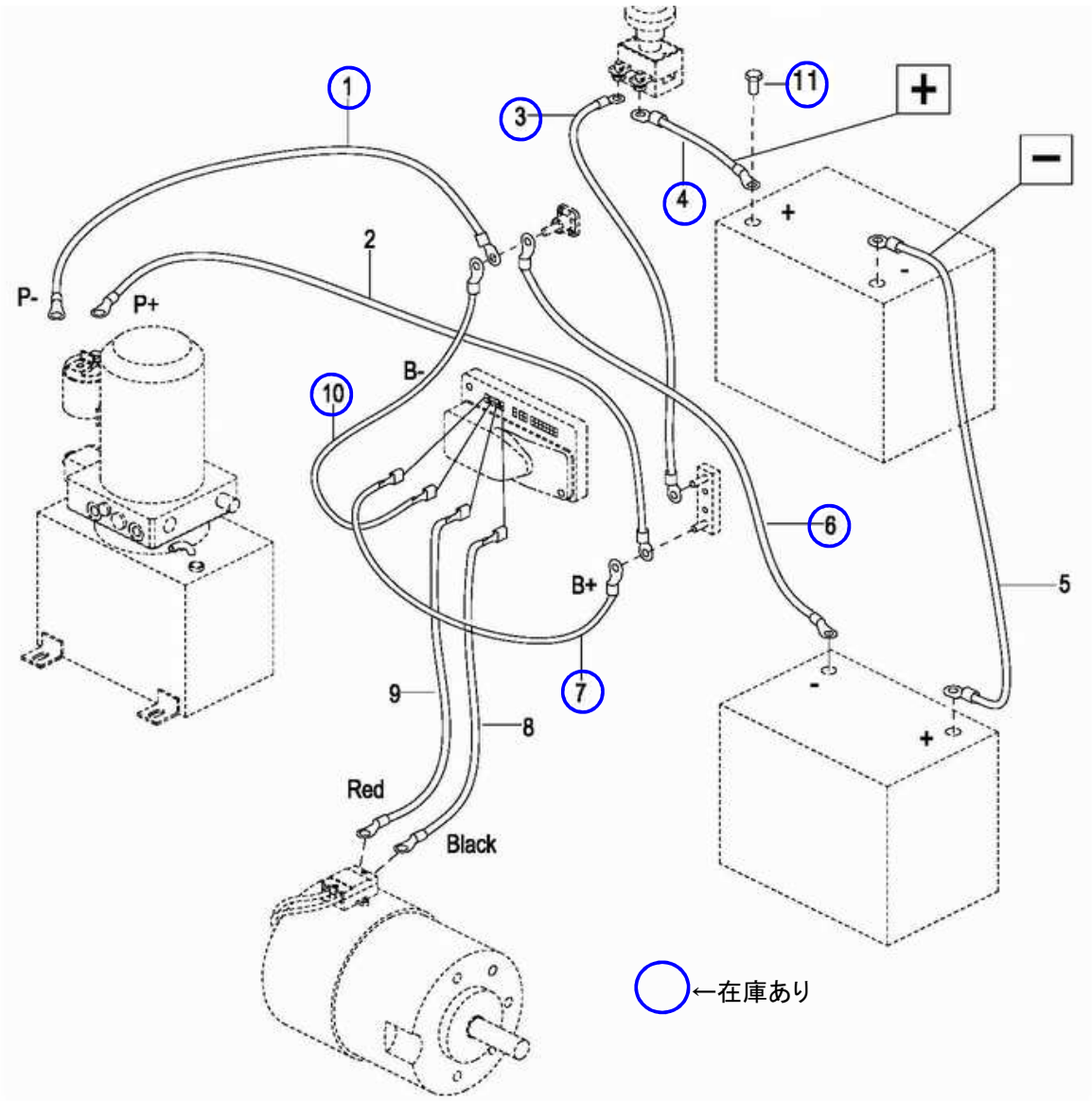

図番	部品ｺｰﾄﾞ	部品ID	品名	規格	変更時期・備考	単価(税別)				製品使用数（参考）	在庫
1	24500850	2108-530006-60	P- ｹｰﾌﾞﾙ	P-						1	有
2	24500860	2108-530005-60	P+ ｹｰﾌﾞﾙ	P+						1	無し
3	24500870	2108-530009-60	C3 ｹｰﾌﾞﾙ	C3						1	有
4	24500880	2108-530010-60	C4 ｹｰﾌﾞﾙ	C4						1	有
5	24500890	2108-530008-60	C2 ｹｰﾌﾞﾙ	C2						1	無し
6	24500900	2108-530007-60	C1 ｹｰﾌﾞﾙ	C1						1	有
7	24500910	2108-530001-60	B+ ｹｰﾌﾞﾙ	B+						1	有
8	24500920	2108-530004-60	M2 ｹｰﾌﾞﾙ	M2						1	無し
9	24500930	2108-530003-60	M1 ｹｰﾌﾞﾙ	M1						1	無し
10	24500940	2108-530002-60	B- ｹｰﾌﾞﾙ	B-						1	有
11	24502062		6角ﾄﾘｰﾏﾎﾞﾙﾄ P3	M8×15 ｸﾛﾒｰﾄ	ｹｰﾌﾞﾙ取付ﾎﾞﾙﾄ					4	有

部品価格表の在庫欄に『有り』の表記がある部品については通常在庫を用意しますが、
運送便の遅れその他の理由により在庫が無い場合があります。
在庫欄の『無し』の表記がある部品については取り寄せとなり納期がかかる場合があります。

BDS98WW 昇降関係

24171063～

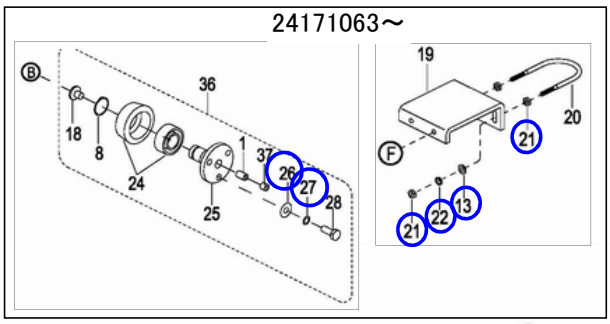

←在庫あり

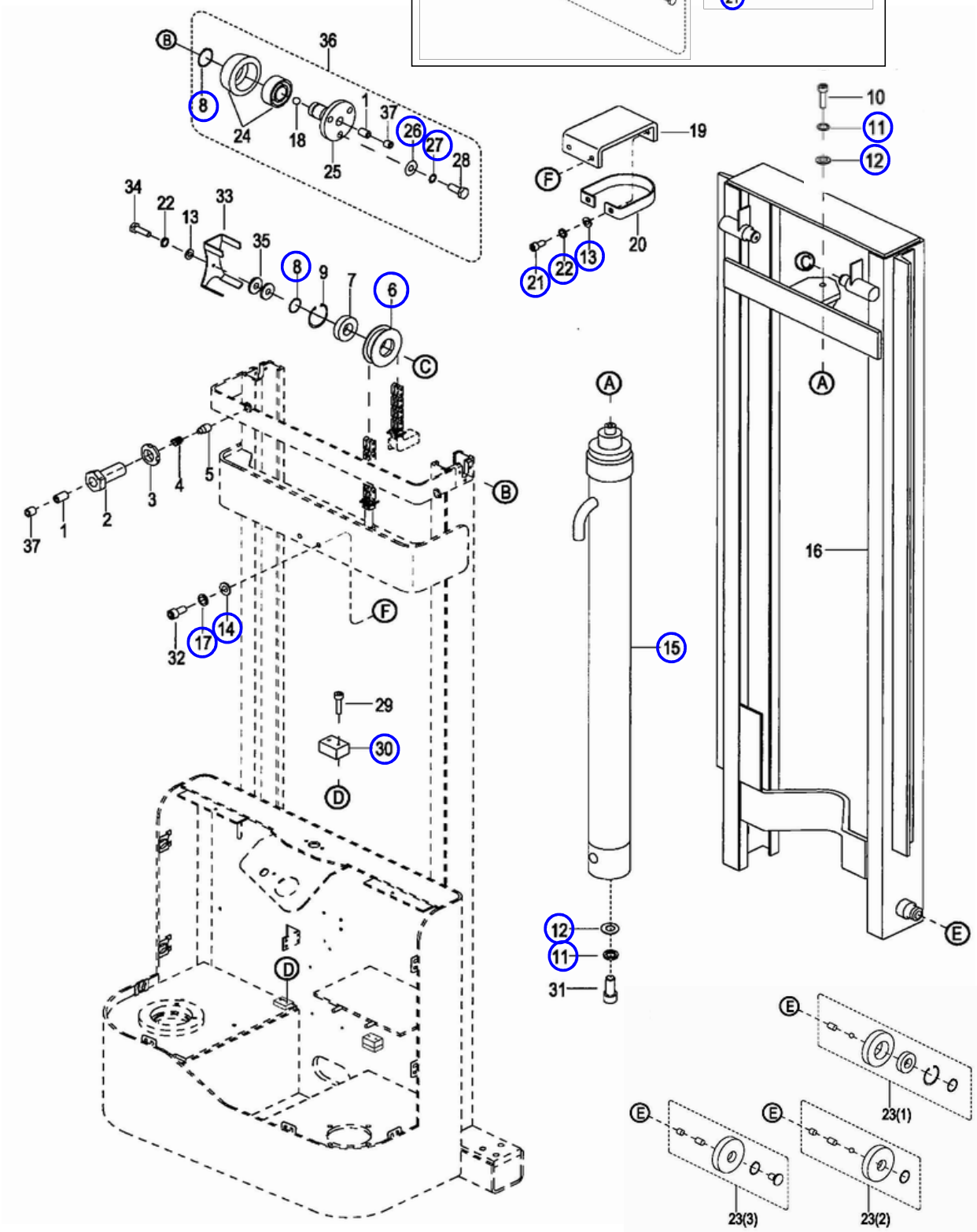

図番	部品ｺｰﾄﾞ	部品ID	品名	規格	変更時期・備考	単価(税別)				製品使用数（参考）	在庫
1	都度確認	0000-000761-00	ﾈｼﾞ	M12×20		都度確認				4	無し
2	都度確認	2108-600002-60	ﾎﾞﾙﾄ			都度確認				2	無し
3	都度確認	0000-000757-00	ﾅｯﾄ	M20X1.5		都度確認				2	無し
4	都度確認	2108-600003-60	ﾊﾞﾈ			都度確認				2	無し
5	都度確認	2108-600004-60	位置決ﾒﾛｯﾄﾞ			都度確認				2	無し
6	24501030	2108CI-600005-00	ﾁｪｰﾝﾛｰﾗｰ							2	有
7	都度確認	0000-000100-00	ﾍﾞｱﾘﾝｸﾞ	6205		都度確認				2	無し
8	80845015	0000-000294-00	C型止ﾒ輪	軸用φ25						4	有
9	都度確認	0000-000758-00	ｽﾌﾟﾘﾝｸﾞﾘﾝｸﾞ	Φ52		都度確認				2	無し
10	都度確認	0000-000374-00	ﾈｼﾞ	M12×30		都度確認				1	無し
11	90930712	0000-000060-00	平座金	φ12						2	有
12	90930512	0000-000373-00	ﾊﾞﾈ座金	φ12						2	有
13	90930706	0000-000380-00	平座金	φ6						4	有
14	90930708	0000-000176-00	平座金	φ8						2	有
15	24501040	2108-410000-60-02	ｼﾘﾝﾀﾞｰAS							1	有
16	都度確認	2108CI-620000-00	ｲﾝﾅｰﾏｽﾄ			都度確認				1	無し
17	90930508	0000-000159-00	ﾊﾞﾈ座金	M8						2	有
18-1	都度確認	0000-000777-00	鋼球	12.0000 G100 b	-27100538	都度確認				2	無し
18-2	都度確認	2108-600012-60	Washer		27100539-	都度確認				2	無し
19-1	都度確認	2108-600006-6A	固定ﾌﾟﾚｰﾄ曲ｹﾞ板		-24171062	都度確認				1	無し
19-2	都度確認	2108-600006-6B	固定ﾌﾟﾚｰﾄ曲ｹﾞ板		24171063-27100009	都度確認				1	無し
19-3	都度確認	2108-600006-6C	固定ﾌﾟﾚｰﾄ曲ｹﾞ板		27100010-	都度確認				1	無し
20-1	都度確認	2108-600003-6A	ｼﾘﾝﾀﾞｰﾌﾞﾗｹｯﾄ		-24171062	都度確認				1	無し
20-2	都度確認	2108-600011-60	ｼﾘﾝﾀﾞｰﾌﾞﾗｹｯﾄ		24171063-27100009	都度確認				1	無し
20-3	都度確認	2108-600011-6B	ｼﾘﾝﾀﾞｰﾌﾞﾗｹｯﾄ		27100010-	都度確認				1	無し
21-1	90920616	0000-000055-00	6角穴付ﾎﾞﾙﾄ	M6×16	-24171062	都度確認				2	無し
21-2	90930106	0000-000108-00	ﾅｯﾄ	M6	24171063-27100009					1	有
21-3	都度確認	303000000116	ﾅｯﾄ	M8	27100010-	都度確認				1	無し
22	90930506	0000-000056-00	ﾊﾞﾈ座金	φ6	27171683-					4	有
23-1	受注不可	~~2108-632000-60~~	ﾛｰﾗｰAS	23-2で交換の事	~~-24191220~~	受注不可				2	
23-2	都度確認	2108-632000-70	ﾛｰﾗｰAS		24191221-27100538	都度確認					無し
23-3	都度確認	2108-632000-6A	ﾛｰﾗｰAS		27100539-	都度確認					無し
24-1	都度確認	2108-600008-60	ﾛｰﾗｰｼｪﾙ	Ø72x30		都度確認				2	無し
24-2	都度確認	0000-000759-00	ﾍﾞｱﾘﾝｸﾞ	3205		都度確認				2	無し
25	都度確認	2108-600009-60	ﾍﾞｱﾘﾝｸﾞﾌﾞﾛｯｸ			都度確認				2	無し
26	90930710	0000-000007-00	平座金	φ10						6	有
27	90930410	0000-000063-00	ﾊﾞﾈ座金	φ10						6	有
28	都度確認	0000-000760-00	ﾎﾞﾙﾄ	M10×30		都度確認				6	無し
29	90920616	0000-000055-00	6角穴付ﾎﾞﾙﾄ	M6×16		都度確認				4	無し
30	24501060	2125-600005-00	緩衝ﾌﾞﾛｯｸ							2	有
31	都度確認	0000-000325-00	ﾈｼﾞ	M12×20		都度確認				1	無し
32	90920816	0000-000109-00	6角穴付ﾎﾞﾙﾄ	M8×16	27171683-					2	無し
33	都度確認	2108CI-600002-00	保持板		27171683-	都度確認				2	無し
34	都度確認	0000-000274-00	ﾎﾞﾙﾄ	M 6×25	27171683-	都度確認				2	無し
35	都度確認	1220-140004-00	ﾜｯｼｬｰ		27171683-	都度確認				4	無し
36	都度確認	2108-600008-60-B	ﾎｲｰﾙﾊｳｼﾞﾝｸﾞAS			都度確認				2	無し
37	都度確認	0000-001525-00	ﾈｼﾞ	M12×10	24191221-	都度確認				4	無し

部品価格表の在庫欄に『有り』の表記がある部品については通常在庫を用意しますが、
運送便の遅れその他の理由により在庫が無い場合があります。
在庫欄の『無し』の表記がある部品については取り寄せとなり納期がかかる場合があります。

BDS98WW シリンダー関係

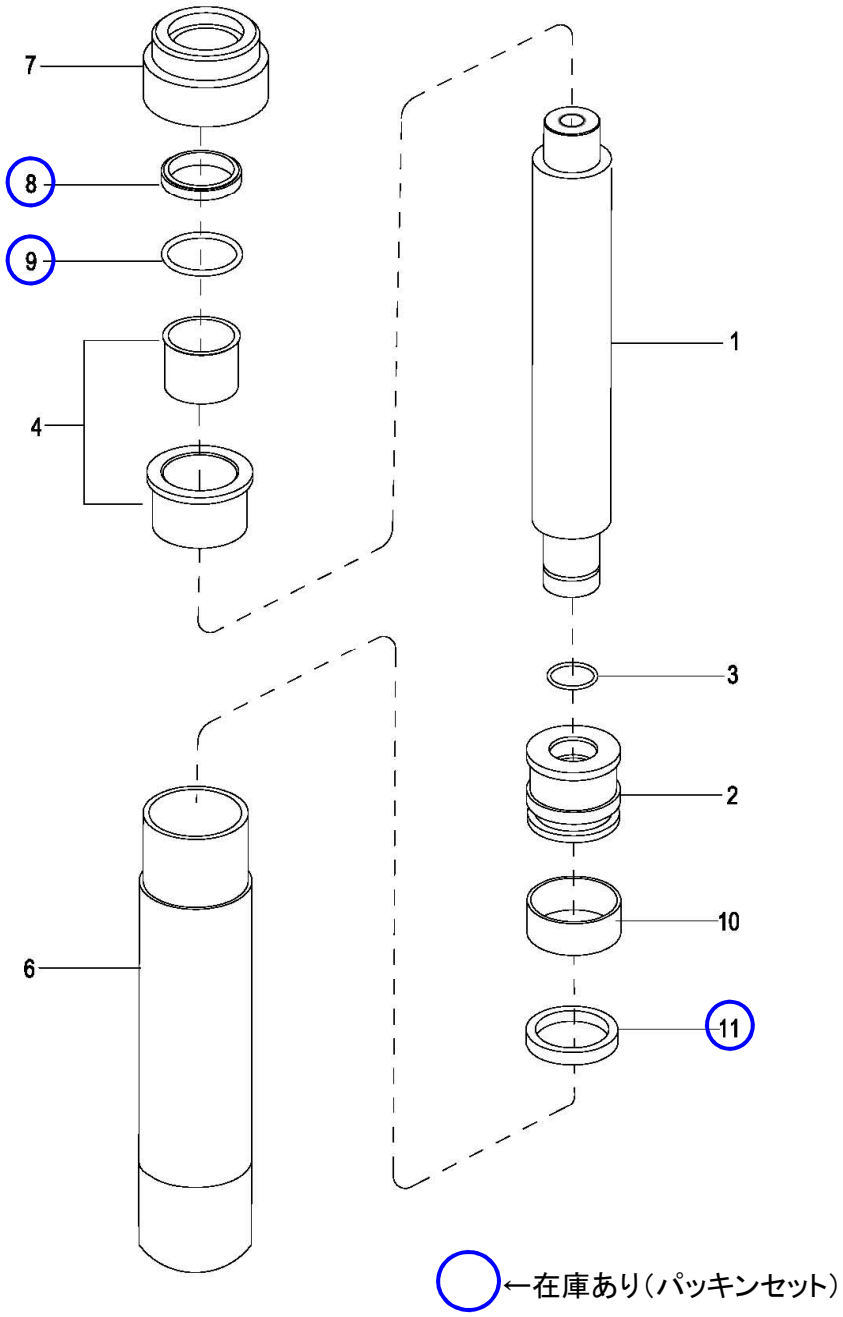

図番	部品ｺｰﾄﾞ	部品ID	品名	規格	変更時期・備考	単価(税別)				製品使用数（参考）	在庫
1	都度確認	2125-410001-00-03	ﾋﾟｽﾄﾝﾛｯﾄﾞ	2960		都度確認				1	無し
2	都度確認	2125-410002-00	ﾋﾟｽﾄﾝ			都度確認				1	無し
3	都度確認	2125-410003-00	ｶﾗｰ			都度確認				1	無し
4	都度確認	2125-410006-00	ﾌﾞｯｼｭ			都度確認				1	無し
6	都度確認	2108-411000-60-02	ｼﾘﾝﾀﾞｰﾊﾟｲﾌﾟ	2960		都度確認				1	無し
7	都度確認	2125-410004-0A	ｼﾘﾝﾀﾞｰｶﾊﾞｰ			都度確認				1	無し
8	受注不可	0000-000084-00	ﾀﾞｽﾄｼｰﾙ	ø35×43×5-6.5	12で交換の事	受注不可				1	
9	受注不可	0000-000370-00	Oﾘﾝｸﾞ	ø40×3.1	12で交換の事	受注不可				1	
10	都度確認	2125-410005-00	ｳｪｱﾘﾝｸﾞ	ø50×20×2.5		都度確認				1	無し
11	受注不可	0000-000512-00	ﾊﾟｯｷﾝ	φ40×50×6	12で交換の事	受注不可				1	
12	24501000	2110-2BG	ﾊﾟｯｷﾝｾｯﾄ	(8,9,11)						1	有

部品価格表の在庫欄に『有り』の表記がある部品については通常在庫を用意しますが、
運送便の遅れその他の理由により在庫が無い場合があります。
在庫欄の『無し』の表記がある部品については取り寄せとなり納期がかかる場合があります。

BDS98WW フォーク関係

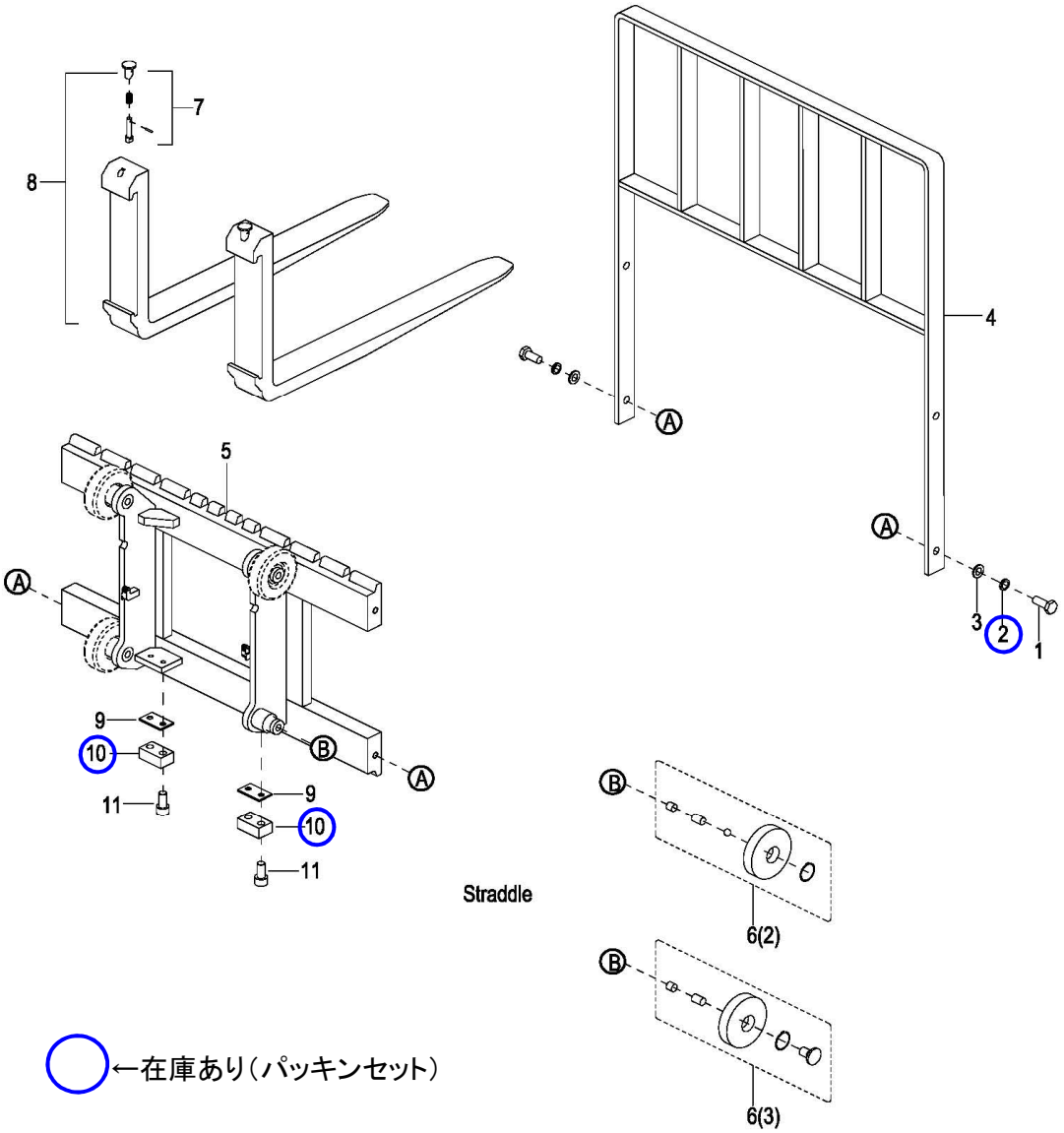

図番	部品ｺｰﾄﾞ	部品ID	品名	規格	変更時期・備考	単価(税別)				製品使用数（参考）	在庫
1	都度確認	0000-000284-00	ﾎﾞﾙﾄ	M12×30		都度確認				4	無し
2	90930712	0000-000060-00	平座金	φ12						4	有
3	都度確認	0000-000373-00	ﾊﾞﾈ座金	φ12		都度確認				4	無し
4	都度確認	2125-632000-00	ﾊﾞｯｸﾚｽﾄ			都度確認				1	無し
5	都度確認	2108CI-631000-00	ﾌｫｰｸ支点			都度確認				1	無し
6-2	都度確認	2108-632000-70	ﾛｰﾗｰAS		-27100538	都度確認				2	無し
6-3	都度確認	2108-632000-6A	ﾛｰﾗｰAS		27100539-	都度確認				2	無し
7	都度確認	2125-630001-10	ﾋﾟﾝ			都度確認				2	無し
8	都度確認	2108-630001-10	ﾌｫｰｸ			都度確認				2	無し
9	都度確認	2108CI-600001-00	緩衝ﾌﾞﾛｯｸﾌﾟﾚｰﾄ			都度確認				Req.	無し
10	24501060	2125-600005-00	緩衝ﾌﾞﾛｯｸ							2	有
11	76027470	0000-000109-00	ﾈｼﾞ	M8×16						4	無し

部品価格表の在庫欄に『有り』の表記がある部品については通常在庫を用意しますが、
運送便の遅れその他の理由により在庫が無い場合があります。
在庫欄の『無し』の表記がある部品については取り寄せとなり納期がかかる場合があります。

BDS98WW チェーン関係

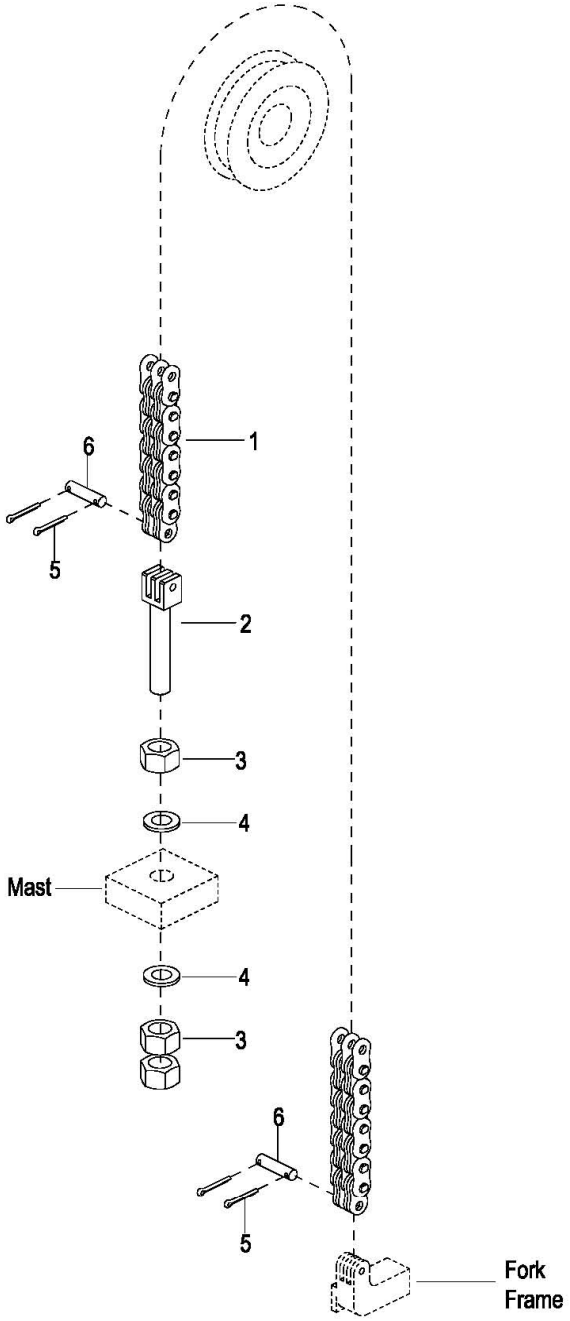

図番	部品ｺｰﾄﾞ	部品ID	品名	規格	変更時期・備考	単価(税別)				製品使用数（参考）	在庫
0	76058820	2108-640000-6C-04	ﾁｪｰﾝAS	(1～6)						1	無し
1	受注不可	2108-640001-60-02	ﾁｪｰﾝ	LH1644 72ﾘﾝｸ	Oで交換の事	受注不可				2	
2	受注不可	2108-640002-60	ﾁｪｰﾝﾎﾞﾙﾄ		Oで交換の事	受注不可				2	
3	都度確認	0000-000237-00	ﾅｯﾄ	M16×1.5		都度確認				6	無し
4	都度確認	0000-000220-00	ﾜｯｼｬｰ	ø16		都度確認				4	無し
5	都度確認	0000-000188-00	割ﾋﾟﾝ	ø3.2×20		都度確認				8	無し
6	受注不可	0000-000779-00	ﾁｪｰﾝﾋﾟﾝ	ø6×30	Oで交換の事	受注不可				4	

部品価格表の在庫欄に『有り』の表記がある部品については通常在庫を用意しますが、
運送便の遅れその他の理由により在庫が無い場合があります。
在庫欄の『無し』の表記がある部品については取り寄せとなり納期がかかる場合があります。

BDS98WW セフティプレート関係

-29120164

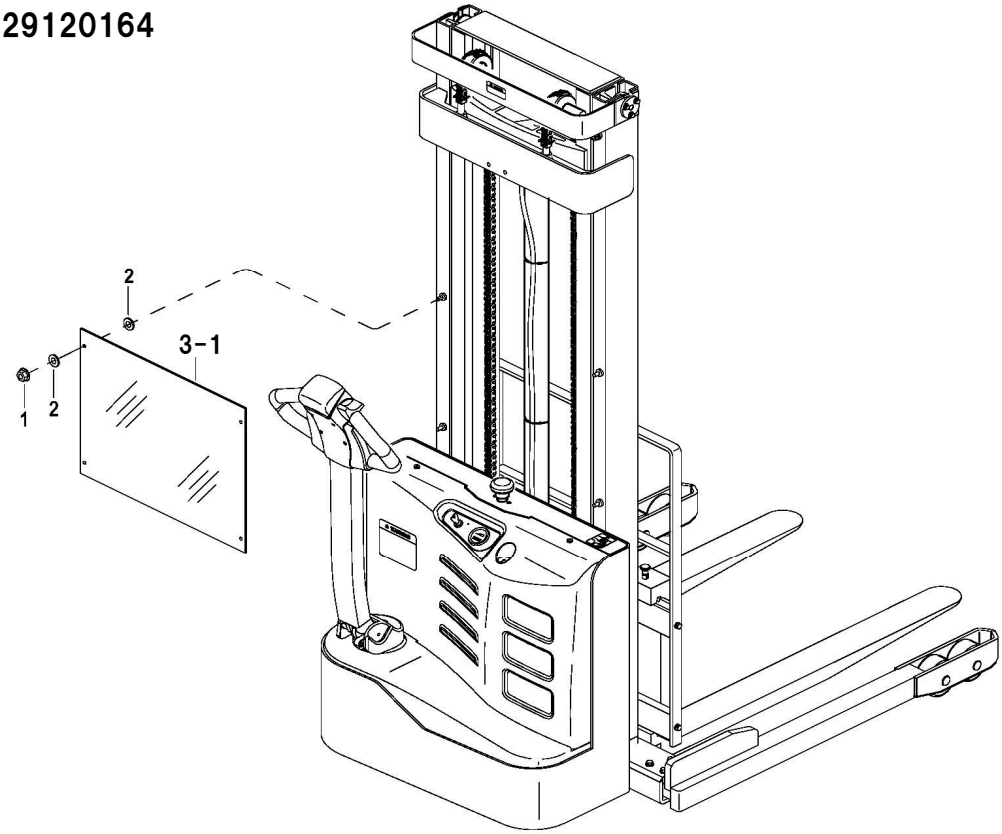

29120165-

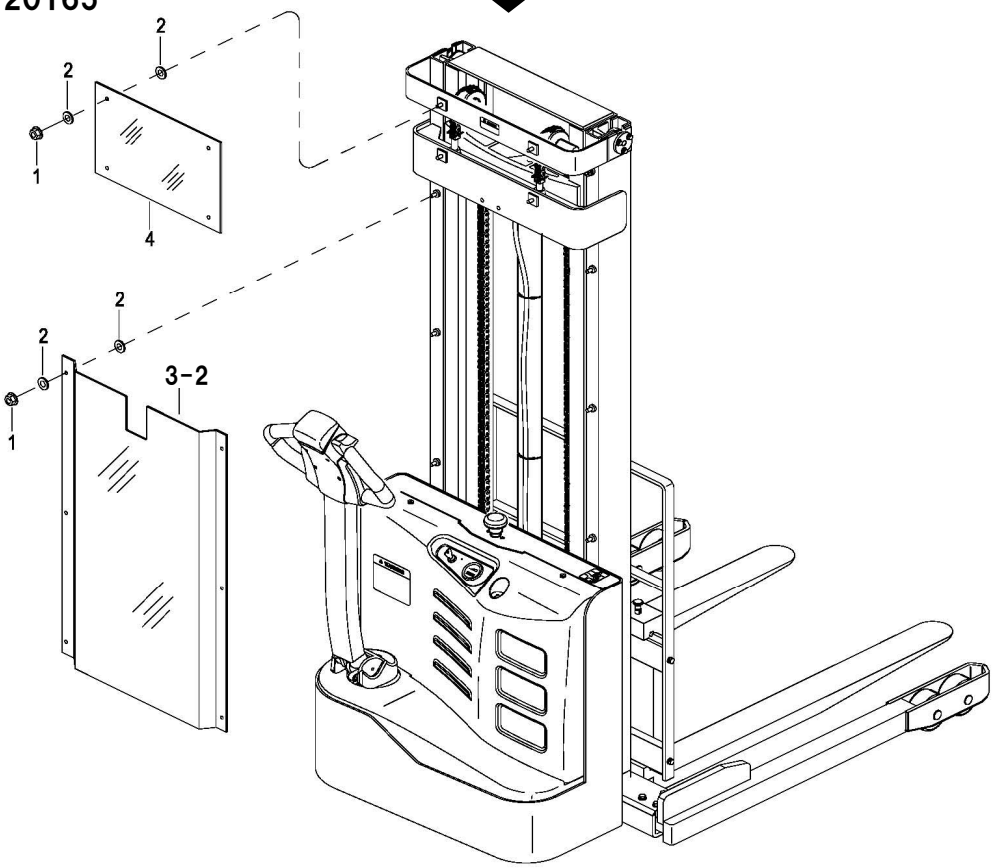

図番	部品ｺｰﾄﾞ	部品ID	品名	規格	変更時期・備考	単価(税別)				製品使用数（参考）	在庫
1	都度確認	0000-001176-00	ﾅｯﾄ	M8	29120165～数変更	都度確認				4→10	無し
2	都度確認	2214-150002-00	ｽﾍﾟｰｻ	ø8	29120165～数変更	都度確認				8→20	無し
3-1	24501090	2108-110004-60	ｾﾌﾃｨﾌﾟﾚｰﾄ		-29120164					1	無し
3-2	76058660	2111-110004-0A-08	ｾﾌﾃｨﾌﾟﾚｰﾄL		29120165-	都度確認				1	無し
4	76058680	2111-110003-A0	ｾﾌﾃｨﾌﾟﾚｰﾄS		29120165-	都度確認				1	無し

部品価格表の在庫欄に『有り』の表記がある部品については通常在庫を用意しますが、
運送便の遅れその他の理由により在庫が無い場合があります。
在庫欄の『無し』の表記がある部品については取り寄せとなり納期がかかる場合があります。

部品価格表使用上のご注意

- この部品表は、仕様変更のため予告なく内容を変更することがあります。そのため、記載された内容と実物の形状が異なる場合がありますのでご注意下さい。

- 部品ご注文の際は、品番と品名を必ず明記して下さい。品番のご指定のないとき、または機体番号及び製造年月のご連絡がない場合は、万一ご注文品と異なる部品を納入した場合でも当社は責任を負いませんのでご了承下さい。

- 品名にある〇〇〇〇ペアとは2個以上の単体部品を溶接し、1個の部品にしたものを言います。

- 当製品の補充部品は生産中止後、10年まで供給させていただきますが、補充部品供給可能期間内にあっても供給できない部品（例えば部品コード欄に受注不可とあるもの）もありますのでご了承願います。

- 補充部品の保証期間は弊社出荷（納品）後、3ヶ月間とさせて頂きますのでご了承願います。

株式会社スギヤス
http://bishamon.co.jp E-mail support@bishamon.co.jp

〒444-1394 本社 愛知県高浜市本郷町4丁目3-21 TEL:0566-53-1126 FAX:0566-53-1844
〒146-0083 東京 東京都大田区千鳥2丁目2-12 TEL:03-3759-9722 FAX:03-3759-9723
〒537-0002 大阪 大阪府大阪市東成区深江南2丁目3-22 TEL:06-6747-7617 FAX:06-6747-7618