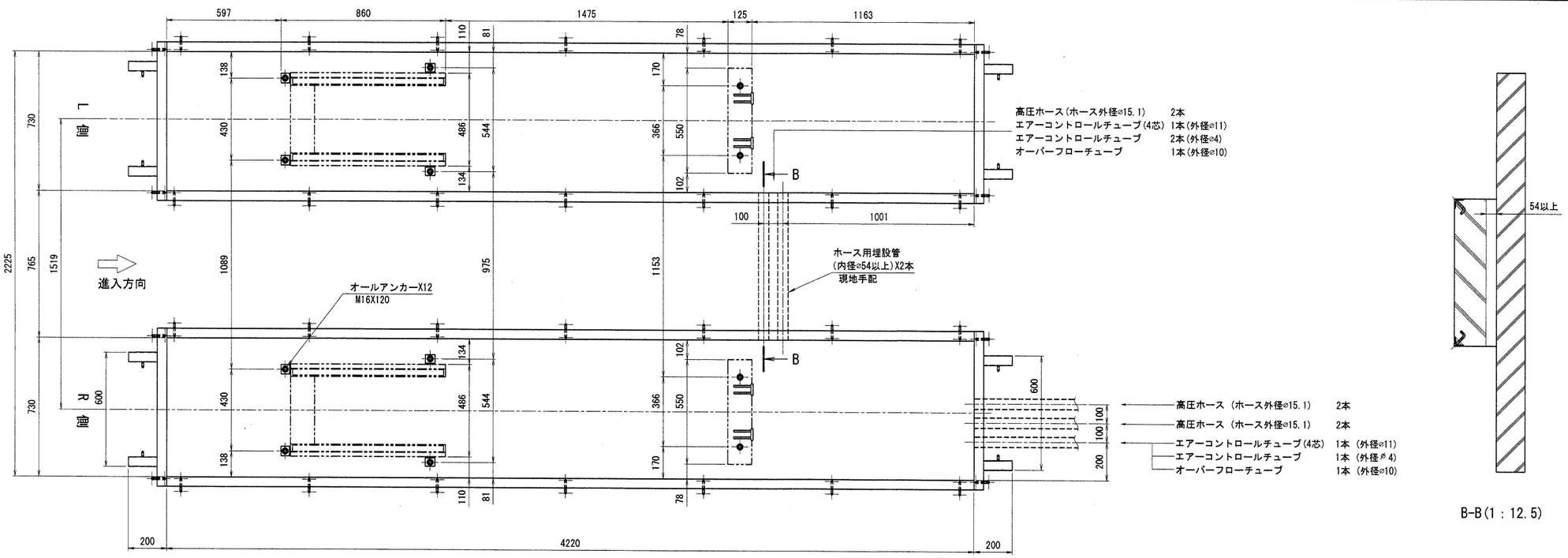

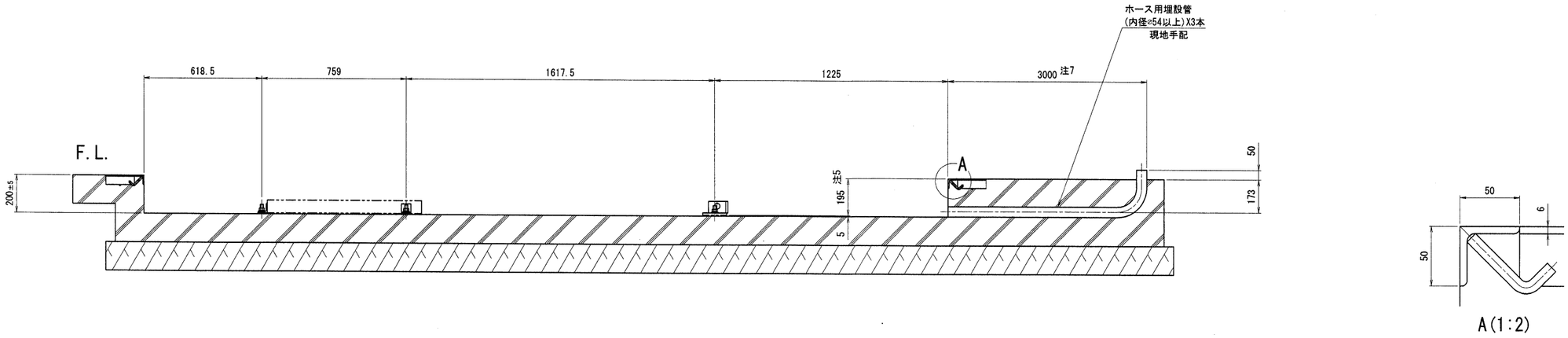

現地手配品目
ピット用コーナーアングル L形鋼 t6X50X50 22m以上
電線埋設用PF管又はビニールフレキ、内径⌀54以上 14m以上
電源用電気コード、4芯 2SQ以上
1次側エアー配管、3/8以上 (0.5MPa以上1.0MPa以下)
スイッチコード用収納ハンガー

注1;リフトは、出来るだけ左右、前後の差無く水平に設置のこと。
注2;基礎工事のコンクリート工法及び寸法は地盤の強弱により異なるので、ベース底面に左右合わせて6TONの荷重が加えられても亀裂、破損、沈下等が起こらない様施工のこと。
注3;リフト本体と油圧ユニットの接続は、付属の高圧ホースを使用のこと。
注4;電源は、3相200V・15A以上、エアーは0.5MPa以上1.0MPa以下をそれぞれ油圧ユニットに供給出来ること。
注5;195mmの寸法は、リフト最低高さです。FLと合わない場合は、ストッパーで調整すること。
(195mm以下には下げないで下さい。)
注6;ピット内は完全に排水出来ること。
注7;本体・油圧ユニット間は、ピット端から直線で3m以内のこと。

出図 11.12.08 技術部

セパレートピット

株式会社スギヤス			
MUL30P基礎図			
MUL30P	-025000-08		
1 2 3 4 5 6 7 8 9	日付	2011/11/23	
技術 11.11.30	製図	石川綾	尺度 FREE

訂正記号	年月日	記事	担当承認